iluminación

disano

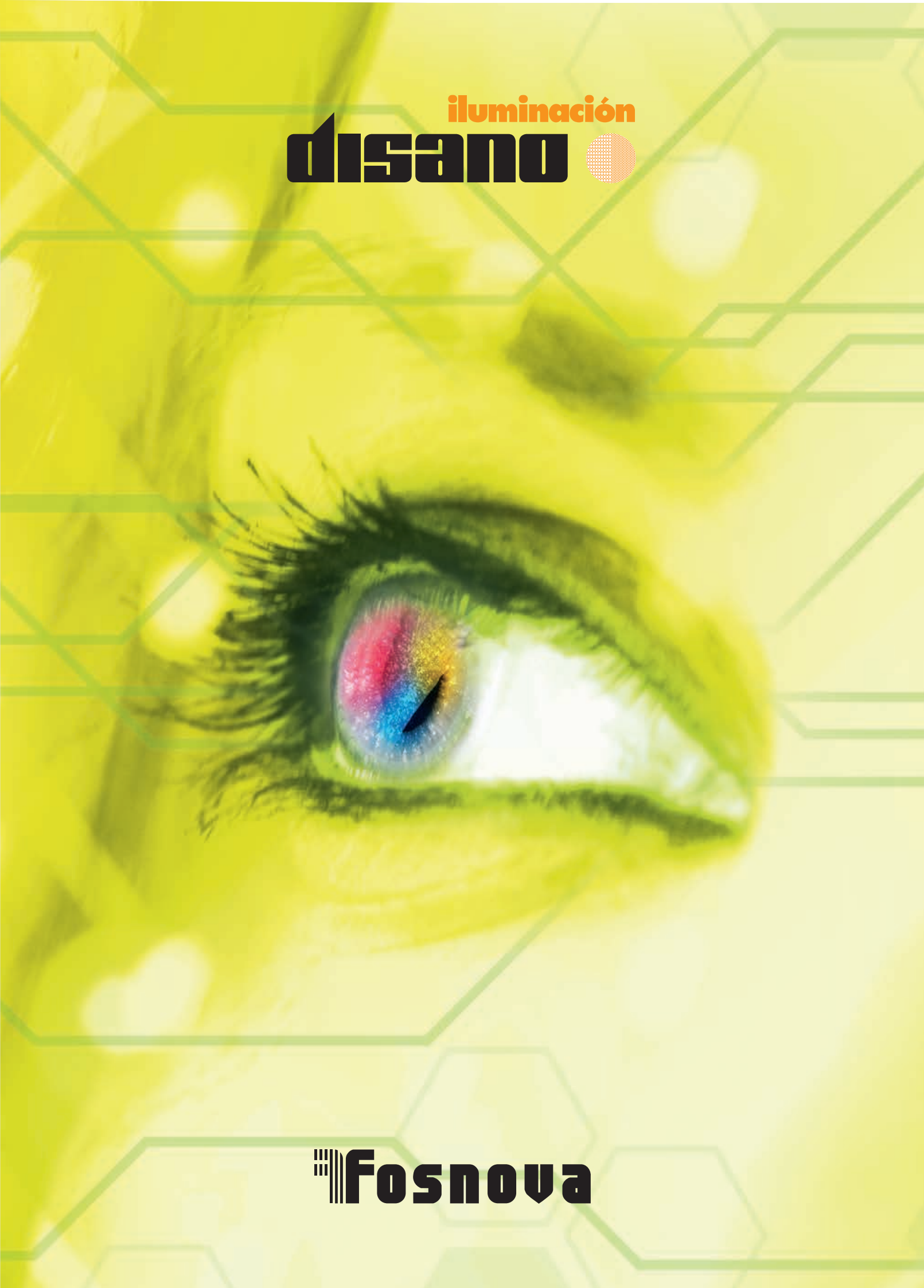

Fosnova

Catálogo Fosnova LED

2026



Ventajas generales

Duración muy larga.

Costes de mantenimiento reducidos.

Eficiencia en continuo aumento. Encendido instantáneo.

Regulación de la luz sin variación de la temperatura de color.

Emisión directa de luz de color sin filtros.

Espectro completo de colores. Control dinámico del color (DMX, DALI).

Encendido posible también a muy bajas temperaturas (-35°C).

Alimentación a muy baja tensión en corriente continua.

Emisión de luz unidireccional (se alumbra lo que se quiere iluminar).

Seguridad fotobiológica.



Ventajas para el medio ambiente

Ausencia de mercurio.

Ausencia de componentes IR o UV en el espectro de luz visible.

Utilizo menor de fuentes energéticas renovables y no renovables.

Valorización del entorno.

Ausencia de contaminación lumínica.

Potencia instalada menor en cada punto luz.



Ventajas para el diseño

Libertad total de diseño.

Colores vivos y saturados.

Alumbrado resistente a prueba de vibración.



Ventajas para los usuarios

La variedad de los colores, el carácter compacto y la flexibilidad de los módulos aseguran amplias posibilidades creativas en el diseño de soluciones innovadoras.

El consumo reducido de energía eléctrica y la larga duración con la consiguiente necesidad mínimo de mínimo mantenimiento permiten realizar aplicaciones interesantes en el plan económico del ejercicio.

La fiabilidad excelente garantiza seguridad también en las condiciones operativas más difíciles.

Visión general de las luminarias LED

Empotrables



Rubin p. 6



Honey p. 12



Saving p. 20



Techno B p. 22

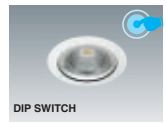

Studio p. 27

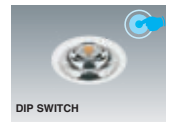

Studio B p. 28

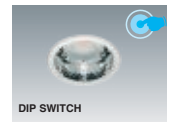

Office p. 30



Milano p. 34


Jet - IP65 p. 36

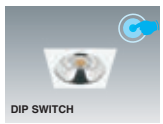

Jet Q IP44 p. 38

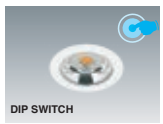

Jet IP44 p. 40



Luthor p. 42

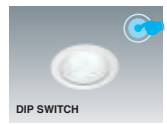

Eco Lex p. 46

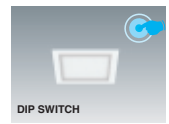

Eco Lex Q p. 52

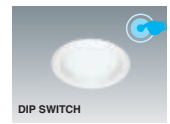

Energy p. 54


Slim Lex P p. 58



Slim Lex p. 60



Antares p. 64



iSpot AS p. 65


Speaker p. 66



Arq p. 68



Snow p. 76



iSpot p. 84



iSpot Hotel p. 88



Low Glare p. 90


Sun T-Q p. 92



Fenix p. 94


Sirio p. 96


Eco Deimos p. 97



Eco Janus p. 98



Marte p. 100



M40-M42-M44 p. 108



M65-Q65 p. 110



New iSpot Comfort p. 112



Spark p. 116


Serie M p. 122

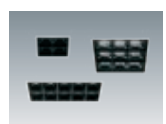
Serie W p. 125


Spot MW - M p. 126


Spot panel p. 128



Trimless A p. 130

Trimless B p. 136

Nizza p. 142

Toledo UGR<19 p. 145

Toledo UGR<19 p. 146

Toledo UGR<19 p. 147

Toledo UGR<22 p. 148

Toledo UGR<22 p. 149

Toledo TW/HCL p. 150

Pannello B p. 154

Pannello B p. 155

PanelTech p. 156

PanelTech p. 157

PanelTech HE/HP p. 158

PanelTech HE p. 159

Frame LED p. 161

Sky Panel p. 162

Sistemas

HE p. 174

Dark Light p. 182

Comfort p. 184

Liset Difusor p. 188

Trimless p. 190

p. 192

INFINITY p. 198

TW - HCL p. 200

SQ p. 208

RT p. 210 Cuchilla de luz p. 212

Pared p. 214

OR p. 218

OFFICE p. 220

HOME p. 222

TABLE p. 224

Sintesi INFINITY p. 226

BoreaLED p. 228

Micro Liset p. 230

Perfil p. 236

Strip p. 240

Strip p. 242

Strip p. 244

Strip p. 246

Decoración


Vision 2.0 p. 252



Themis p. 256


Silent p. 260


Slim 3 p. 262



Venere p. 264

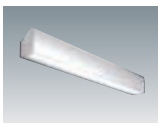
Slimcover p. 266

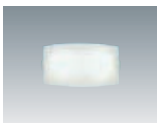
Cover Light p. 267



Curve p. 268


CurveLine p. 270


Taco p. 271


V Moon p. 271


Buddy p. 272


Roby 2.0 p. 273

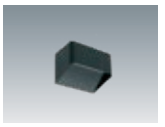
Solus p. 273

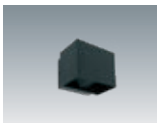
Hecto p. 274


Light Ball p. 275


Button p. 275

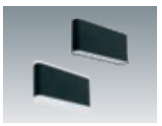
Flat p. 276



Tile p. 277


Vertical Line p. 277


Cortesia p. 278


Mistral p. 278

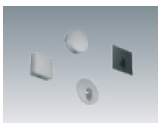
Pathway p. 280



Cosmic p. 282



Rond p. 284



Mini Pastilla p. 286
Pastilla p. 287



Tortuga p. 294


Argon p. 296



Lucente p. 299


Sevilla p. 302



Granada p. 306


Roda p. 308

Proyectores - Carriles


48V DC p. 312









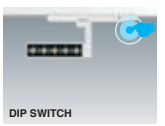

Matrix Q p. 330

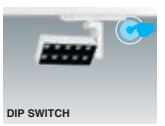



Focus L-R p. 338

Focus Slim Q p. 350

Focus Slim T p. 362

Asso p. 372

Zoom p. 382

Vision 2.0 p. 384

Kripton B p. 392

Techno Track 2.0 p. 394

Omnitrack PLUS p. 402

Omnitrack p. 408

Componentes técnicos - Info

EMergency p. 412

Sistemas de gestión de la luz p. 413

Cajas estancas y interfaz DMX p. 414

Alimentador y alimentador dimerable p. 415

Info - Picto p. 416

Indice - Condiciones de venta - Oficinas

Indice analítico p. 418

Condiciones generales de venta p. 430

Oficinas de representación p. 431

Fosnova











Rubin CCT/DIP SWITCH p. 6
Honey CCT/DIP SWITCH p. 12
Saving DIP SWITCH p. 20
Techno B CCT/DIP SWITCH p. 22



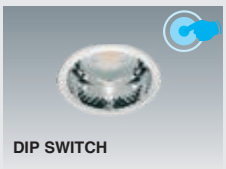





Studio DIP SWITCH p. 27
Studio B DIP SWITCH p. 28
Office DIP SWITCH p. 30
Milano CCT/DIP SWITCH p. 34
Jet - IP65 p. 36







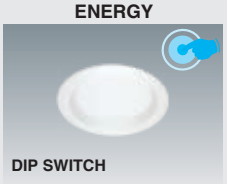

Jet Q IP44 DIP SWITCH p. 38
Jet IP44 - DIP SWITCH p. 40
Luthor DIP SWITCH p. 42
Eco Lex DIP SWITCH p. 46
Eco Lex Q DIP SWITCH p. 52
Energy DIP SWITCH p. 54









Slim Lex P p. 58
Slim Lex p. 60
Antares CCT/DIP SWITCH p. 64
iSpot AS CCT/DIP SWITCH p. 65
Speaker p. 66
ARQ p. 68









Snow CCT/DIP SWITCH p. 76
iSpot CCT/DIP SWITCH p. 84
iSpot Hotel CCT/DIP SWITCH p. 88
Low Glare CCT/DIP SWITCH p. 90
Sun T-Q p. 92









Fenix CCT/DIP SWITCH p. 94
Sirio p. 96
Eco Deimos p. 97
Eco Janus p. 98
Marte p. 100
M40-M42-M44 p. 108





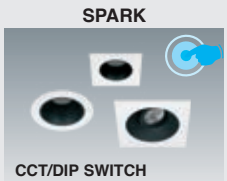



M65-Q65 p. 110
New iSpot Comfort p. 112
Spark CCT/DIP SWITCH p. 116
Serie M p. 122









Serie W p. 125
Spot MW - M p. 126
Spot panel p. 128
Trimless A p. 130
Trimless B p. 136

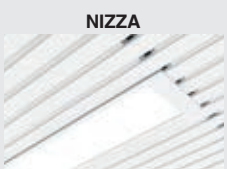







Nizza p. 142
Toledo UGR<19 p. 145
Toledo UGR<22 p. 148
Toledo UGR<19 - TW/HCL p. 150





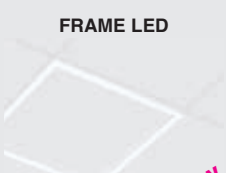



Pannello B p. 154
PanelTech p. 156
Frame LED p. 161
Sky Panel p. 162



Rubin, foco empotrable ideal para crear efectos de iluminación gracias a los distintos acabados estéticos disponibles. La versatilidad de esta serie también está garantizada por la posibilidad de seleccionar 3 temperaturas de color diferentes (3000K-4000K-5700K) en dos potencias; de este modo, la instalación puede personalizarse según los requisitos específicos del espacio de exposición.

Cuerpo: de plástico terrmoconductor revestido de aluminio con muelles para empotrado.

Reflector: de policarbonato metalizado de alto rendimiento.

LED: mantenimiento del flujo luminoso al 80%: 50.000h (L80B20).
Factor de potencia: >0,9.

Bajo pedido:
• disponible en versión DIMM-DALI (**-1241**).
• disponible versión con bornero para cableado eléctrico en doble aislamiento con posibilidad de conexión en bucle (**-90**).
• versión con sistema avanzado de control domótico de la iluminación CASAMBI (luminarias **para instalar en falsos techos/paneles NO metálicos**).
Para más información, consulte el capítulo *Componentes técnicos.*

La principal característica de esta luminaria es su tecnología de “cambio de tonalidad”: mediante el selector integrado en el cuerpo, se puede elegir la temperatura de color preferida (3000K-4000K-5700K), adaptándose así a la mayoría de las instalaciones.

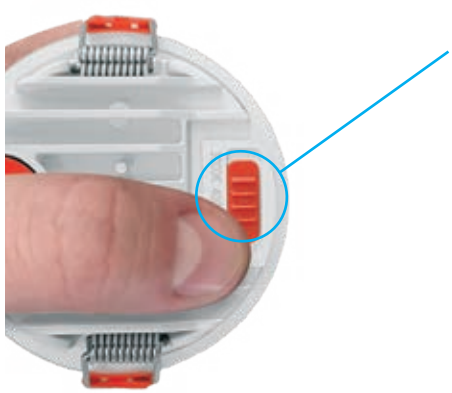

- seleccionar 3 temperaturas de color diferentes, adaptándose así a la mayoría de las instalaciones:

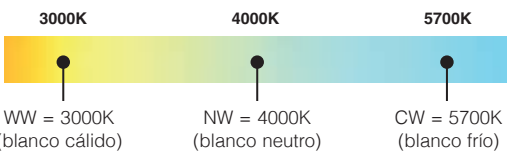

Accesorios: disponibles versiones con diversos acabados estéticos de colors, que se adaptan a cualquier contexto arquitectónico.



Óptica negra níquel - Rubin	
small	220**93130**-00
medium	220**93131**-00
big	220**93132**-00



Óptica oro - Rubin	
small	220**93190**-00
medium	220**93191**-00
big	220**93192**-00

Están disponibles reflectores con distintos acabados de color, perfectamente adaptables a cualquier entorno, de moderno a clásico, para una iluminación focalizada y funcional. Su sencilla instalación permite integrar la luminaria armoniosamente en la decoración. Son ideales para crear atmósferas íntimas o para iluminar de forma específica los elementos de su interior; son la solución ideal para quienes buscan una combinación de estética y rendimiento.



Óptica negra brillante - Rubin	
small	220**93133**-00
medium	220**93134**-00
big	220**93135**-00



Óptica plata - Rubin	
small	220**93170**-00
medium	220**93171**-00
big	220**93172**-00



Óptica blanca brillante - Rubin	
small	220**93110**-00
medium	220**93111**-00
big	220**93112**-00

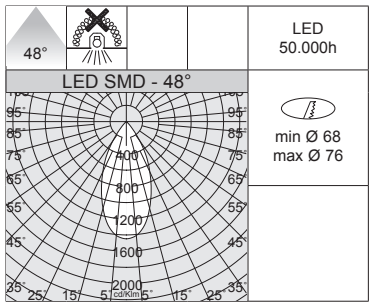

e.g. Rubin small + acc. 220**93133**-00





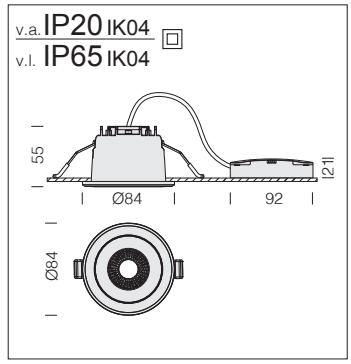

LED: mantenimiento del flujo luminoso al 80%: 50.000h (L80B20).

Rubin small - CCT SWITCH					
		CLD			LÚMENES DE SALIDA (tq= 25 °C)
LED	color	peso	código	W tot	K - ølm - CRI - grados
SMD	blanco + cromado	0,15	22**163510**-00	**6**	3000K - 619lm - CRI>80 - 48°
					4000K - 658lm - CRI>80 - 48°
					5700K - 626lm - CRI>80 - 48°
Bajo pedido: versión DIMM DALI (-**1241**).					

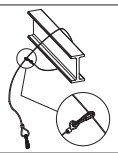

Cable de siguridad
2200**4112**-00
De acero, utilizar para la instalación de las luminarias en el interior de falsos techos.

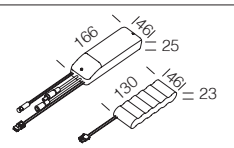

Kit de alimentación EM	
1h	220**96035**-00
3h	220**96037**-00
Kit para la alimentación en versión EM con conectores.	

v.a. IP20 IK04
v.l. IP65 IK04

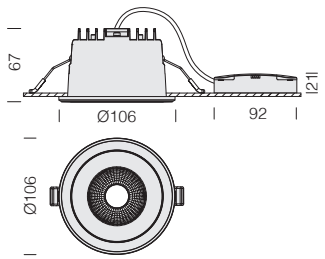

LED: mantenimiento del flujo luminoso al 80%: 50.000h (L80B20).
Factor de potencia >0,9.



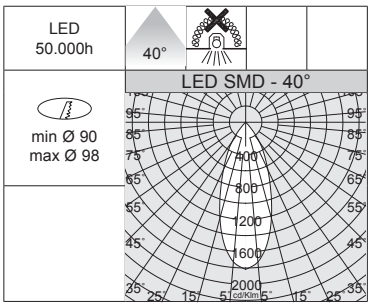

e.g. Rubin medium + acc. 220**93191**-00

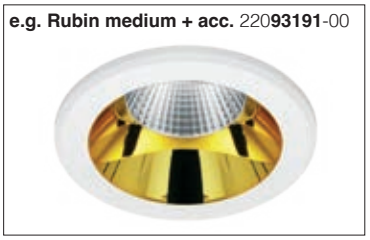

Rubin medium - CCT / DIP SWITCH

		CLD				LÚMENES DE SALIDA (tq= 25 °C)
LED	color	peso	código	I out	W tot	K - ølm - CRI - grados
SMD	blanco + cromado	0,20	22**163610**-00	***250***	**9**	3000K - 1030lm - CRI>80 - 40°
						4000K - 1116lm - CRI>80 - 40°
						5700K - 1070lm - CRI>80 - 40°

Bajo pedido: versión DIMM DALI (-**1241**).

REGULACIÓN CON DIP SWITCH	
	LÚMENES DE SALIDA (tq= 25 °C)
I out / W tot	K - ølm - CRI - grados
150 / **6**	3000K - 743lm - CRI>80 - 40°
250 / ***9***	*3000K - 1030lm - CRI>80 - 40°*

REGULACIÓN CON DIP SWITCH	
	LÚMENES DE SALIDA (tq= 25 °C)
I out / W tot	K - ølm - CRI - grados
150 / **6**	4000K - 781lm - CRI>80 - 40°
250 / ***9***	*4000K - 1116lm - CRI>80 - 40°*

REGULACIÓN CON DIP SWITCH	
	LÚMENES DE SALIDA (tq= 25 °C)
I out / W tot	K - ølm - CRI - grados
150 / **6**	5700K - 768lm - CRI>80 - 40°
250 / ***9***	*5700K - 1070lm - CRI>80 - 40°*

Kit de alimentación EM	
1h	220**96035**-00
3h	220**96037**-00
Kit para la alimentación en versión EM con conectores.	

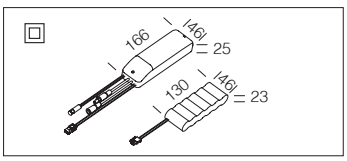

v.a. IP20 IK04
v.l. IP65 IK04

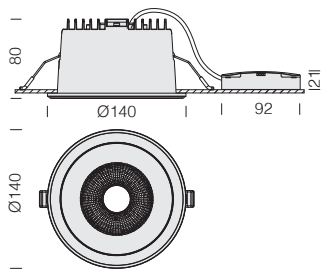

LED: mantenimiento del flujo luminoso al 80%: 50.000h (L80B20).
Factor de potencia >0,9.



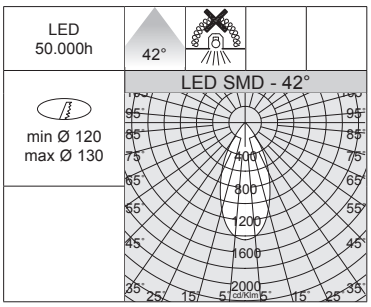

e.g. Rubin big + acc. 220**93112**-00



Rubin big - CCT / DIP SWITCH

		CLD				LÚMENES DE SALIDA (tq= 25 °C)
LED	color	peso	código	I out	W tot	K - ølm - CRI - grados
SMD	blanco + cromado	0,35	22**163710**-00	***300***	**12**	3000K - 1425lm - CRI>80 - 42°
						4000K - 1536lm - CRI>80 - 42°
						5700K - 1496lm - CRI>80 - 42°

Bajo pedido: versión DIMM DALI (-**1241**).

REGULACIÓN CON DIP SWITCH	
	LÚMENES DE SALIDA (tq= 25 °C)
I out / W tot	K - ølm - CRI - grados
250 / **9**	3000K - 1080lm - CRI>80 - 42°
300 / ***12***	*3000K - 1425lm - CRI>80 - 42°*

REGULACIÓN CON DIP SWITCH	
	LÚMENES DE SALIDA (tq= 25 °C)
I out / W tot	K - ølm - CRI - grados
250 / **9**	4000K - 1136lm - CRI>80 - 42°
300 / ***12***	*4000K - 1536lm - CRI>80 - 42°*

REGULACIÓN CON DIP SWITCH	
	LÚMENES DE SALIDA (tq= 25 °C)
I out / W tot	K - ølm - CRI - grados
250 / **9**	5700K - 1126lm - CRI>80 - 42°
300 / ***12***	*5700K - 1496lm - CRI>80 - 42°*

Kit de alimentación EM	
1h	220**96035**-00
3h	220**96037**-00
Kit para la alimentación en versión EM con conectores.	

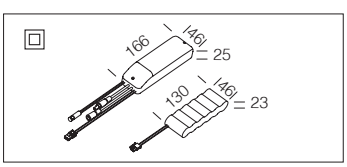

Accesorios: disponibles versiones con diversos acabados estéticos de colors, que se adaptan a cualquier contexto arquitectónico.



Óptica negra níquel - Rubin	
small	220**93130**-00
medium	220**93131**-00
big	220**93132**-00



Óptica cromada - Rubin	
small	220**93173**-00
medium	220**93174**-00
big	220**93175**-00

Están disponibles reflectores con distintos acabados de color, perfectamente adaptables a cualquier entorno, de moderno a clásico, para una iluminación focalizada y funcional. Su sencilla instalación permite integrar la luminaria armoniosamente en la decoración. Son ideales para crear atmósferas íntimas o para iluminar de forma específica los elementos de su interior; son la solución ideal para quienes buscan una combinación de estética y rendimiento.



Óptica negro brillante - Rubin	
small	220**93133**-00
medium	220**93134**-00
big	220**93135**-00



Óptica plata - Rubin	
small	220**93170**-00
medium	220**93171**-00
big	220**93172**-00



Óptica blanca brillante - Rubin	
small	220**93110**-00
medium	220**93111**-00
big	220**93112**-00









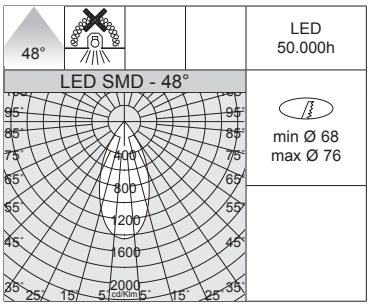

e.g. Rubin small + acc. 220**93110**-00





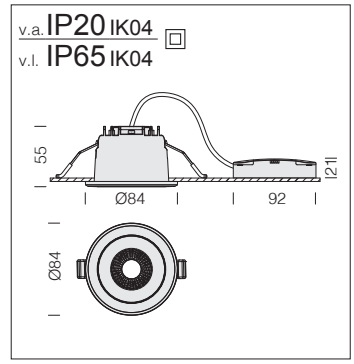

LED: mantenimiento del flujo luminoso al 80%: 50.000h (L80B20).

Rubin small - CCT SWITCH					
		CLD			LÚMENES DE SALIDA (tq= 25 °C)
LED	color	peso	código	W tot	K - ølm - CRI - grados
SMD	negro + oro	0,15	22**163530**-00	**6**	3000K - 619lm - CRI>80 - 48°
					4000K - 658lm - CRI>80 - 48°
					5700K - 626lm - CRI>80 - 48°
Bajo pedido: versión DIMM DALI (-**1241**).					

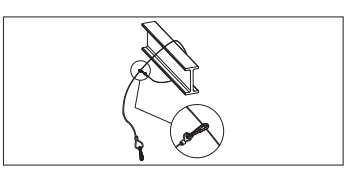

Cable de siguridad
2200**4112**-00
De acero, utilizar para la instalación de las luminarias en el interior de falsos techos.

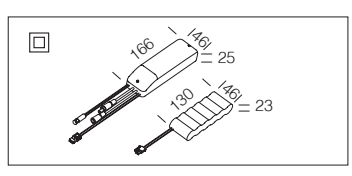

Kit de alimentación EM	
1h	220**96035**-00
3h	220**96037**-00
Kit para la alimentación en versión EM con conectores.	

v.a. IP20 IK04
v.l. IP65 IK04

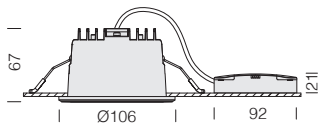



LED: mantenimiento del flujo luminoso al 80%: 50.000h (L80B20).
Factor de potencia >0,9.



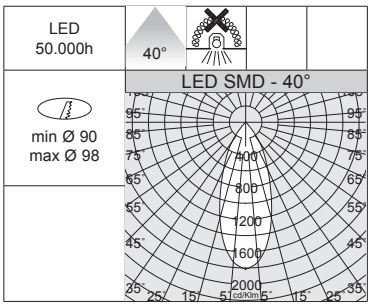

e.g. Rubin medium + acc. 220**93134**-00



Rubin medium - CCT / DIP SWITCH

		CLD				LÚMENES DE SALIDA (tq= 25 °C)
LED	color	peso	código	I out	W tot	K - ølm - CRI - grados
SMD	negro + oro	0,20	22**163630**-00	***250***	**9**	3000K - 1030lm - CRI>80 - 40°
						4000K - 1116lm - CRI>80 - 40°
						5700K - 1070lm - CRI>80 - 40°

Bajo pedido: versión DIMM DALI (-**1241**).

REGULACIÓN CON DIP SWITCH		
		LÚMENES DE SALIDA (tq= 25 °C)
I out	W tot	K - ølm - CRI - grados
150	6	3000K - 743lm - CRI>80 - 40°
250	***9***	*3000K - 1030lm - CRI>80 - 40°*

REGULACIÓN CON DIP SWITCH		
		LÚMENES DE SALIDA (tq= 25 °C)
I out	W tot	K - ølm - CRI - grados
150	6	4000K - 781lm - CRI>80 - 40°
250	***9***	*4000K - 1116lm - CRI>80 - 40°*

REGULACIÓN CON DIP SWITCH		
		LÚMENES DE SALIDA (tq= 25 °C)
I out	W tot	K - ølm - CRI - grados
150	6	5700K - 768lm - CRI>80 - 40°
250	***9***	*5700K - 1070lm - CRI>80 - 40°*

Kit de alimentación EM	
1h	220**96035**-00
3h	220**96037**-00
Kit para la alimentación en versión EM con conectores.	

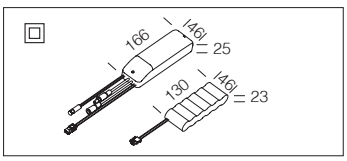

v.a. IP20 IK04
v.l. IP65 IK04

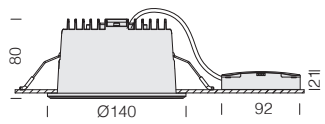

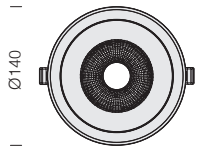

LED: mantenimiento del flujo luminoso al 80%: 50.000h (L80B20).
Factor de potencia >0,9.

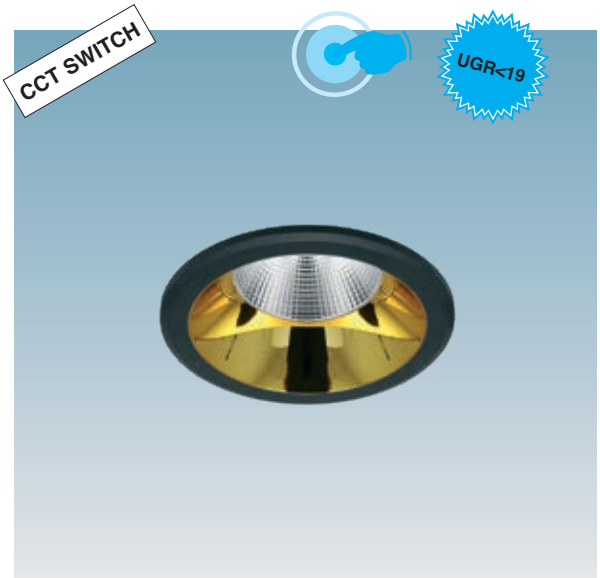

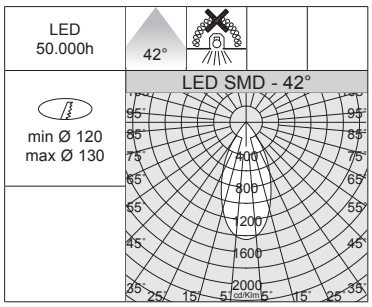

e.g. Rubin big + acc. 220**93175**-00



Rubin big - CCT / DIP SWITCH

		CLD				LÚMENES DE SALIDA (tq= 25 °C)
LED	color	peso	código	I out	W tot	K - ølm - CRI - grados
SMD	negro + oro	0,35	22**163730**-00	***300***	**12**	3000K - 1425lm - CRI>80 - 42°
						4000K - 1536lm - CRI>80 - 42°
						5700K - 1496lm - CRI>80 - 42°

Bajo pedido: versión DIMM DALI (-**1241**).

REGULACIÓN CON DIP SWITCH		
		LÚMENES DE SALIDA (tq= 25 °C)
I out	W tot	K - ølm - CRI - grados
250	9	3000K - 1080lm - CRI>80 - 42°
300	***12***	*3000K - 1425lm - CRI>80 - 42°*

REGULACIÓN CON DIP SWITCH		
		LÚMENES DE SALIDA (tq= 25 °C)
I out	W tot	K - ølm - CRI - grados
250	9	4000K - 1136lm - CRI>80 - 42°
300	***12***	*4000K - 1536lm - CRI>80 - 42°*

REGULACIÓN CON DIP SWITCH		
		LÚMENES DE SALIDA (tq= 25 °C)
I out	W tot	K - ølm - CRI - grados
250	9	5700K - 1126lm - CRI>80 - 42°
300	***12***	*5700K - 1496lm - CRI>80 - 42°*

Kit de alimentación EM	
1h	220**96035**-00
3h	220**96037**-00
Kit para la alimentación en versión EM con conectores.	

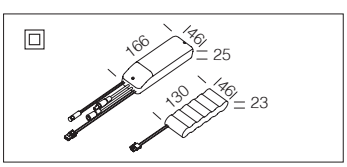



Iluminación a medida: ¡la familia de luminarias Honey para cada visión arquitectónica!
La familia de luminarias empotradas/plafón **Honey** ha sido creada para satisfacer los requisitos más sofisticados del diseño arquitectónico contemporáneo. Caracterizada por ópticas geométricas de precisión y por una amplia gama de acabados de color, esta línea representa la síntesis perfecta de tecnología avanzada y estética a medida. Cada luminaria está diseñada para integrarse fácilmente en diferentes contextos (minorista, comercial, público, cultural, etc.), ofreciendo soluciones personalizables en términos de iluminación, forma y color. Las ópticas geométricas garantizan una distribución controlada y flexible de la luz, mientras que los acabados de color permiten una total libertad compositiva, realzando los materiales y la arquitectura del entorno.

Cuerpo: de aluminio fundido a presión.

Lentes : en PMMA de alta eficiencia con un coeficiente de deslumbramiento muy bajo.

Óptica: de material plástico metalizado anti-reflejos.

Equipamiento: los focos incorporan fijaciones de soporte de acero zincado, con alojamiento para muelles de fijación en el techo registrable.

Factor de deslumbramiento UGR: UGR<19 - EN 12464.

LED: mantenimiento del flujo luminoso al 80%: 70.000h (L80B10). Factor de potencia ≥0,9.
Clasificación riesgo fotobiológico: grupo exento.

Bajo pedido:
• disponible en versión DIMM-DALI (**-1241**).
• disponible versión con bornero para cableado eléctrico en doble aislamiento con posibilidad de conexión en bucle (**-90**).
• versión con sistema avanzado de control domótico de la iluminación CASAMBI (luminarias **para instalar en falsos techos/paneles NO metálicos**).
Para más información, consulte el capítulo *Componentes técnicos*.



La principal característica de esta luminaria es su tecnología de “cambio de tonalidad”: mediante el selector integrado en el cuerpo, se puede elegir la temperatura de color preferida (2700K-3000K-4000K), adaptándose así a la mayoría de las instalaciones.

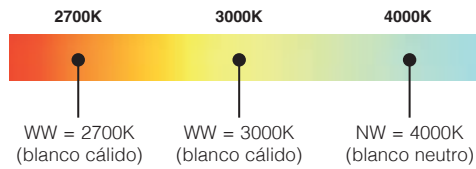

Honey L94 - PLAFÓN
CCT SWITCH



blanco + blanco | *negro + blanco bajo pedido* | blanco + negro | *negro + negro bajo pedido* | blanco + oro | *negro + oro bajo pedido* | blanco + cromado | *negro + cromado bajo pedido*

Honey L139 - PLAFÓN
CCT SWITCH



blanco + blanco | *negro + blanco bajo pedido* | blanco + negro | *negro + negro bajo pedido* | blanco + oro | *negro + oro bajo pedido* | blanco + cromado | *negro + cromado bajo pedido*

Honey L159 - PLAFÓN
CCT SWITCH



blanco + blanco | *negro + blanco bajo pedido* | blanco + negro | *negro + negro bajo pedido* | blanco + oro | *negro + oro bajo pedido* | blanco + cromado | *negro + cromado bajo pedido*

Honey L189 - PLAFÓN
CCT SWITCH



blanco + blanco | *negro + blanco bajo pedido* | blanco + negro | *negro + negro bajo pedido* | blanco + oro | *negro + oro bajo pedido* | blanco + cromado | *negro + cromado bajo pedido*

Honey Ø120 - EMPOTRADO
CCT / DIP SWITCH

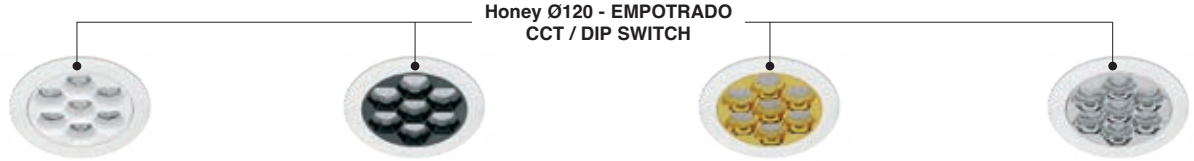

blanco + blanco | blanco + negro | blanco + oro | blanco + cromado

Honey Ø165 - EMPOTRADO
CCT / DIP SWITCH

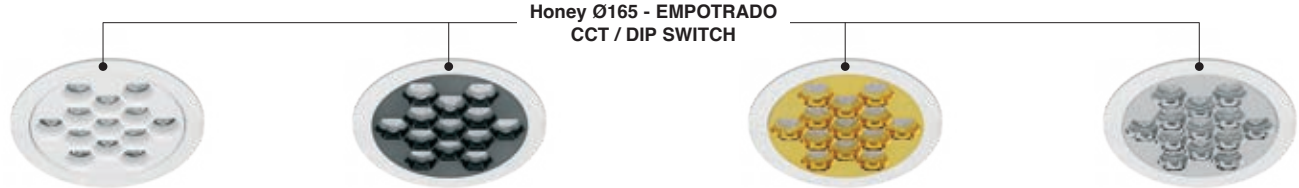

blanco + blanco | blanco + negro | blanco + oro | blanco + cromado

Honey Ø190 - EMPOTRADO
CCT / DIP SWITCH

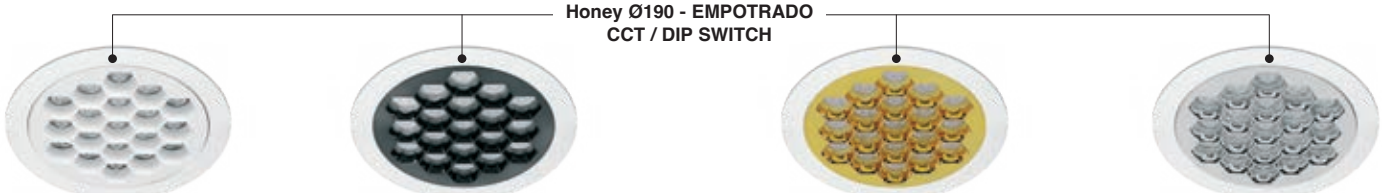

blanco + blanco | blanco + negro | blanco + oro | blanco + cromado

Honey Ø225 - EMPOTRADO
CCT / DIP SWITCH

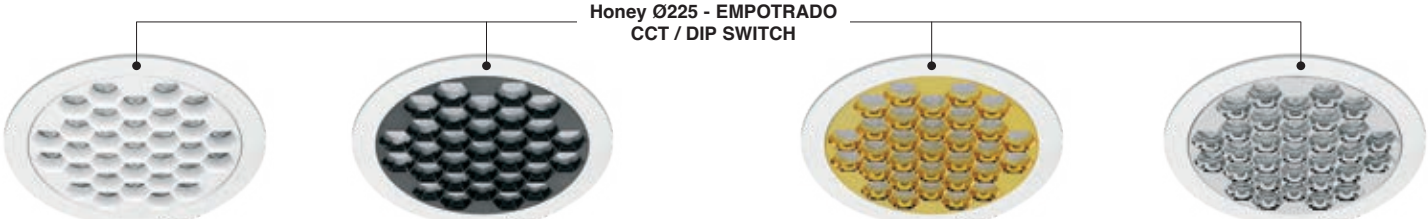

blanco + blanco | blanco + negro | blanco + oro | blanco + cromado

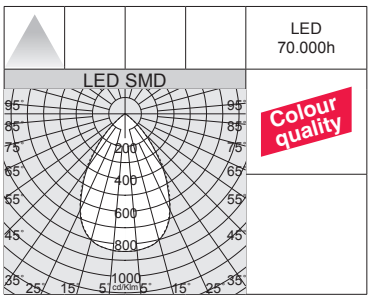





IP40 IK07

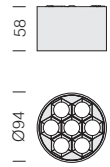

LED: mantenimiento del flujo luminoso al 80%: 70.000h (L80B10).
Factor de potencia >0,9.

Honey L94 - CCT SWITCH

		CLD			LÚMENES DE SALIDA (tq= 25 °C)
LED	color	peso	código	W tot	K - ølm - CRI
SMD	blanco + blanco	0,30	220**73110**-00	**10**	2700K - 974lm - **CRI>90**
					3000K - 1116lm - **CRI>90**
					4000K - 1123lm - **CRI>90**
SMD	blanco + negro	0,30	220**73111**-00	**10**	2700K - 708lm - **CRI>90**
					3000K - 812lm - **CRI>90**
					4000K - 816lm - **CRI>90**
SMD	blanco + oro	0,30	220**73112**-00	**10**	2700K - 945lm - **CRI>90**
					3000K - 1083lm - **CRI>90**
					4000K - 1089lm - **CRI>90**
SMD	blanco + cromado	0,30	220**73113**-00	**10**	2700K - 994lm - **CRI>90**
					3000K - 1139lm - **CRI>90**
					4000K - 1145lm - **CRI>90**

Bajo pedido: versión con cuerpo negro.

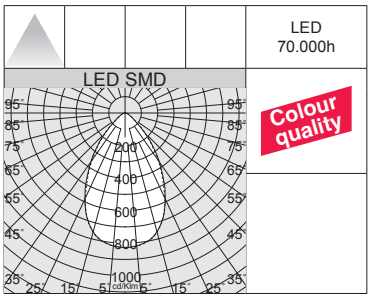





IP40 IK07

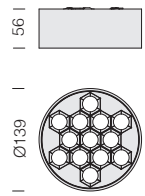

LED: mantenimiento del flujo luminoso al 80%: 70.000h (L80B10).
Factor de potencia >0,9.

Honey L139 - CCT SWITCH

		CLD			LÚMENES DE SALIDA (tq= 25 °C)
LED	color	peso	código	W tot	K - ølm - CRI
SMD	blanco + blanco	0,50	220**73210**-00	**14**	2700K - 1473lm - **CRI>90**
					3000K - 1650lm - **CRI>90**
					4000K - 1657lm - **CRI>90**
SMD	blanco + negro	0,50	220**73211**-00	**14**	2700K - 1070lm - **CRI>90**
					3000K - 1199lm - **CRI>90**
					4000K - 1205lm - **CRI>90**
SMD	blanco + oro	0,50	220**73212**-00	**14**	2700K - 1429lm - **CRI>90**
					3000K - 1600lm - **CRI>90**
					4000K - 1607lm - **CRI>90**
SMD	blanco + cromado	0,50	220**73213**-00	**14**	2700K - 1502lm - **CRI>90**
					3000K - 1682lm - **CRI>90**
					4000K - 1690lm - **CRI>90**

Bajo pedido: versión con cuerpo negro.

IP40 IK07

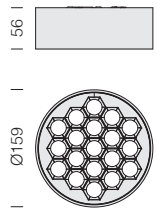

LED: mantenimiento del flujo luminoso al 80%: 70.000h (L80B10).
Factor de potencia >0,9.



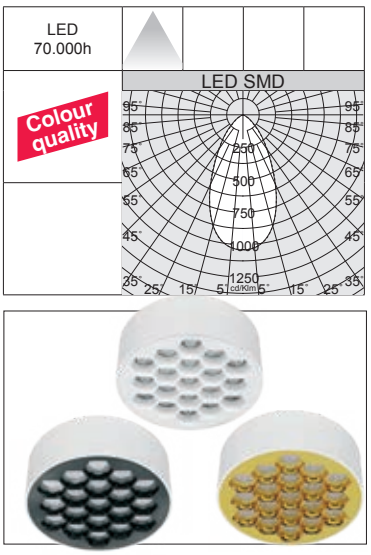

Honey L159 - CCT SWITCH

		CLD			LÚMENES DE SALIDA (tq= 25 °C)
LED	color	peso	código	W tot	K - ølm - CRI
SMD	blanco + blanco	0,60	220**73310**-00	**20**	2700K - 2062lm - **CRI>90**
					3000K - 2336lm - **CRI>90**
					4000K - 2365lm - **CRI>90**
SMD	blanco + negro	0,60	220**73311**-00	**20**	2700K - 1499lm - **CRI>90**
					3000K - 1698lm - **CRI>90**
					4000K - 1720lm - **CRI>90**
SMD	blanco + oro	0,60	220**73312**-00	**20**	2700K - 2000lm - **CRI>90**
					3000K - 2266lm - **CRI>90**
					4000K - 2295lm - **CRI>90**
SMD	blanco + cromado	0,60	220**73313**-00	**20**	2700K - 2104lm - **CRI>90**
					3000K - 2383lm - **CRI>90**
					4000K - 2413lm - **CRI>90**

Bajo pedido: versión con cuerpo negro.

IP40 IK07

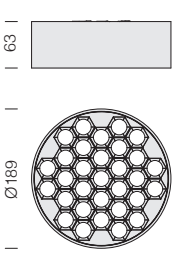

LED: mantenimiento del flujo luminoso al 80%: 70.000h (L80B10).
Factor de potencia >0,9.



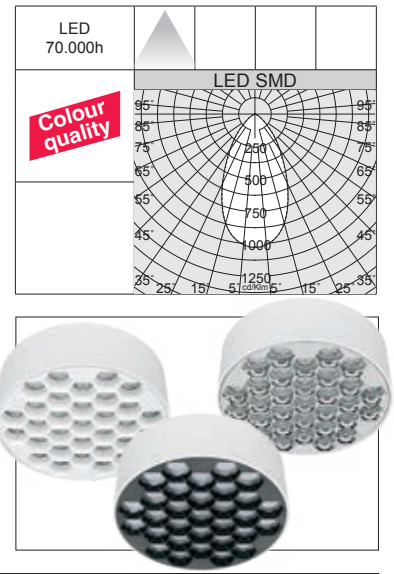

Honey L189 - CCT SWITCH

		CLD			LÚMENES DE SALIDA (tq= 25 °C)
LED	color	peso	código	W tot	K - ølm - CRI
SMD	blanco + blanco	0,80	220**73410**-00	**23**	2700K - 2578lm - **CRI>90**
					3000K - 2825lm - **CRI>90**
					4000K - 2893lm - **CRI>90**
SMD	blanco + negro	0,80	220**73411**-00	**23**	2700K - 1874lm - **CRI>90**
					3000K - 2054lm - **CRI>90**
					4000K - 2103lm - **CRI>90**
SMD	blanco + oro	0,80	220**73412**-00	**23**	2700K - 2501lm - **CRI>90**
					3000K - 2740lm - **CRI>90**
					4000K - 2806lm - **CRI>90**
SMD	blanco + cromado	0,80	220**73413**-00	**23**	2700K - 2630lm - **CRI>90**
					3000K - 2881lm - **CRI>90**
					4000K - 2951lm - **CRI>90**

Bajo pedido: versión con cuerpo negro.

Honey - CCT / DIP SWITCH - **UGR<19**

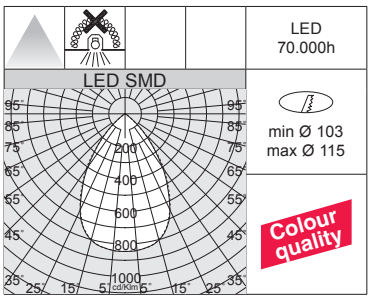





v.a. IP20 IK07
v.l. IP40 IK07

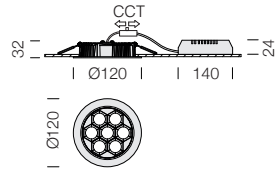

LED: mantenimiento del flujo luminoso al 80%: 70.000h (L80B10). Factor de potencia >0,9.

Honey Ø120 - CCT / DIP SWITCH

		CLD				LÚMENES DE SALIDA (tq= 25 °C)
LED	color	peso	código	I out	W tot	K - ølm - CRI
SMD	blanco + blanco	0,30	22**130310**-00	***250***	**10**	2700K - 974lm - **CRI>90**
						3000K - 1116lm - **CRI>90**
						4000K - 1123lm - **CRI>90**
SMD	blanco + negro	0,30	22**130311**-00	***250***	**10**	2700K - 708lm - **CRI>90**
						3000K - 812lm - **CRI>90**
						4000K - 816lm - **CRI>90**
SMD	blanco + oro	0,30	22**130312**-00	***250***	**10**	2700K - 945lm - **CRI>90**
						3000K - 1083lm - **CRI>90**
						4000K - 1089lm - **CRI>90**
SMD	blanco + cromado	0,30	22**130313**-00	***250***	**10**	2700K - 994lm - **CRI>90**
						3000K - 1139lm - **CRI>90**
						4000K - 1145lm - **CRI>90**

Bajo pedido: versión con borde negro y versión DIMM DALI (**-1241**).

REGULACIÓN CON DIP SWITCH		
		LÚMENES DE SALIDA (tq= 25 °C)
I out	W tot	K - ølm - CRI
200	8	2700K - 799lm - **CRI>90**
250	***10***	*2700K - 974lm - **CRI>90***
300	12	2700K - 1138lm - **CRI>90**
200	8	3000K - 902lm - **CRI>90**
250	***10***	*3000K - 1116m - **CRI>90***
300	12	3000K - 1315lm - **CRI>90**
200	8	4000K - 923lm - **CRI>90**
250	***10***	*4000K - 1123lm - **CRI>90***
300	12	4000K - 1348lm - **CRI>90**

REGULACIÓN CON DIP SWITCH		
		LÚMENES DE SALIDA (tq= 25 °C)
I out	W tot	K - ølm - CRI
200	8	2700K - 593lm - **CRI>90**
250	***10***	*2700K - 708lm - **CRI>90***
300	12	2700K - 827lm - **CRI>90**
200	8	3000K - 668lm - **CRI>90**
250	***10***	*3000K - 812lm - **CRI>90***
300	12	3000K - 956lm - **CRI>90**
200	8	4000K - 684lm - **CRI>90**
250	***10***	*4000K - 816lm - **CRI>90***
300	12	4000K - 979lm - **CRI>90**

REGULACIÓN CON DIP SWITCH		
		LÚMENES DE SALIDA (tq= 25 °C)
I out	W tot	K - ølm - CRI
200	8	2700K - 775lm - **CRI>90**
250	***10***	*2700K - 945lm - **CRI>90***
300	12	2700K - 1104lm - **CRI>90**
200	8	3000K - 875lm - **CRI>90**
250	***10***	*3000K - 1083lm - **CRI>90***
300	12	3000K - 1276lm - **CRI>90**
200	8	4000K - 895lm - **CRI>90**
250	***10***	*4000K - 1089lm - **CRI>90***
300	12	4000K - 1307lm - **CRI>90**

REGULACIÓN CON DIP SWITCH		
		LÚMENES DE SALIDA (tq= 25 °C)
I out	W tot	K - ølm - CRI
200	8	2700K - 815lm - **CRI>90**
250	***10***	*2700K - 994lm - **CRI>90***
300	12	2700K - 1161lm - **CRI>90**
200	8	3000K - 920lm - **CRI>90**
250	***10***	*3000K - 1139lm - **CRI>90***
300	12	3000K - 1342lm - **CRI>90**
200	8	4000K - 941lm - **CRI>90**
250	***10***	*4000K - 1145lm - **CRI>90***
300	12	4000K - 1374lm - **CRI>90**

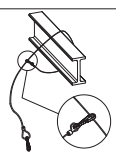

Cable de seguridad
2200**4112**-00
De acero, utilizar para la instalación de las luminarias en el interior de falsos techos.

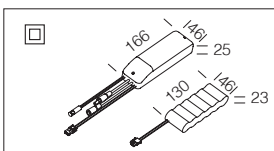

Kit de alimentación EM	
1h	220**96035**-00
3h	220**96037**-00
Kit para la alimentación en versión EM con conectores.	

v.a. IP20 IK07 □
v.l. IP40 IK07

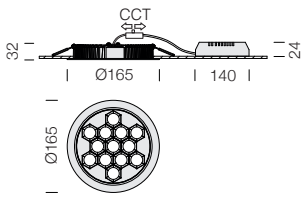

LED: mantenimiento del flujo luminoso al 80%: 70.000h (L80B10). Factor de potencia >0,9.

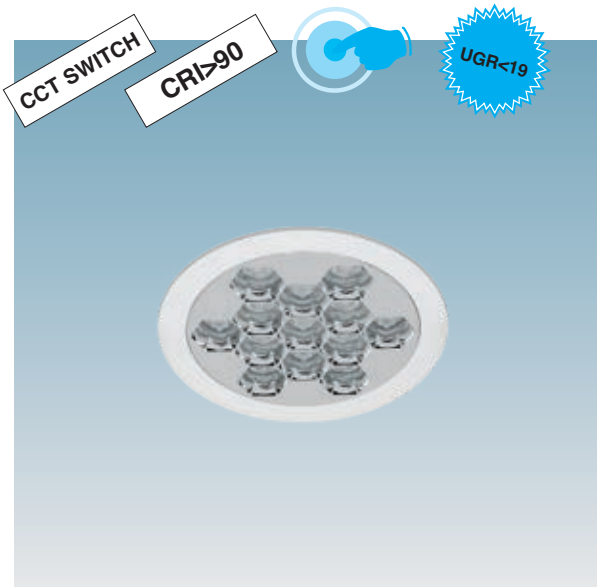

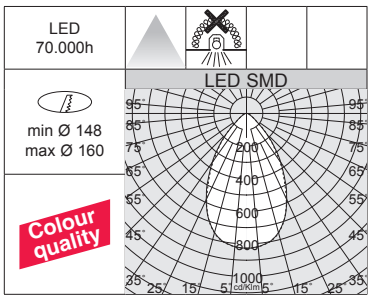



Honey Ø165 - CCT / DIP SWITCH

		CLD				LÚMENES DE SALIDA (tq= 25 °C)
LED	color	peso	código	I out	W tot	K - ølm - CRI
SMD	blanco + blanco	0,50	22**130410**-00	***350***	**14**	2700K - 1473lm - **CRI>90**
						3000K - 1650lm - **CRI>90**
						4000K - 1657lm - **CRI>90**
SMD	blanco + negro	0,50	22**130411**-00	***350***	**14**	2700K - 1070lm - **CRI>90**
						3000K - 1199lm - **CRI>90**
						4000K - 1205lm - **CRI>90**
SMD	blanco + oro	0,50	22**130412**-00	***350***	**14**	2700K - 1429lm - **CRI>90**
						3000K - 1600lm - **CRI>90**
						4000K - 1607lm - **CRI>90**
SMD	blanco + cromado	0,50	22**130413**-00	***350***	**14**	2700K - 1502lm - **CRI>90**
						3000K - 1682lm - **CRI>90**
						4000K - 1690lm - **CRI>90**

Bajo pedido: versión con borde negro y versión DIMM DALI (**-1241**).

REGULACIÓN CON DIP SWITCH

I out	W tot	LÚMENES DE SALIDA (tq= 25 °C) K - ølm - CRI
250	10	2700K - 1090lm - **CRI>90**
300	12	2700K - 1286lm - **CRI>90**
350	***14***	*2700K - 1473lm - **CRI>90***
250	10	3000K - 1200lm - **CRI>90**
300	12	3000K - 1425lm - **CRI>90**
350	***14***	*3000K - 1650lm - **CRI>90***
250	10	4000K - 1225lm - **CRI>90**
300	12	4000K - 1448lm - **CRI>90**
350	***14***	*4000K - 1657lm - **CRI>90***

REGULACIÓN CON DIP SWITCH

I out	W tot	LÚMENES DE SALIDA (tq= 25 °C) K - ølm - CRI
250	10	2700K - 808lm - **CRI>90**
300	12	2700K - 935lm - **CRI>90**
350	***14***	*2700K - 1070lm - **CRI>90***
250	10	3000K - 890lm - **CRI>90**
300	12	3000K - 1036lm - **CRI>90**
350	***14***	*3000K - 1199lm - **CRI>90***
250	10	4000K - 908lm - **CRI>90**
300	12	4000K - 1052lm - **CRI>90**
350	***14***	*4000K - 1205lm - **CRI>90***

REGULACIÓN CON DIP SWITCH

I out	W tot	LÚMENES DE SALIDA (tq= 25 °C) K - ølm - CRI
250	10	2700K - 1057lm - **CRI>90**
300	12	2700K - 1247lm - **CRI>90**
350	***14***	*2700K - 1429lm - **CRI>90***
250	10	3000K - 1164lm - **CRI>90**
300	12	3000K - 1383lm - **CRI>90**
350	***14***	*3000K - 1600lm - **CRI>90***
250	10	4000K - 1188lm - **CRI>90**
300	12	4000K - 1404lm - **CRI>90**
350	***14***	*4000K - 1607lm - **CRI>90***

REGULACIÓN CON DIP SWITCH

I out	W tot	LÚMENES DE SALIDA (tq= 25 °C) K - ølm - CRI
250	10	2700K - 1111lm - **CRI>90**
300	12	2700K - 1311lm - **CRI>90**
350	***14***	*2700K - 1502lm - **CRI>90***
250	10	3000K - 1224lm - **CRI>90**
300	12	3000K - 1454lm - **CRI>90**
350	***14***	*3000K - 1682lm - **CRI>90***
250	10	4000K - 1249lm - **CRI>90**
300	12	4000K - 1476lm - **CRI>90**
350	***14***	*4000K - 1690lm - **CRI>90***

Kit de alimentación EM	
1h	220**96035**-00
3h	220**96037**-00
Kit para la alimentación en versión EM con conectores.	

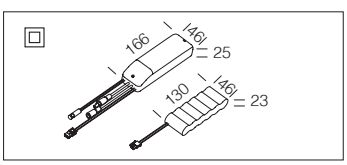

Fosnova

Honey - CCT / DIP SWITCH - **UGR<19**

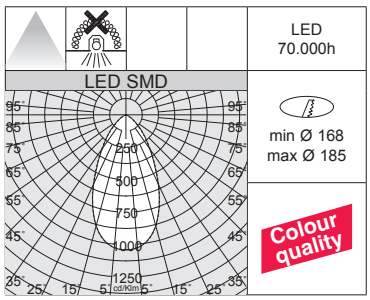





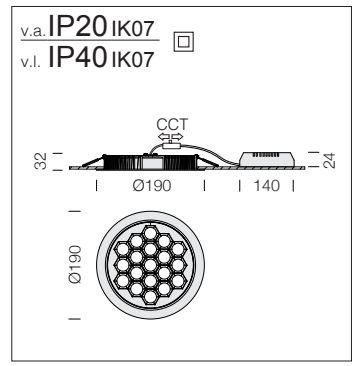

LED: mantenimiento del flujo luminoso al 80%: 70.000h (L80B10). Factor de potencia >0,9.

Honey Ø190 - CCT / DIP SWITCH

		CLD				LÚMENES DE SALIDA (tq= 25 °C)
LED	color	peso	código	I out	W tot	K - ølm - CRI
SMD	blanco + blanco	0,60	22**130510**-00	***500***	**20**	2700K - 2062lm - **CRI>90**
						3000K - 2336lm - **CRI>90**
						4000K - 2365lm - **CRI>90**
SMD	blanco + negro	0,60	22**130511**-00	***500***	**20**	2700K - 1499lm - **CRI>90**
						3000K - 1698lm - **CRI>90**
						4000K - 1720lm - **CRI>90**
SMD	blanco + oro	0,60	22**130512**-00	***500***	**20**	2700K - 2000lm - **CRI>90**
						3000K - 2266lm - **CRI>90**
						4000K - 2295lm - **CRI>90**
SMD	blanco + cromado	0,60	22**130513**-00	***500***	**20**	2700K - 2104lm - **CRI>90**
						3000K - 2383lm - **CRI>90**
						4000K - 2413lm - **CRI>90**

Bajo pedido: versión con borde negro y versión DIMM DALI (**-1241**).

REGULACIÓN CON DIP SWITCH		
		LÚMENES DE SALIDA (tq= 25 °C)
I out	W tot	K - ølm - CRI
400	16	2700K - 1686lm - **CRI>90**
450	18	2700K - 1870lm - **CRI>90**
500	***20***	*2700K - 2062lm - **CRI>90***
400	16	3000K - 1896lm - **CRI>90**
450	18	3000K - 2134lm - **CRI>90**
500	***20***	*3000K - 2336lm - **CRI>90***
400	16	4000K - 1935lm - **CRI>90**
450	18	4000K - 2152lm - **CRI>90**
500	***20***	*4000K - 2365lm - **CRI>90***

REGULACIÓN CON DIP SWITCH		
		LÚMENES DE SALIDA (tq= 25 °C)
I out	W tot	K - ølm - CRI
400	16	2700K - 1250lm - **CRI>90**
450	18	2700K - 1359lm - **CRI>90**
500	***20***	*2700K - 1499lm - **CRI>90***
400	16	3000K - 1406lm - **CRI>90**
450	18	3000K - 1551lm - **CRI>90**
500	***20***	*3000K - 1698lm - **CRI>90***
400	16	4000K - 1435lm - **CRI>90**
450	18	4000K - 1565lm - **CRI>90**
500	***20***	*4000K - 1720lm - **CRI>90***

REGULACIÓN CON DIP SWITCH		
		LÚMENES DE SALIDA (tq= 25 °C)
I out	W tot	K - ølm - CRI
400	16	2700K - 1635lm - **CRI>90**
450	18	2700K - 1814lm - **CRI>90**
500	***20***	*2700K - 2000lm - **CRI>90***
400	16	3000K - 1839lm - **CRI>90**
450	18	3000K - 2070lm - **CRI>90**
500	***20***	*3000K - 2266lm - **CRI>90***
400	16	4000K - 1877lm - **CRI>90**
450	18	4000K - 2088lm - **CRI>90**
500	***20***	*4000K - 2295lm - **CRI>90***

REGULACIÓN CON DIP SWITCH		
		LÚMENES DE SALIDA (tq= 25 °C)
I out	W tot	K - ølm - CRI
400	16	2700K - 1720lm - **CRI>90**
450	18	2700K - 1907lm - **CRI>90**
500	***20***	*2700K - 2104lm - **CRI>90***
400	16	3000K - 1934lm - **CRI>90**
450	18	3000K - 2177lm - **CRI>90**
500	***20***	*3000K - 2383lm - **CRI>90***
400	16	4000K - 1974lm - **CRI>90**
450	18	4000K - 2196lm - **CRI>90**
500	***20***	*4000K - 2413lm - **CRI>90***

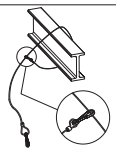

Cable de seguridad
2200**4112**-00
De acero, utilizar para la instalación de las luminarias en el interior de falsos techos.

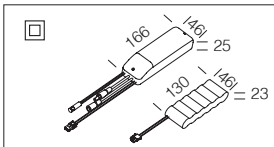

Kit de alimentación EM	
1h	220**96035**-00
3h	220**96037**-00
Kit para la alimentación en versión EM con conectores.	

v.a. IP20 IK07
v.l. IP40 IK07

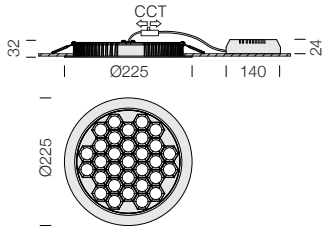

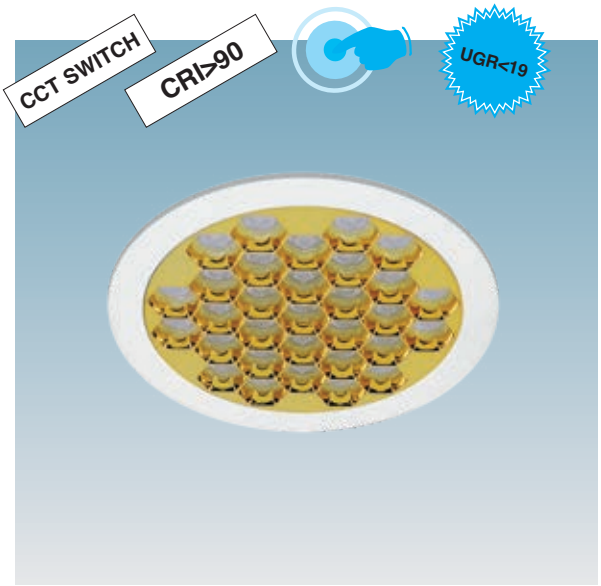

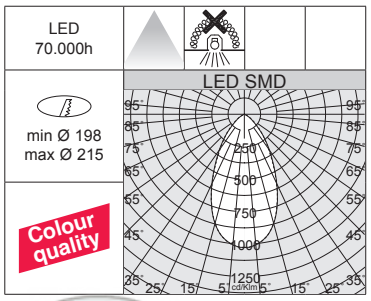

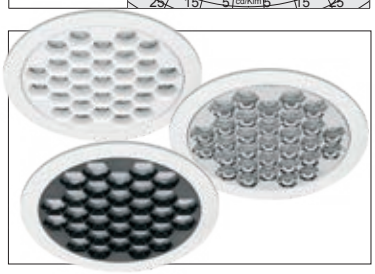

LED: mantenimiento del flujo luminoso al 80%: 70.000h (L80B10). Factor de potencia >0,9.

Honey Ø225 - CCT / DIP SWITCH

		CLD				LÚMENES DE SALIDA (tq= 25 °C)
LED	color	peso	código	I out	W tot	K - ølm - CRI
SMD	blanco + blanco	0,80	22**130610**-00	***600***	**21**	2700K - 2578lm - **CRI>90**
						3000K - 2825lm - **CRI>90**
						4000K - 2893lm - **CRI>90**
SMD	blanco + negro	0,80	22**130611**-00	***600***	**21**	2700K - 1874lm - **CRI>90**
						3000K - 2054lm - **CRI>90**
						4000K - 2103lm - **CRI>90**
SMD	blanco + oro	0,80	22**130612**-00	***600***	**21**	2700K - 2501lm - **CRI>90**
						3000K - 2740lm - **CRI>90**
						4000K - 2806lm - **CRI>90**
SMD	blanco + cromado	0,80	22**130613**-00	***600***	**21**	2700K - 2630lm - **CRI>90**
						3000K - 2881lm - **CRI>90**
						4000K - 2951lm - **CRI>90**

Bajo pedido: versión con borde negro y versión DIMM DALI (**-1241**).

REGULACIÓN CON DIP SWITCH

		LÚMENES DE SALIDA (tq= 25 °C)
I out	W tot	K - ølm - CRI
500	17	2700K - 2176lm - **CRI>90**
550	19	2700K - 2377lm - **CRI>90**
600	***21***	*2700K - 2578lm - **CRI>90***
500	17	3000K - 2359lm - **CRI>90**
550	19	3000K - 2589lm - **CRI>90**
600	***21***	*3000K - 2825lm - **CRI>90***
500	17	4000K - 2440lm - **CRI>90**
550	19	4000K - 2670lm - **CRI>90**
600	***21***	*4000K - 2893lm - **CRI>90***

REGULACIÓN CON DIP SWITCH

		LÚMENES DE SALIDA (tq= 25 °C)
I out	W tot	K - ølm - CRI
500	17	2700K - 1613lm - **CRI>90**
550	19	2700K - 1728lm - **CRI>90**
600	***21***	*2700K - 1874lm - **CRI>90***
500	17	3000K - 1749lm - **CRI>90**
550	19	3000K - 1882lm - **CRI>90**
600	***21***	*3000K - 2054lm - **CRI>90***
500	17	4000K - 1809lm - **CRI>90**
550	19	4000K - 1941lm - **CRI>90**
600	***21***	*4000K - 2103lm - **CRI>90***

REGULACIÓN CON DIP SWITCH

		LÚMENES DE SALIDA (tq= 25 °C)
I out	W tot	K - ølm - CRI
500	17	2700K - 2110lm - **CRI>90**
550	19	2700K - 2305lm - **CRI>90**
600	***21***	*2700K - 2501lm - **CRI>90***
500	17	3000K - 2288lm - **CRI>90**
550	19	3000K - 2511lm - **CRI>90**
600	***21***	*3000K - 2740lm - **CRI>90***
500	17	4000K - 2367lm - **CRI>90**
550	19	4000K - 2590lm - **CRI>90**
600	***21***	*4000K - 2806lm - **CRI>90***

REGULACIÓN CON DIP SWITCH

		LÚMENES DE SALIDA (tq= 25 °C)
I out	W tot	K - ølm - CRI
500	17	2700K - 2219lm - **CRI>90**
550	19	2700K - 2424lm - **CRI>90**
600	***21***	*2700K - 2630lm - **CRI>90***
500	17	3000K - 2406lm - **CRI>90**
550	19	3000K - 2640lm - **CRI>90**
600	***21***	*3000K - 2881lm - **CRI>90***
500	17	4000K - 2489lm - **CRI>90**
550	19	4000K - 2724lm - **CRI>90**
600	***21***	*4000K - 2951lm - **CRI>90***

Kit de alimentación EM	
1h	220**96035**-00
3h	220**96037**-00
Kit para la alimentación en versión EM con conectores.	

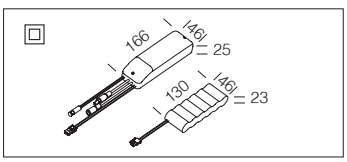

Fosnova

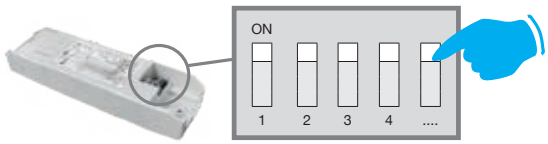

ELIGE LA CORRIENTE ADECUADA PARA OPTIMIZAR EL FLUJO LUMINOSO NECESARIO

REGULACIÓN CON DIP SWITCH: la luminaria está equipada con un driver con *DIP SWITCH* integrado para el **AJUSTE DE LA CORRIENTE** de salida: de esta manera, podrá **ELEGIR EL FLUJO LUMINOSO IDEAL** para cada uno de sus proyectos de iluminación**.**

La posibilidad de elegir la corriente de de los LEDs permite tener siempre a disposición la potencia adecuada a una condición de proyecto específica. La elección de una corriente más baja aumentará la eficiencia y mejorará, por tanto, el ahorro energético, y la corriente mayor dará más luz y la posibilidad de reducir el número de luminarias.



Cuerpo: de aluminio inyectado fundido a presión.

Reflector: óptica de aluminio antirreflejo que permite optimizar la eficiencia luminosa.

Equipamiento: los focos incorporan fijaciones de soporte de acero zincado, con alojamiento para muelles de fijación en el techo registrable.

LED: mantenimiento del flujo luminoso al 80%: 50.000h (L80B10). Factor de potencia >0,9.

Bajo pedido:

- disponible versión con bornero para cableado eléctrico en doble aislamiento con posibilidad de conexión en bucle (**-90**).
- versión con sistema avanzado de control domótico de la iluminación CASAMBI (luminarias **para instalar en falsos techos/paneles NO metálicos**). Para más información, consulte el capítulo *Componentes técnicos*.











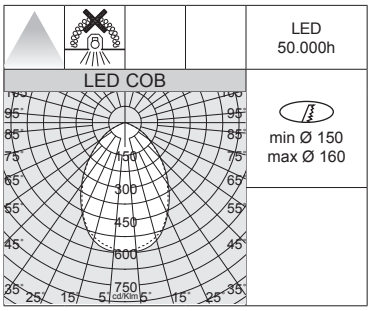



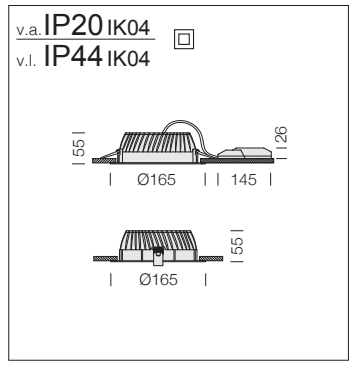

LED: mantenimiento del flujo luminoso al 80%: 50.000h (L80B10). Factor de potencia >0,9.

Saving 165 - DIP SWITCH						
		CLD				LÚMENES DE SALIDA (tq= 25 °C)
LED	color	peso	código	I out	W tot	K - ølm - CRI
LED	blanco	0,40	22**176411**-00	***200***	**6**	4000K - 712lm - CRI 85
			22**176410**-00			3000K - 676lm - CRI 85
Bajo pedido: versión DIMM DALI (**-1241)**.						

REGULACIÓN CON DIP SWITCH		
		LÚMENES DE SALIDA (tq= 25 °C)
I out	W tot	K - ølm - CRI
200	***6****	*4000K - 712lm - CRI 85*
250	**8**	4000K - 875lm - CRI 85
300	**9**	4000K - 1037lm - CRI 85
350	**10**	4000K - 1187lm - CRI 85

REGULACIÓN CON DIP SWITCH		
		LÚMENES DE SALIDA (tq= 25 °C)
I out	W tot	K - ølm - CRI
200	***6****	*3000K - 676lm - CRI 85*
250	**8**	3000K - 831lm - CRI 85
300	**9**	3000K - 986lm - CRI 85
350	**10**	3000K - 1128lm - CRI 85

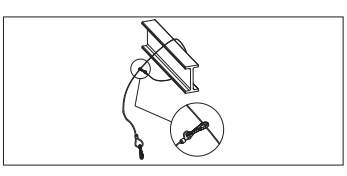

Cable de siguridad
2200**4112**-00
De acero, utilizar para la instalación de las luminarias en el interior de falsos techos.

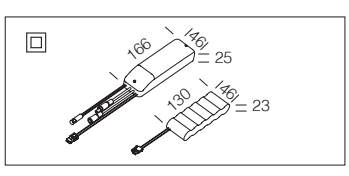

Kit de alimentación EM	
1h	220**96015**-00
3h	220**96033**-00
Kit para la alimentación en versión EM con conectores.	

v.a. IP20 IK04
v.l. IP44 IK04

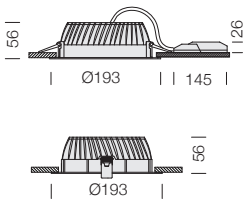

LED: mantenimiento del flujo luminoso al 80%: 50.000h (L80B10).
Factor de potencia >0,9.



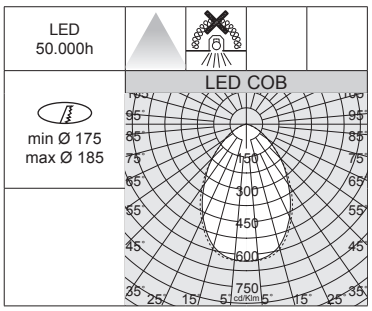

RGO
LOW FLICKER
CASAMB

Saving 193 - DIP SWITCH

		CLD				LÚMENES DE SALIDA (tq= 25 °C)
LED	color	peso	código	I out	W tot	K - ølm - CRI
LED	blanco	0,60	22**176511**-00	***250***	**10**	4000K - 1181lm - CRI 85
			22**176510**-00			3000K - 1122lm - CRI 85

Bajo pedido: versión DIMM DALI (-**1241**).

REGULACIÓN CON DIP SWITCH		
		LÚMENES DE SALIDA (tq= 25 °C)
I out	W tot	K - ølm - CRI
250	***10****	*4000K - 1181lm - CRI 85*
300	**12**	4000K - 1399lm - CRI 85
350	**13**	4000K - 1600lm - CRI 85

REGULACIÓN CON DIP SWITCH		
		LÚMENES DE SALIDA (tq= 25 °C)
I out	W tot	K - ølm - CRI
250	***10****	*3000K - 1122lm - CRI 85*
300	**12**	3000K - 1329lm - CRI 85
350	**13**	3000K - 1520lm - CRI 85

Kit de alimentación EM	
1h	220**96015**-00
3h	220**96033**-00
Kit para la alimentación en versión EM con conectores.	

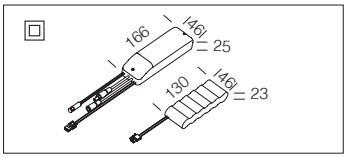

v.a. IP20 IK04
v.l. IP44 IK04

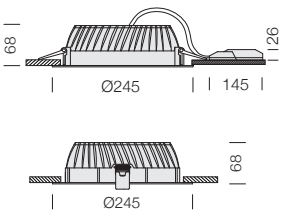

LED: mantenimiento del flujo luminoso al 80%: 50.000h (L80B10).
Factor de potencia >0,9.



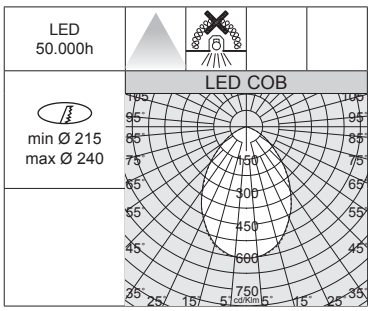

RGO
LOW FLICKER
CASAMB

Saving 245 - DIP SWITCH

		CLD				LÚMENES DE SALIDA (tq= 25 °C)
LED	color	peso	código	I out	W tot	K - ølm - CRI
LED	blanco	0,90	22**176711**-00	***450***	**17**	4000K - 2107lm - CRI 85
			22**176710**-00			3000K - 2001lm - CRI 85

Bajo pedido: versión DIMM DALI (-**1241**).

REGULACIÓN CON DIP SWITCH		
		LÚMENES DE SALIDA (tq= 25 °C)
I out	W tot	K - ølm - CRI
450	***17****	*4000K - 2107lm - CRI 85*
500	**19**	4000K - 2318lm - CRI 85
550	**21**	4000K - 2535lm - CRI 85
600	**23**	4000K - 2738lm - CRI 85

REGULACIÓN CON DIP SWITCH		
		LÚMENES DE SALIDA (tq= 25 °C)
I out	W tot	K - ølm - CRI
450	***17****	*3000K - 2001lm - CRI 85*
500	**19**	3000K - 2202lm - CRI 85
550	**21**	3000K - 2408lm - CRI 85
600	**23**	3000K - 2601lm - CRI 85

Kit de alimentación EM	
1h	220**96015**-00
3h	220**96033**-00
Kit para la alimentación en versión EM con conectores.	

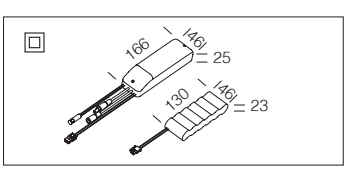



Gama de focos para empotrar con LED de última generación. Esta serie ha nacido para satisfacer las peticiones cada vez más exigentes de sistemas de alumbrado para la decoración de interior. La iluminación tiene que ser eficaz y flexible, para definir de la mejor manera los locales según las distintas exigencias; tiene que tener un impacto considerable, con costes de gestión bajos y tiene que saber durar a lo largo del tiempo.

Cuerpo: foco fijo de aluminio inyectado fundido a presión con muelle para empotrar.

Reflector: óptica de aluminio especular antirreflejo que permite optimizar la eficiencia luminosa.

Lente: se suministra de serie con casco de apantallado antideslumbramiento.

LED: mantenimiento del flujo luminoso al 80%: 50.000h (L80B20). Factor de potencia >0,9.
Clasificación riesgo fotobiológico: grupo exento.

Bajo pedido:
• disponible versión con bornero para cableado eléctrico en doble aislamiento con posibilidad de conexión en bucle (**-90**).
• versión con sistema avanzado de control domótico de la iluminación CASAMBI (luminarias **para instalar en falsos techos/paneles NO metálicos**).
Para más información, consulte el capítulo *Componentes técnicos.*

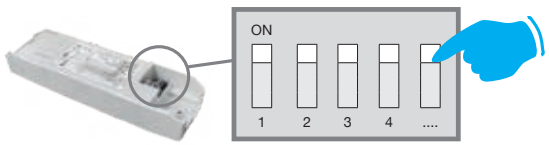

ELIGE LA CORRIENTE ADECUADA PARA OPTIMIZAR EL FLUJO LUMINOSO NECESARIO

REGULACIÓN CON DIP SWITCH: la luminaria está equipada con un driver con *DIP SWITCH* integrado para el **AJUSTE DE LA CORRIENTE** de salida: de esta manera, podrá **ELEGIR EL FLUJO LUMINOSO IDEAL** para cada uno de sus proyectos de iluminación**.**

La posibilidad de elegir la corriente de de los LEDs permite tener siempre a disposición la potencia adecuada a una condición de proyecto específica. La elección de una corriente más baja aumentará la eficiencia y mejorará, por tanto, el ahorro energético, y la corriente mayor dará más luz y la posibilidad de reducir el número de luminarias.

Accesorios: disponibles versiones con diversos acabados estéticos de colores, que se adaptan a cualquier contexto arquitectónico.



Anillo Techno B 114	
negro	220**93030**-00



Anillo con vidrio Techno B 114	
blanco	220**93011**-00
negro	220**93031**-00



Anillo cuadrado Techno B 114	
blanco	220**93012**-00
negro	220**93032**-00



Anillo Techno B 174	
negro	220**93033**-00



Anillo con vidrio Techno B 174	
blanco	220**93014**-00
negro	220**93034**-00



Anillo cuadrado Techno B 174	
blanco	220**93015**-00
negro	220**93035**-00



Anillo Techno B 232	
negro	220**93036**-00



Anillo con vidrio Techno B 232	
blanco	220**93017**-00
negro	220**93037**-00



Anillo cuadrado Techno B 232	
blanco	220**93018**-00
negro	220**93038**-00

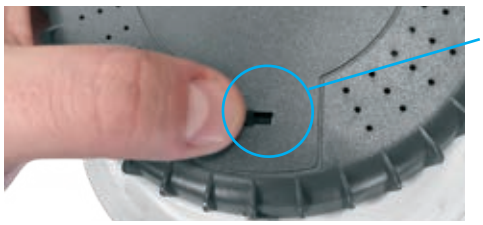

La principal característica de esta luminaria es su tecnología de "cambio de tonalidad": mediante el selector integrado en el cuerpo, se puede elegir la temperatura de color preferida (3000K-4000K-5700K), adaptándose así a la mayoría de las instalaciones.

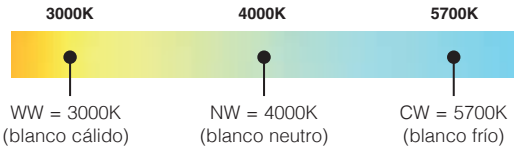



















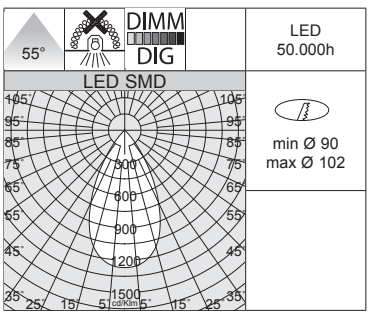

e.g. Techno B 114 + acc. 220**93030**-00





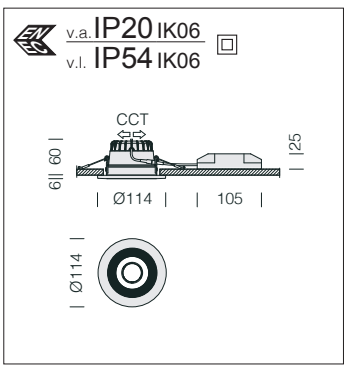

LED: mantenimiento del flujo luminoso al 80%: 50.000h (L80B20). Factor de potencia >0,9.

Techno B 114 - CCT / DIP SWITCH

		CLD				LÚMENES DE SALIDA (tq= 25 °C)
LED	color	peso	código	I out	W tot	K - ølm - CRI - grados
SMD	blanco	0,30	22**163013**-00	***250***	**10**	3000K - 956lm - CRI>80 - 55°
						4000K - 1007lm - CRI>80 - 55°
						5700K - 981lm - CRI>80 - 55°

		CLD D-DIG (DALI)			LÚMENES DE SALIDA (tq= 25 °C)
LED	color	peso	código	W tot	K - ølm - CRI - grados
SMD	blanco	0,30	22**163013-1241**	**10**	3000K - 956lm - CRI>80 - 55°
					4000K - 1007lm - CRI>80 - 55°
					5700K - 981lm - CRI>80 - 55°

REGULACIÓN CON DIP SWITCH		
		LÚMENES DE SALIDA (tq= 25 °C)
I out	W tot	K - ølm - CRI - grados
150	6	3000K - 579lm - CRI>80 - 55°
200	8	3000K - 766lm - CRI>80 - 55°
250	***10***	*3000K - 956lm - CRI>80 - 55°*

REGULACIÓN CON DIP SWITCH		
		LÚMENES DE SALIDA (tq= 25 °C)
I out	W tot	K - ølm - CRI - grados
150	6	4000K - 610lm - CRI>80 - 55°
200	8	4000K - 807lm - CRI>80 - 55°
250	***10***	*4000K - 1007lm - CRI>80 - 55°*

REGULACIÓN CON DIP SWITCH		
		LÚMENES DE SALIDA (tq= 25 °C)
I out	W tot	K - ølm - CRI - grados
150	6	5700K - 594lm - CRI>80 - 55°
200	8	5700K - 786lm - CRI>80 - 55°
250	***10***	*5700K - 981lm - CRI>80 - 55°*

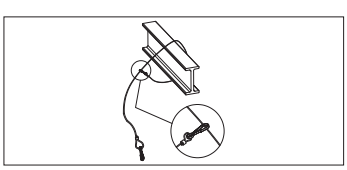

Cable de siguridad
2200**4112**-00
De acero, utilizar para la instalación de las luminarias en el interior de falsos techos.

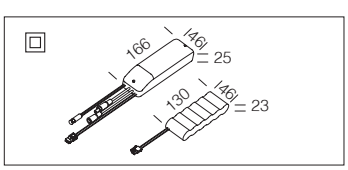

Kit de alimentación EM	
1h	220**96035**-00
3h	220**96037**-00
Kit para la alimentación en versión EM con conectores.	

v.a. IP20 IK06
v.l. IP54 IK06

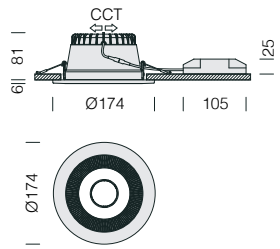

LED: mantenimiento del flujo luminoso al 80%: 50.000h (L80B20).
Factor de potencia >0,9.



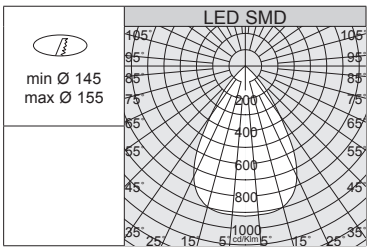

e.g. Techno B 174 + acc. 220**93014**-00



Techno B 174 - CCT / DIP SWITCH

		CLD				LÚMENES DE SALIDA (tq= 25 °C)
LED	color	peso	código	I out	W tot	K - ølm - CRI - grados
SMD	blanco	0,40	22**163113**-00	***500***	**20**	3000K - 2066lm - CRI>80 - 66°
						4000K - 2175lm - CRI>80 - 66°
						5700K - 2120lm - CRI>80 - 66°

		CLD D-DIG (DALI)			LÚMENES DE SALIDA (tq= 25 °C)
LED	color	peso	código	W tot	K - ølm - CRI - grados
SMD	blanco	0,40	22**163113-1241**	**20**	3000K - 2066lm - CRI>80 - 66°
					4000K - 2175lm - CRI>80 - 66°
					5700K - 2120lm - CRI>80 - 66°

REGULACIÓN CON DIP SWITCH		LÚMENES DE SALIDA (tq= 25 °C)
I out	W tot	K - ølm - CRI - grados
400	16	3000K - 1662lm - CRI>80 - 66°
450	18	3000K - 1861lm - CRI>80 - 66°
500	***20***	*3000K - 2066lm - CRI>80 - 66°*

REGULACIÓN CON DIP SWITCH		LÚMENES DE SALIDA (tq= 25 °C)
I out	W tot	K - ølm - CRI - grados
400	16	4000K - *1750lm* - CRI>80 - 66°
450	18	4000K - 1960lm - CRI>80 - 66°
500	***20***	*4000K - 2175lm - CRI>80 - 66°*

REGULACIÓN CON DIP SWITCH		LÚMENES DE SALIDA (tq= 25 °C)
I out	W tot	K - ølm - CRI - grados
400	16	5700K - 1705lm - CRI>80 - 66°
450	18	5700K - 1910lm - CRI>80 - 66°
500	***20***	5700K - *2120lm* - CRI>80 - 66°

Kit de alimentación EM	
1h	220**96035**-00
3h	220**96037**-00
Kit para la alimentación en versión EM con conectores.	

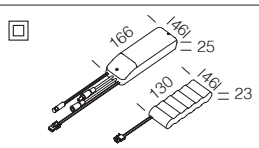

v.a. IP20 IK06
v.l. IP54 IK06

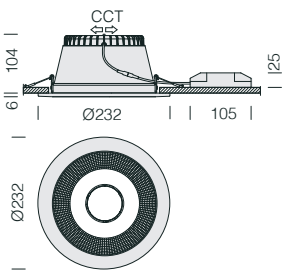

LED: mantenimiento del flujo luminoso al 80%: 50.000h (L80B20).
Factor de potencia >0,9.



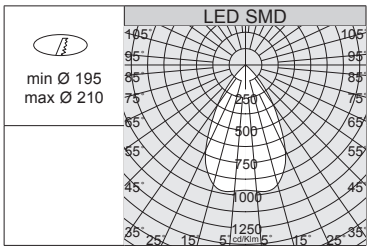

e.g. Techno B 232 + acc. 220**93038**-00

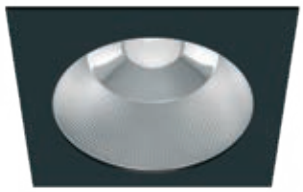

Techno B 232 - CCT / DIP SWITCH

		CLD				LÚMENES DE SALIDA (tq= 25 °C)
LED	color	peso	código	I out	W tot	K - ølm - CRI - grados
SMD	blanco	0,60	22**163213**-00	***700***	**28**	3000K - 2717lm - CRI>80 - 62°
						4000K - 2860lm - CRI>80 - 62°
						5700K - 2789lm - CRI>80 - 62°

		CLD D-DIG (DALI)			LÚMENES DE SALIDA (tq= 25 °C)
LED	color	peso	código	W tot	K - ølm - CRI - grados
SMD	blanco	0,60	22**163213-1241**	**28**	3000K - 2717lm - CRI>80 - 62°
					4000K - 2860lm - CRI>80 - 62°
					5700K - 2789lm - CRI>80 - 62°

REGULACIÓN CON DIP SWITCH		LÚMENES DE SALIDA (tq= 25 °C)
I out	W tot	K - ølm - CRI - grados
500	19	3000K - 1960lm - CRI>80 - 62°
600	24	3000K - 2337lm - CRI>80 - 62°
650	26	3000K - 2527lm - CRI>80 - 62°
700	***28***	*3000K - 2717lm - CRI>80 - 62°*

REGULACIÓN CON DIP SWITCH		LÚMENES DE SALIDA (tq= 25 °C)
I out	W tot	K - ølm - CRI - grados
500	19	4000K - 2063lm - CRI>80 - 62°
600	24	4000K - 2460lm - CRI>80 - 62°
650	26	4000K - 2660lm - CRI>80 - 62°
700	***28***	*4000K - 2860lm - CRI>80 - 62°*

REGULACIÓN CON DIP SWITCH		LÚMENES DE SALIDA (tq= 25 °C)
I out	W tot	K - ølm - CRI - grados
500	19	5700K - 2011lm - CRI>80 - 62°
600	24	5700K - 2378lm - CRI>80 - 62°
650	26	5700K - 2567lm - CRI>80 - 62°
700	***28***	5700K - *2789lm* - CRI>80 - 62°

Kit de alimentación EM	
1h	220**96035**-00
3h	220**96037**-00
Kit para la alimentación en versión EM con conectores.	

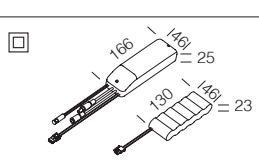



Studio - URG<19

Cuerpo: de aluminio inyectado fundido a presión con difusor de PMMA transparente.

Reflector: óptica de aluminio oxidado y bruñido.

LED: mantenimiento del flujo luminoso al 80%: 70.000h (L80B10). Factor de potencia >0,9.

Studio B - URG<22

Cuerpo: de aluminio inyectado fundido a presión con difusor de policarbonato transparente.

Reflector: óptica de aluminio especular antirreflejo que permite optimizar la eficiencia luminosa.

Lente: en PMMA de alta eficiencia con un coeficiente de deslumbramiento muy bajo.

LED: mantenimiento del flujo luminoso al 80%: 70.000h (L80B10). Factor de potencia >0,9.

Bajo pedido:

- disponible versión con LED 2700K y 5000K.
- disponible versión con bornero para cableado eléctrico en doble aislamiento con posibilidad de conexión en bucle (**-90**).
- versión con sistema avanzado de control domótico de la iluminación CASAMBI (luminarias **para instalar en falsos techos/paneles NO metálicos**).

Para más información, consulte el capítulo *Componentes técnicos.*

v.a. IP20 IK04
v.l. IP44 IK04

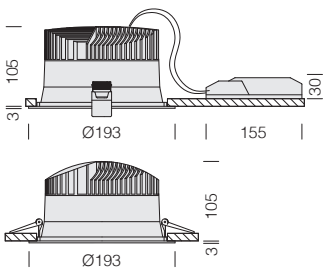

LED: mantenimiento del flujo luminoso al 80%: 70.000h (L80B10).
Factor de potencia >0,9.



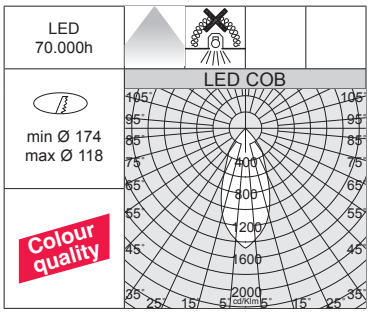

Studio 193 - DIP SWITCH

		CLD				LÚMENES DE SALIDA (tq= 25 °C)
LED	color	peso	código	I out	W tot	K - ølm - CRI
COB	blanco	1,10	22**161010**-00	***650***	**24**	4000K - 2805lm - **CRI>90**
			22**161010-39**			3000K - 2665lm - **CRI>90**

Bajo pedido: disponible en versión DIMM DALI (**-1241** y **-3941**).

REGULACIÓN CON DIP SWITCH		
		LÚMENES DE SALIDA (tq= 25 °C)
I out	W tot	K - ølm - CRI
600	22*	4000K - 2618lm - **CRI>90**
650	***24****	*4000K - 2805lm - **CRI>90***
750	28*	4000K - 3188lm - **CRI>90**
850	31	4000K - 3579lm - **CRI>90**

REGULACIÓN CON DIP SWITCH		
		LÚMENES DE SALIDA (tq= 25 °C)
I out	W tot	K - ølm - CRI
600	22*	3000K - 2487lm - **CRI>90**
650	***24****	*3000K - 2665lm - **CRI>90***
750	28*	3000K - 3029lm - **CRI>90**
850	31	3000K - 3400lm - **CRI>90**

Kit de alimentación EM	
1h	220**96015**-00
3h	220**96033**-00
Kit para la alimentación en versión EM con conectores.	

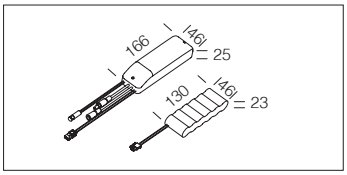

v.a. IP20 IK04
v.l. IP44 IK04

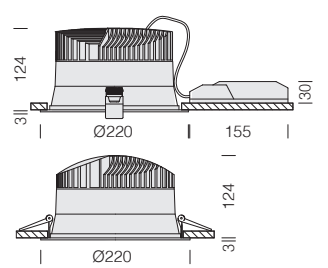

LED: mantenimiento del flujo luminoso al 80%: 70.000h (L80B10).
Factor de potencia >0,9.



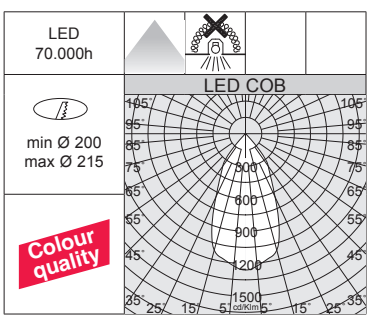

Studio 220 - DIP SWITCH

		CLD				LÚMENES DE SALIDA (tq= 25 °C)
LED	color	peso	código	I out	W tot	K - ølm - CRI
COB	blanco	1,50	22**161110**-00	***950***	**36**	4000K - 3940lm - **CRI>90**
			22**161110-39**			3000K - 3743lm - **CRI>90**

Bajo pedido: disponible en versión DIMM DALI (**-1241** y **-3941**).

REGULACIÓN CON DIP SWITCH		
		LÚMENES DE SALIDA (tq= 25 °C)
I out	W tot	K - ølm - CRI
900	34	4000K - 3775lm - **CRI>90**
950	***36***	*4000K - 3940lm - **CRI>90***
1050	40	4000K - 4286lm - **CRI>90**

REGULACIÓN CON DIP SWITCH		
		LÚMENES DE SALIDA (tq= 25 °C)
I out	W tot	K - ølm - CRI
900	34	3000K - 3586lm - **CRI>90**
950	***36***	*3000K - 3743lm - **CRI>90***
1050	40	3000K - 4072lm - **CRI>90**

Kit de alimentación EM	
1h	220**96015**-00
3h	220**96033**-00
Kit para la alimentación en versión EM con conectores.	

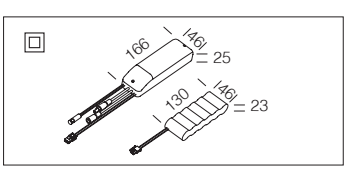

Cable de seguridad
2200**4112**-00
De acero, utilizar para la instalación de las luminarias en el interior de falsos techos.

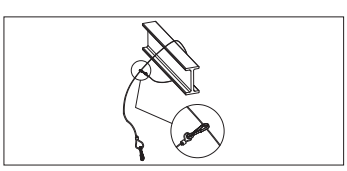

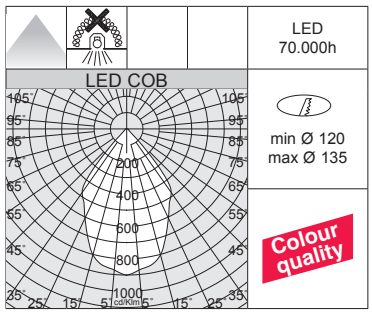



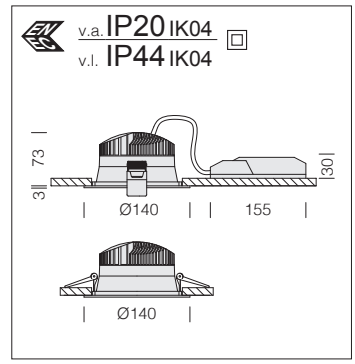

LED: mantenimiento del flujo luminoso al 80%: 70.000h (L80B10). Factor de potencia >0,9.

Studio B 140 - DIP SWITCH

		CLD				LÚMENES DE SALIDA (tq= 25 °C)
LED	color	peso	código	I out	W tot	K - ølm - CRI
COB	blanco	0,50	22**160811**-00	***350***	**13**	4000K - 1520lm - **CRI>90**
			22**160811-39**			3000K - 1444lm - **CRI>90**

Bajo pedido: disponible en versión DIMM DALI (**-1241** y **-3941**).

REGULACIÓN CON DIP SWITCH		
		LÚMENES DE SALIDA (tq= 25 °C)
I out	W tot	K - ølm - CRI
250	9	4000K - 1099lm - **CRI>90**
300	11	4000K - 1310lm - **CRI>90**
350	***13***	*4000K - 1520lm - **CRI>90***

REGULACIÓN CON DIP SWITCH		
		LÚMENES DE SALIDA (tq= 25 °C)
I out	W tot	K - ølm - CRI
250	9	3000K - 1044lm - **CRI>90**
300	11	3000K - 1244lm - **CRI>90**
350	***13***	*3000K - 1444lm - **CRI>90***

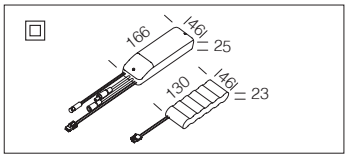

Kit de alimentación EM	
1h	220**96015**-00
3h	220**96033**-00
Kit para la alimentación en versión EM con conectores.	

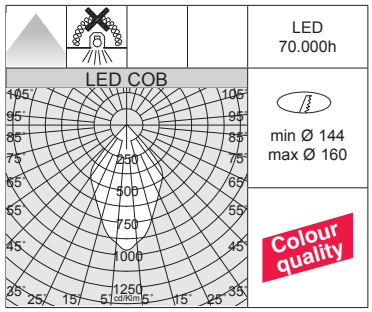



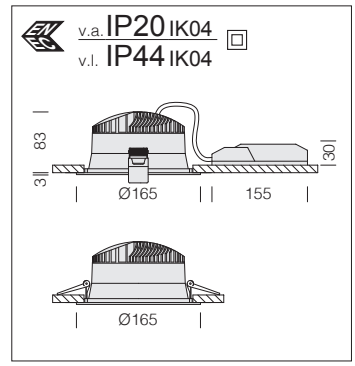

LED: mantenimiento del flujo luminoso al 80%: 70.000h (L80B10). Factor de potencia >0,9.

Studio B 165 - DIP SWITCH

		CLD				LÚMENES DE SALIDA (tq= 25 °C)
LED	color	peso	código	I out	W tot	K - ølm - CRI
COB	blanco	0,60	22**160911**-00	***550***	**20**	4000K - 2290lm - **CRI>90**
			22**160911-39**			3000K - 2176lm - **CRI>90**

Bajo pedido: disponible en versión DIMM DALI (**-1241** y **-3941**).

REGULACIÓN CON DIP SWITCH		
		LÚMENES DE SALIDA (tq= 25 °C)
I out	W tot	K - ølm - CRI
550	***20***	*4000K - 2290lm - **CRI>90***
600	22	4000K - 2450lm - **CRI>90**
650	24	4000K - 2722lm - **CRI>90**
700	25	4000K - 2914lm - **CRI>90**

REGULACIÓN CON DIP SWITCH		
		LÚMENES DE SALIDA (tq= 25 °C)
I out	W tot	K - ølm - CRI
550	***20***	*3000K - 2176lm - **CRI>90***
600	22	3000K - 2328lm - **CRI>90**
650	24	3000K - 2586lm - **CRI>90**
700	25	3000K - 2768lm - **CRI>90**

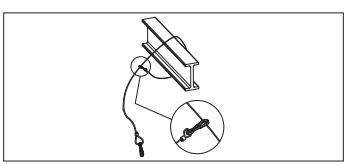

Cable de siguridad
2200**4112**-00
De acero, utilizar para la instalación de las luminarias en el interior de falsos techos.

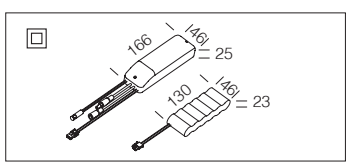

Kit de alimentación EM	
1h	220**96015**-00
3h	220**96033**-00
Kit para la alimentación en versión EM con conectores.	

v.a. IP20 IK04
v.l. IP44 IK04

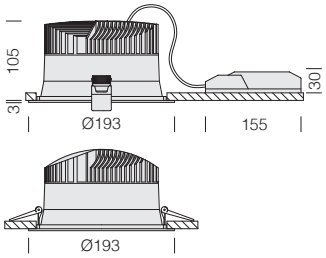

LED: mantenimiento del flujo luminoso al 80%: 70.000h (L80B10). Factor de potencia >0,9.



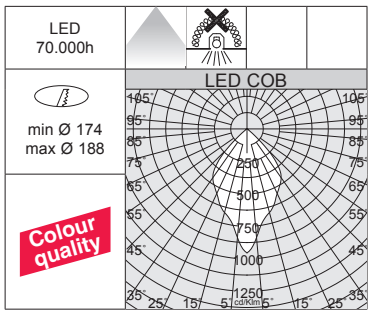

Studio B 193 - DIP SWITCH

		CLD				LÚMENES DE SALIDA (tq= 25 °C)
LED	color	peso	código	I out	W tot	K - ølm - CRI
COB	blanco	1,10	22**161011**-00	***600***	**22**	4000K - 2718lm - **CRI>90**
			22**161011-39**			3000K - 2582lm - **CRI>90**

Bajo pedido: disponible en versión DIMM DALI (**-1241** y **-3941**).

REGULACIÓN CON DIP SWITCH		
		LÚMENES DE SALIDA (tq= 25 °C)
I out	W tot	K - ølm - CRI
600	***22****	*4000K - 2718lm - **CRI>90***
650	24	4000K - 2913lm - **CRI>90**
750	28	4000K - 3340lm - **CRI>90**
800	30	4000K - 3492lm - **CRI>90**

REGULACIÓN CON DIP SWITCH		
		LÚMENES DE SALIDA (tq= 25 °C)
I out	W tot	K - ølm - CRI
600	***22****	*3000K - 2582lm - **CRI>90***
650	24	3000K - 2767lm - **CRI>90**
750	28	3000K - 3173lm - **CRI>90**
800	30	3000K - 3317lm - **CRI>90**

Kit de alimentación EM	
1h	220**96015**-00
3h	220**96033**-00
Kit para la alimentación en versión EM con conectores.	

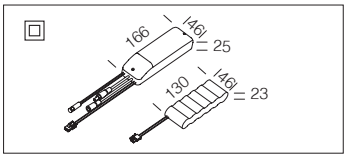

v.a. IP20 IK04
v.l. IP44 IK04

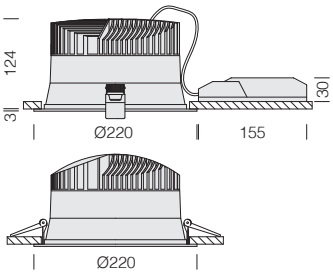

LED: mantenimiento del flujo luminoso al 80%: 70.000h (L80B10). Factor de potencia >0,9.



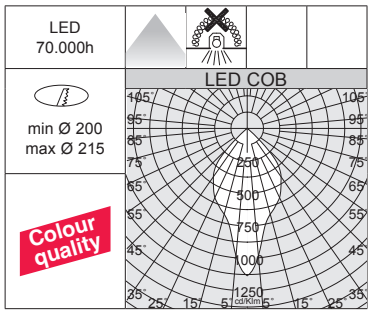

Studio B 220 - DIP SWITCH

		CLD				LÚMENES DE SALIDA (tq= 25 °C)
LED	color	peso	código	I out	W tot	K - ølm - CRI
COB	blanco	1,50	22**161111**-00	***950***	**36**	4000K - 4070lm - **CRI>90**
			22**161111-39**			3000K - 3867lm - **CRI>90**

Bajo pedido: disponible en versión DIMM DALI (**-1241** y **-3941**).

REGULACIÓN CON DIP SWITCH		
		LÚMENES DE SALIDA (tq= 25 °C)
I out	W tot	K - ølm - CRI
900	34	4000K - 3899lm - **CRI>90**
950	***36***	*4000K - 4070lm - **CRI>90***
1050	40	4000K - 4451lm - **CRI>90**

REGULACIÓN CON DIP SWITCH		
		LÚMENES DE SALIDA (tq= 25 °C)
I out	W tot	K - ølm - CRI
900	34	3000K - 3704lm - **CRI>90**
950	***36***	*3000K - 3867lm - **CRI>90***
1050	40	3000K - 4228lm - **CRI>90**

Kit de alimentación EM	
1h	220**96015**-00
3h	220**96033**-00
Kit para la alimentación en versión EM con conectores.	

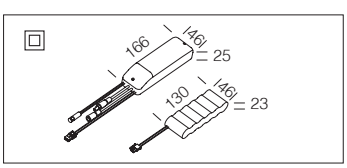



Familia de aparatos estudiados para unir un elevado ahorro energético a una óptima calidad de luz emitida, para responder a las varias exigencias de seguridad y mantenimiento. El diseño del aparato es extremadamente simple y funcional. Fabricados en conformidad a las normas EN 12464 para video terminal

Cuerpo - reflector: de policarbonato irrompible y autoextinguible V2, metalizado con polvo de aluminio de alta eficiencia con alveolos antirreflejo y antideslumbramiento. Borde de tope al techo registrable con acabado fotograbado de color blanco o aluminio. Fijaciones de acero galvanizado, con alojamiento para muelles de fijación al techo registrable realizadas con cable de acero galvanizado. Apantallado a 65°.

LED: mantenimiento del flujo luminoso al 80%: 70.000h (L80B10). Factor de potencia >0,95.
Clasificación riesgo fotobiológico: grupo exento.

Bajo pedido:
- disponible en versión DIMM-DALI (**-1241** y **-3941**).
- disponible versión con bornero para cableado eléctrico en doble aislamiento con posibilidad de conexión en bucle (**-90**).
- versión con sistema avanzado de control domótico de la iluminación CASAMBI (luminarias **para instalar en falsos techos/paneles NO metálicos**).

Para más información, consulte el capítulo *Componentes técnicos.*





ELIGE LA CORRIENTE ADECUADA PARA OPTIMIZAR EL FLUJO LUMINOSO NECESARIO

REGULACIÓN CON DIP SWITCH: la luminaria está equipada con un driver con *DIP SWITCH* integrado para el **AJUSTE DE LA CORRIENTE** de salida: de esta manera, podrá **ELEGIR EL FLUJO LUMINOSO IDEAL** para cada uno de sus proyectos de iluminación**.**

La posibilidad de elegir la corriente de de los LEDs permite tener siempre a disposición la potencia adecuada a una condición de proyecto específica. La elección de una corriente más baja aumentará la eficiencia y mejorará, por tanto, el ahorro energético, y la corriente mayor dará más luz y la posibilidad de reducir el número de luminarias.

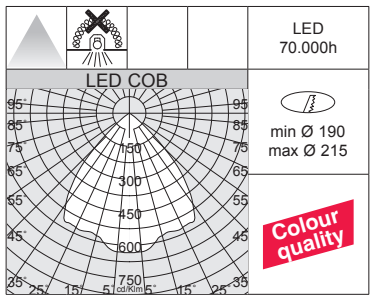

Reflector Dark light: De policarbonato, autoextinguible V2, metalizado con polvos de aluminio, a alto vacío con procedimiento de C.V.D. para un mayor control y rendimiento de la luz.

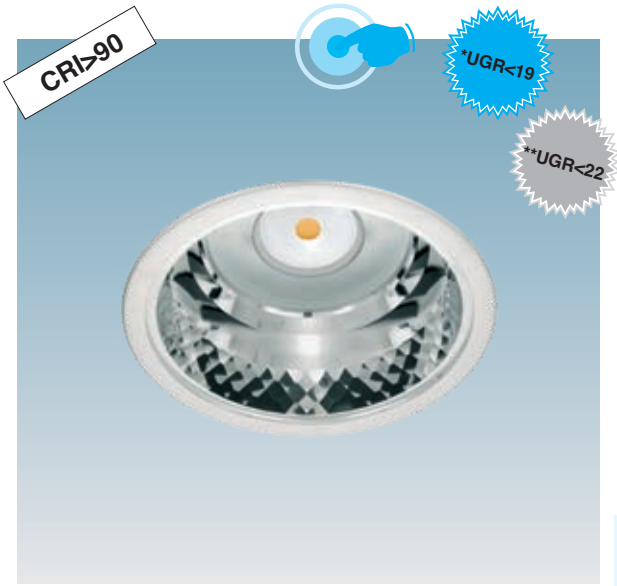

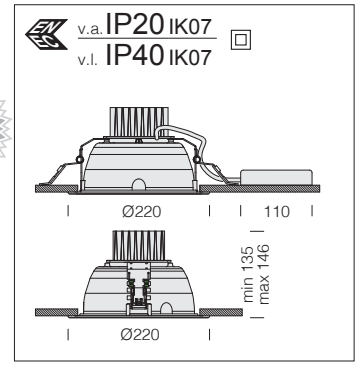

LED: mantenimiento del flujo luminoso al 80%: 70.000h (L80B10). Factor de potencia >0,95.

***UGR<19** = 13W
****UGR<22** = 17W ÷ 24W

Office 1 DARK - DIP SWITCH

		CLD				LÚMENES DE SALIDA (tq= 25 °C)
LED	color	peso	código	I out	W tot	K - ølm - CRI
COB	aluminio	0,90	22**152972**-00	***350***	**13**	4000K - 1484lm - **CRI>90**
			22**152972-39**			3000K - 1409lm - **CRI>90**

Bajo pedido: versión con borde blanco y versión DIMM DALI (**-1241** y **-3941**).

REGULACIÓN CON DIP SWITCH		
		LÚMENES DE SALIDA (tq= 25 °C)
I out	W tot	K - ølm - CRI
350	***13****	*4000K - 1484lm - **CRI>90***
450	17**	4000K - 1889lm - **CRI>90**
550	20**	4000K - 2302lm - **CRI>90**
650	24**	4000K - 2682lm - **CRI>90**

REGULACIÓN CON DIP SWITCH		
		LÚMENES DE SALIDA (tq= 25 °C)
I out	W tot	K - ølm - CRI
350	***13****	*3000K - 1409lm - **CRI>90***
450	17**	3000K - 1714lm - **CRI>90**
550	20**	3000K - 2186lm - **CRI>90**
650	24**	3000K - 2548lm - ***CRI>90***

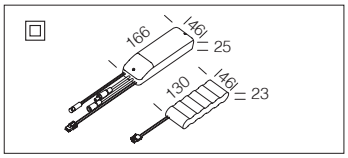

Kit de alimentación EM	
1h	220**96035**-00
3h	220**96037**-00
Kit para la alimentación en versión EM con conectores.	

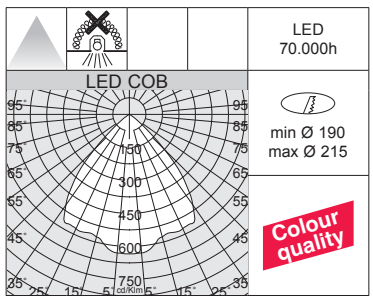

Reflector Dark light: De policarbonato, autoextinguible V2, metalizado con polvos de aluminio, a alto vacío con procedimiento de C.V.D. para un mayor control y rendimiento de la luz.



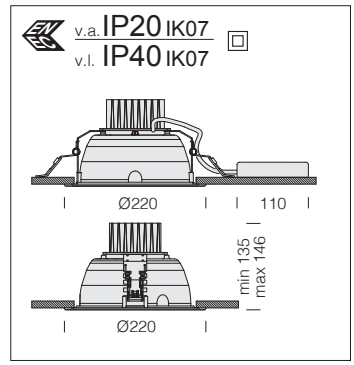

LED: mantenimiento del flujo luminoso al 80%: 70.000h (L80B10). Factor de potencia >0,95.

****UGR<22** = 31W

Office 1 DARK - DIP SWITCH

		CLD				LÚMENES DE SALIDA (tq= 25 °C)
LED	color	peso	código	I out	W tot	K - ølm - CRI
COB	aluminio	0,90	22**152973**-00	***850***	**31**	4000K - 3412lm - **CRI>90**
			22**152973-39**			3000K - 3241lm - **CRI>90**

Bajo pedido: versión con borde blanco y versión DIMM DALI (**-1241** y **-3941**).

REGULACIÓN CON DIP SWITCH		
		LÚMENES DE SALIDA (tq= 25 °C)
I out	W tot	K - ølm - CRI
850	***31****	*4000K - 3412lm - **CRI>90***
950	35	4000K - 3771lm - **CRI>90**
1050	39	4000K - 4090lm - **CRI>90**

REGULACIÓN CON DIP SWITCH		
		LÚMENES DE SALIDA (tq= 25 °C)
I out	W tot	K - ølm - CRI
850	***31****	*3000K - 3241lm - **CRI>90***
950	35	3000K - 3582lm - **CRI>90**
1050	39	3000K - 3885lm - **CRI>90**

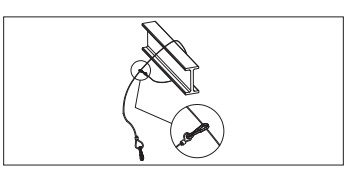

Cable de siguridad
2200**4112**-00
De acero, utilizar para la instalación de las luminarias en el interior de falsos techos.

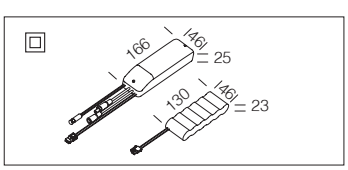

Kit de alimentación EM	
1h	220**96035**-00
3h	220**96037**-00
Kit para la alimentación en versión EM con conectores.	

v.a. IP20 IK07
v.l. IP40 IK07

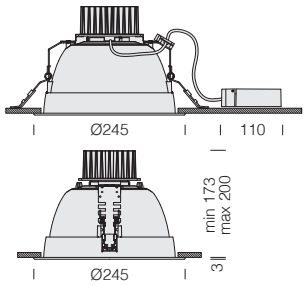

LED: mantenimiento del flujo luminoso al 80%: 70.000h (L80B10).
Factor de potencia >0,95.



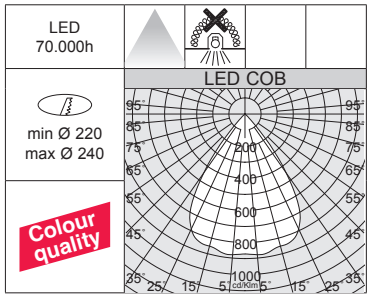

Reflector Dark light: De policarbonato, autoextinguible V2, metalizado con polvos de aluminio, a alto vacío con procedimiento de C.V.D. para un mayor control y rendimiento de la luz.

Office 2 Dark - DIP SWITCH

		CLD				LÚMENES DE SALIDA (tq= 25 °C)
LED	color	peso	código	I out	W tot	K - ølm - CRI
COB	aluminio	1,00	22**152577**-00	***600***	**21**	4000K - 2550lm - **CRI>90**
			22**152577-39**			3000K - 2422lm - **CRI>90**

Bajo pedido: versión con borde blanco y versión DIMM DALI (**-1241** y **-3941**).

REGULACIÓN CON DIP SWITCH

		LÚMENES DE SALIDA (tq= 25 °C)
I out	W tot	K - ølm - CRI
600	***21***	*4000K - 2550lm - **CRI>90***
650	23	4000K - 2741lm - **CRI>90**
700	25	4000K - 2920lm - **CRI>90**
800	29	4000K - 3206lm - **CRI>90**

REGULACIÓN CON DIP SWITCH

		LÚMENES DE SALIDA (tq= 25 °C)
I out	W tot	K - ølm - CRI
600	***21***	*3000K - 2422lm - **CRI>90***
650	23	3000K - 2604lm - **CRI>90**
700	25	3000K - 2774lm - **CRI>90**
800	29	3000K - 3046lm - **CRI>90**

Kit de alimentación EM	
1h	220**96035**-00
3h	220**96037**-00
Kit para la alimentación en versión EM con conectores.	

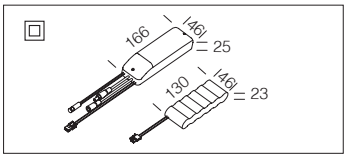

v.a. IP20 IK07
v.l. IP40 IK07

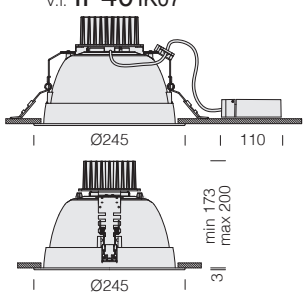

LED: mantenimiento del flujo luminoso al 80%: 70.000h (L80B10).
Factor de potencia >0,95.



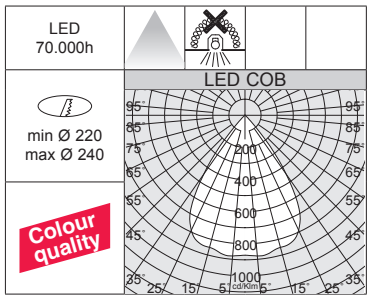

Reflector Dark light: De policarbonato, autoextinguible V2, metalizado con polvos de aluminio, a alto vacío con procedimiento de C.V.D. para un mayor control y rendimiento de la luz.

Office 2 Dark - DIP SWITCH

		CLD				LÚMENES DE SALIDA (tq= 25 °C)
LED	color	peso	código	I out	W tot	K - ølm - CRI
COB	aluminio	1,00	22**152578**-00	***1050***	**38**	4000K - 4028lm - **CRI>90**
			22**152578-39**			3000K - 3827lm - **CRI>90**

Bajo pedido: versión con borde blanco y versión DIMM DALI (**-1241** y **-3941**).

REGULACIÓN CON DIP SWITCH

		LÚMENES DE SALIDA (tq= 25 °C)
I out	W tot	K - ølm - CRI
900	**33**	4000K - 3591lm - **CRI>90**
950	**35**	4000K - 3748lm - **CRI>90**
1050	***38***	*4000K - 4028lm - **CRI>90***

REGULACIÓN CON DIP SWITCH

		LÚMENES DE SALIDA (tq= 25 °C)
I out	W tot	K - ølm - CRI
900	**33**	3000K - 3412lm - **CRI>90**
950	**35**	3000K - 3561lm - **CRI>90**
1050	***38***	*3000K - 3827lm - **CRI>90***

Kit de alimentación EM	
1h	220**96035**-00
3h	220**96037**-00
Kit para la alimentación en versión EM con conectores.	

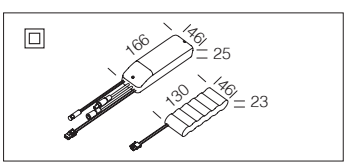



Una buena iluminación brinda una correcta apreciación del ambiente y permite vivir de manera adecuada. Con estas premisas tiene origen el proyector para empotrar Milano, ideal para ser instalado rápidamente y con costos reducidos en cualquier ambiente de exhibición para satisfacer toda exigencia de luz artificial en el proyecto de interiores.

Cuerpo: de aluminio con alojamiento para muelles de fijación al techo. .

Reflector: de aluminio metalizado y prismatizado.

Lente: se suministra de serie con casco de apantallado antideslumbramiento.

Bajo pedido:

- disponible versión con bornero para cableado eléctrico en doble aislamiento con posibilidad de conexión en bucle (**-90**).
- versión con sistema avanzado de control domótico de la iluminación CASAMBI (luminarias **para instalar en falsos techos/paneles NO metálicos**). Para más información, consulte el capítulo *Componentes técnicos*.



La principal característica de esta luminaria es su tecnología de "cambio de tonalidad": mediante el selector integrado en el cuerpo, se puede elegir la temperatura de color preferida (3000K-4000K-6000K), adaptándose así a la mayoría de las instalaciones.

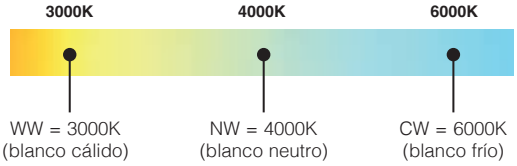



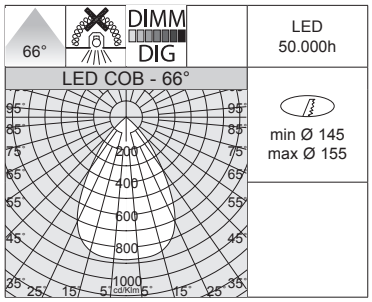



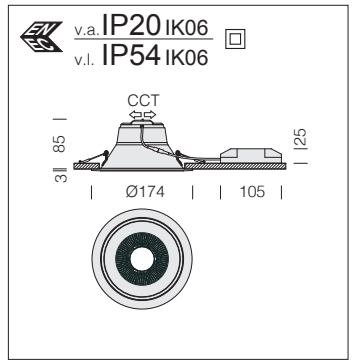

LED: mantenimiento del flujo luminoso al 80%: 50.000h (L80B20). Factor de potencia >0,9.

Milano small - UGR<19 - CCT / DIP SWITCH

		CLD				
LED	color	peso	código	I out	W tot	LÚMENES DE SALIDA (tq= 25 °C) K - ølm - CRI - grados
LED	blanco	0,40	220**83101**-00	***400***	**17**	3000K - 1728lm - CRI>80 - 66°
						4000K - 1819lm - CRI>80 - 66°
						6000K - 1733lm - CRI>80 - 66°

		CLD D-DIG (DALI)			LÚMENES DE SALIDA (tq= 25 °C)
LED	color	peso	código	W tot	K - ølm - CRI - grados
LED	blanco	0,40	220**83101-1241**	**17**	3000K - 1728lm - CRI>80 - 66°
					4000K - 1819lm - CRI>80 - 66°
					6000K - 1733lm - CRI>80 - 66°

REGULACIÓN CON DIP SWITCH		
		LÚMENES DE SALIDA (tq= 25 °C)
I out	W tot	K - ølm - CRI - grados
400	**17**	*3000K - 1728lm - CRI>80 - 66°*
450	**19**	3000K - 1903lm - CRI>80 - 66°
500	**21**	3000K - 2066lm - CRI>80 - 66°

REGULACIÓN CON DIP SWITCH		
		LÚMENES DE SALIDA (tq= 25 °C)
I out	W tot	K - ølm - CRI - grados
400	**17**	*4000K - 1819lm - CRI>80 - 66°*
450	**19**	4000K - 2003lm - CRI>80 - 66°
500	**21**	4000K - 2175lm - CRI>80 - 66°

REGULACIÓN CON DIP SWITCH		
		LÚMENES DE SALIDA (tq= 25 °C)
I out	W tot	K - ølm - CRI - grados
400	**17**	*6000K - 1733lm - CRI>80 - 66°*
450	**19**	6000K - 1953lm - CRI>80 - 66°
500	**21**	6000K - 2120lm - CRI>80 - 66°

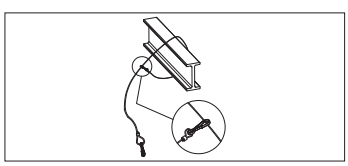

Cable de siguridad
2200**4112**-00
De acero, utilizar para la instalación de las luminarias en el interior de falsos techos.

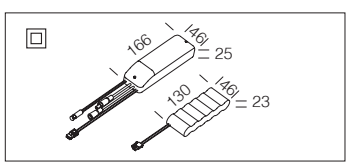

Kit de alimentación EM	
1h	220**96035**-00
3h	220**96037**-00
Kit para la alimentación en versión EM con conectores.	

v.a. IP20 IK06
v.l. IP54 IK06

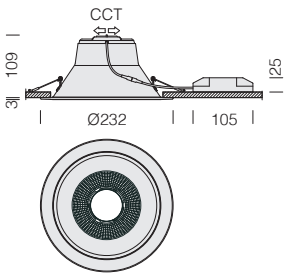



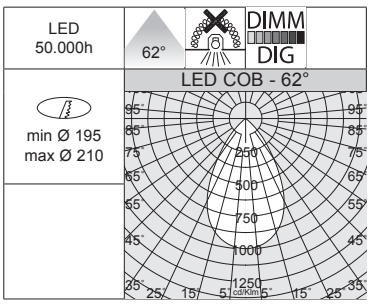

LED: mantenimiento del flujo luminoso al 80%: 50.000h (L80B20). Factor de potencia >0,9.

Milano big - UGR<19 - CCT / DIP SWITCH

		CLD				LÚMENES DE SALIDA (tq= 25 °C)
LED	color	peso	código	I out	W tot	K - ølm - CRI - grados
LED	blanco	0,50	220**83002**-00	***600***	**23**	3000K - 2437lm - CRI>80 - 62°
						4000K - 2566lm - CRI>80 - 62°
						6000K - 2501lm - CRI>80 - 62°

		CLD D-DIG (DALI)			LÚMENES DE SALIDA (tq= 25 °C)
LED	color	peso	código	W tot	K - ølm - CRI - grados
LED	blanco	0,50	220**83002-1241**	**23**	3000K - 2437lm - CRI>80 - 62°
					4000K - 2566lm - CRI>80 - 62°
					6000K - 2501lm - CRI>80 - 62°

REGULACIÓN CON DIP SWITCH		LÚMENES DE SALIDA (tq= 25 °C)
I out	W tot	K - ølm - CRI - grados
500	19	3000K - 2052lm - CRI>80 - 62°
550	21	3000K - 2251lm - CRI>80 - 62°
600	***23***	*3000K - 2437lm - CRI>80 - 62°*
700	26	3000K - 2791lm - CRI>80 - 62°

REGULACIÓN CON DIP SWITCH		LÚMENES DE SALIDA (tq= 25 °C)
I out	W tot	K - ølm - CRI - grados
500	19	4000K - 2160lm - CRI>80 - 62°
550	21	4000K - 2370lm - CRI>80 - 62°
600	***23***	*4000K - 2566lm - CRI>80 - 62°*
700	26	4000K - 2938lm - CRI>80 - 62°

REGULACIÓN CON DIP SWITCH		LÚMENES DE SALIDA (tq= 25 °C)
I out	W tot	K - ølm - CRI - grados
500	19	6000K - 2106lm - CRI>80 - 62°
550	21	6000K - 2311lm - CRI>80 - 62°
600	***23***	*6000K - 2501lm - CRI>80 - 62°*
700	26	6000K - 2864lm - CRI>80 - 62°

Kit de alimentación EM	
1h	220**96035**-00
3h	220**96037**-00
Kit para la alimentación en versión EM con conectores.	

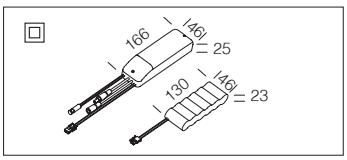

v.a. IP20 IK06
v.l. IP54 IK06

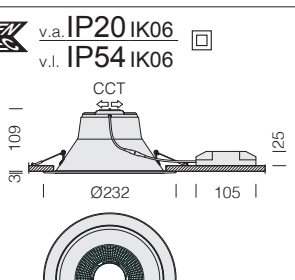



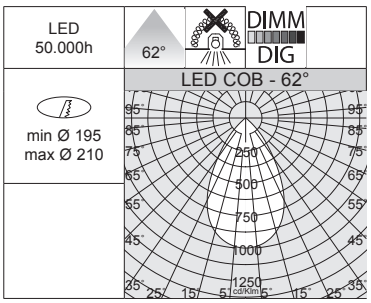

LED: mantenimiento del flujo luminoso al 80%: 50.000h (L80B20). Factor de potencia >0,9.

Milano big - UGR<19 - CCT / DIP SWITCH

		CLD				LÚMENES DE SALIDA (tq= 25 °C)
LED	color	peso	código	I out	W tot	K - ølm - CRI - grados
LED	blanco	0,50	220**83001**-00	***800***	**31**	3000K - 3082lm - CRI>80 - 62°
						4000K - 3245lm - CRI>80 - 62°
						6000K - 3163lm - CRI>80 - 62°

		CLD D-DIG (DALI)			LÚMENES DE SALIDA (tq= 25 °C)
LED	color	peso	código	W tot	K - ølm - CRI - grados
LED	blanco	0,50	220**83001-1241**	**31**	3000K - 3082lm - CRI>80 - 62°
					4000K - 3245lm - CRI>80 - 62°
					6000K - 3163lm - CRI>80 - 62°

REGULACIÓN CON DIP SWITCH		LÚMENES DE SALIDA (tq= 25 °C)
I out	W tot	K - ølm - CRI - grados
800	***31***	*3000K - 3082lm - CRI>80 - 62°*
850	33	3000K - 3236lm - CRI>80 - 62°
900	35	3000K - 3447lm - CRI>80 - 62°

REGULACIÓN CON DIP SWITCH		LÚMENES DE SALIDA (tq= 25 °C)
I out	W tot	K - ølm - CRI - grados
800	***31***	*4000K - 3245lm - CRI>80 - 62°*
850	33	4000K - 3406lm - CRI>80 - 62°
900	35	4000K - 3629lm - CRI>80 - 62°

REGULACIÓN CON DIP SWITCH		LÚMENES DE SALIDA (tq= 25 °C)
I out	W tot	K - ølm - CRI - grados
800	***31***	*6000K - 3163lm - CRI>80 - 62°*
850	33	6000K - 3321lm - CRI>80 - 62°
900	35	6000K - 3538lm - CRI>80 - 62°

Kit de alimentación EM	
1h	220**96035**-00
3h	220**96037**-00
Kit para la alimentación en versión EM con conectores.	

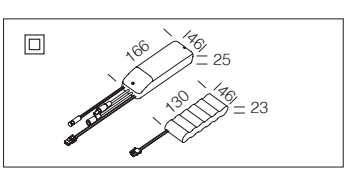



Cuerpo: de aluminio fundido a presión con alojamiento para muelles de fijación al techo.

Reflector: óptica dark light de aluminio especular antirreflejo, que permite optimizar la eficiencia luminosa. Bajo pedido versión con óptica extensiva satinada.

LED: high energy saving. Mantenimiento del flujo luminoso al 80%: 70.000h (L80B10).
Factor de potencia >0,9.









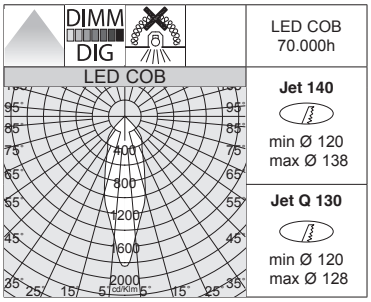

3-4 Bajo pedido versión con óptica extensiva satinada.





IP65 IK04

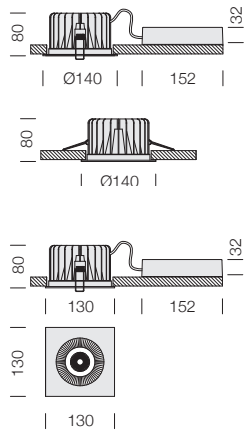



Jet 140 - IP65 (1)						
			CLD	CLD D-DIG (DALI)		LÚMENES DE SALIDA (tq= 25 °C)
LED	color	peso	código	código	W tot	K - ølm - CRI
COB	blanco	1,10	220**65612**-00	220**65612-1241**	**23**	4000K - 1892lm - **CRI>90**
			220**65612-39**	220**65612-3941**		3000K - 1797lm - **CRI>90**

Jet Q 130 - IP65 (2)						
			CLD	CLD D-DIG (DALI)		LÚMENES DE SALIDA (tq= 25 °C)
LED	color	peso	código	código	W tot	K - ølm - CRI
COB	blanco	1,10	220**65712**-00	220**65712-1241**	**23**	4000K - 1892lm - **CRI>90**
			220**65712-39**	220**65712-3941**		3000K - 1797lm - **CRI>90**

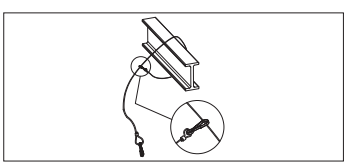

Cable de siguridad
2200**4112**-00
De acero, utilizar para la instalación de las luminarias en el interior de falsos techos.

IP65 IK04

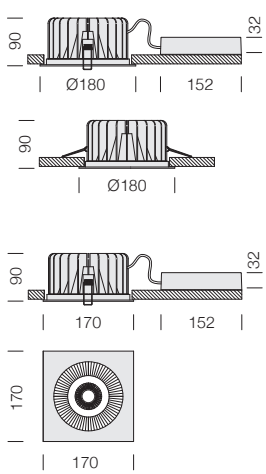

alimentador IP65



LED COB 70.000h

DIMM DIG

Jet 180
min Ø 158
max Ø 178

Jet Q 170
min Ø 158
max Ø 168

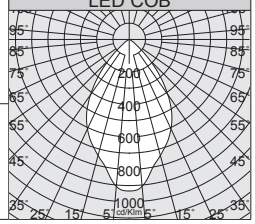

3-4 Bajo pedido versión con óptica extensiva satinada.



Jet 180 - IP65 (1)

		CLD		CLD D-DIG (DALI)		LÚMENES DE SALIDA (tq= 25 °C)
LED	color	peso	código	código	W tot	K - ølm - CRI
COB	blanco	1,60	220**65613**-00	220**65613-1241**	**32**	4000K - 3423lm - **CRI>90**
			220**65613-39**	220**65613-3941**		3000K - 3251lm - **CRI>90**

Jet Q 170 - IP65 (2)

		CLD		CLD D-DIG (DALI)		LÚMENES DE SALIDA (tq= 25 °C)
LED	color	peso	código	código	W tot	K - ølm - CRI
COB	blanco	1,60	220**65713**-00	220**65713-1241**	**32**	4000K - 3423lm - **CRI>90**
			220**65713-39**	220**65713-3941**		3000K - 3251lm - **CRI>90**

IP65 IK04

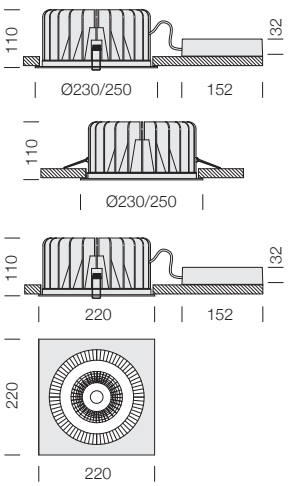

alimentador IP65



LED COB 70.000h

EM S.A. DIMM DIG

Jet 230-250
min Ø 208
max Ø 228-245

Jet Q 220
min Ø 208
max Ø 218

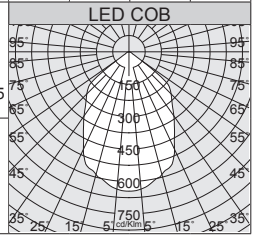

3-4 Bajo pedido versión con óptica extensiva satinada.



Jet 230 - IP65 (1)

		CLD		CLD E	CLD D-DIG (DALI)		LÚMENES DE SALIDA (tq= 25 °C)
LED	color	peso	código	código	código	W tot	K - ølm - CRI
COB	blanco	2,40	220**65616**-00	220**65616-09**	220**65616-1241**	**45**	4000K - 5584lm - **CRI>90**
			220**65616-39**	220**65616-0928**	220**65616-3941**		3000K - 5304lm - **CRI>90**

Jet Q 220 - IP65 (2)

		CLD		CLD E	CLD D-DIG (DALI)		LÚMENES DE SALIDA (tq= 25 °C)
LED	color	peso	código	código	código	W tot	K - ølm - CRI
COB	blanco	2,40	220**65716**-00	220**65716-09**	220**65716-1241**	**45**	4000K - 5584lm - **CRI>90**
			220**65716-39**	220**65716-0928**	220**65716-3941**		3000K - 5304lm - **CRI>90**

Jet 250 - IP65

		CLD		CLD E	CLD D-DIG (DALI)		LÚMENES DE SALIDA (tq= 25 °C)
LED	color	peso	código	código	código	W tot	K - ølm - CRI
COB	blanco	2,50	220**65618**-00	220**65618-09**	220**65618-1241**	**45**	4000K - 5584lm - **CRI>90**
			220**65618-39**	220**65618-0928**	220**65618-3941**		3000K - 5304lm - **CRI>90**

Con anillo que puede utilizarse como acabado estético o para cubrir orificios de ø245mm máx.

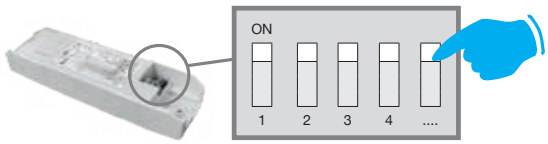

ELIGE LA CORRIENTE ADECUADA PARA OPTIMIZAR EL FLUJO LUMINOSO NECESARIO

REGULACIÓN CON DIP SWITCH: la luminaria está equipada con un driver con *DIP SWITCH* integrado para el **AJUSTE DE LA CORRIENTE** de salida: de esta manera, podrá **ELEGIR EL FLUJO LUMINOSO IDEAL** para cada uno de sus proyectos de iluminación**.**

La posibilidad de elegir la corriente de de los LEDs permite tener siempre a disposición la potencia adecuada a una condición de proyecto específica. La elección de una corriente más baja aumentará la eficiencia y mejorará, por tanto, el ahorro energético, y la corriente mayor dará más luz y la posibilidad de reducir el número de luminarias.



Cuerpo: de aluminio fundido a presión con alojamiento para muelles de fijación al techo.

Reflector: óptica dark light de aluminio especular antirreflejo, que permite optimizar la eficiencia luminosa.

Lente: de policarbonato de alta eficiencia con un coeficiente de deslumbramiento muy bajo.

Bajo pedido:
- disponible versión con bornero para cableado eléctrico en doble aislamiento con posibilidad de conexión en bucle (**-90**).
- versión con sistema avanzado de control domótico de la iluminación CASAMBI (luminarias **para instalar en falsos techos/paneles NO metálicos**). Para más información, consulte el capítulo *Componentes técnicos*.



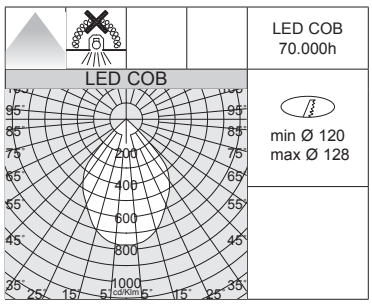

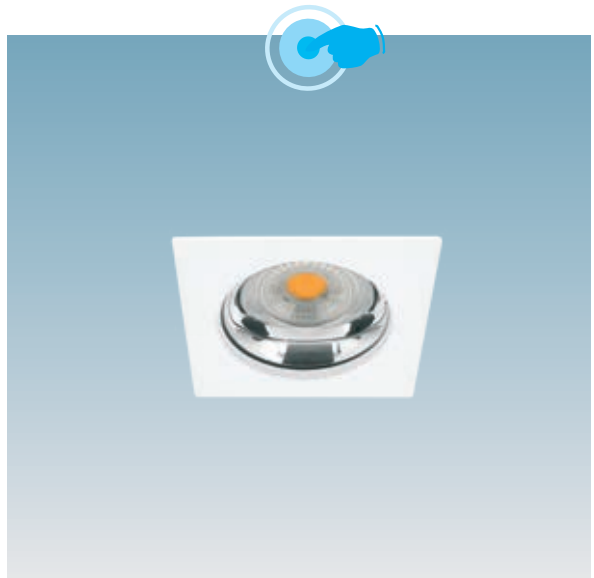

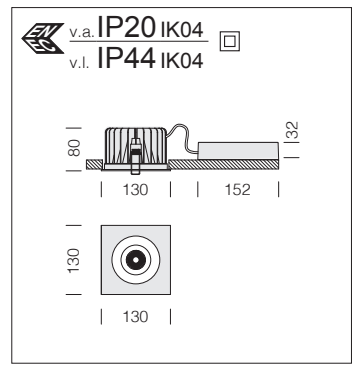

LED: mantenimiento del flujo luminoso al 80%: 70.000h (L80B10). Factor de potencia >0,95.

Jet Q 130 - IP44 - DIP SWITCH						
		CLD				LÚMENES DE SALIDA (tq= 25 °C)
LED	color	peso	código	I out	W tot	K - ølm - CRI
COB	blanco	0,70	220**65710**-00	***600***	**22**	4000K - 2942lm - CRI>80
			220**65710-39**			3000K - 2795lm - CRI>80
Bajo pedido: disponible en versión DIMM-DALI (**-1241** y **-3941**).						

REGULACIÓN CON DIP SWITCH		
		LÚMENES DE SALIDA (tq= 25 °C)
I out	W tot	K - ølm - CRI
450	**16**	4000K - 2271lm - CRI>80
500	**18**	4000K - 2494lm - CRI>80
600	***22***	*4000K - 2942lm - CRI>80*

REGULACIÓN CON DIP SWITCH		
		LÚMENES DE SALIDA (tq= 25 °C)
I out	W tot	K - ølm - CRI
450	**16**	3000K - 2157lm - CRI>80
500	**18**	3000K - 2369lm - CRI>80
600	***22***	*3000K - 2795lm - CRI>80*

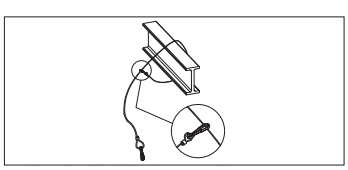

Cable de siguridad
2200**4112**-00
De acero, utilizar para la instalación de las luminarias en el interior de falsos techos.

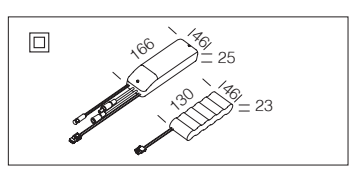

Kit de alimentación EM	
1h	220**96015**-00
3h	220**96033**-00
Kit para la alimentación en versión EM con conectores.	

v.a. IP20 IK04
v.l. IP44 IK04

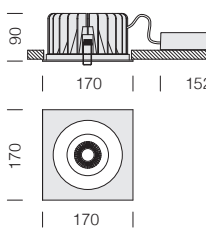



LED COB 70.000h

min Ø 158
max Ø 168

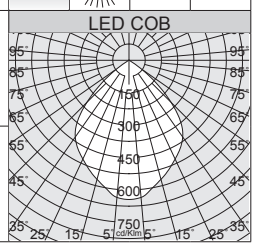

LED: mantenimiento del flujo luminoso al 80%: 70.000h (L80B10). Factor de potencia >0,95.

Jet Q 170 - IP44 - DIP SWITCH						
		CLD				LÚMENES DE SALIDA (tq= 25 °C)
LED	color	peso	código	I out	W tot	K - ølm - CRI
COB	blanco	1,10	220**65714**-00	***1050***	**38**	4000K - 5099lm - CRI>80
			220**65714-39**			3000K - 4844lm - CRI>80
Bajo pedido: disponible en versión DIMM-DALI (**-1241** y **-3941**).						

REGULACIÓN CON DIP SWITCH		
		LÚMENES DE SALIDA (tq= 25 °C)
I out	W tot	K - ølm - CRI
900	**33**	4000K - 4479lm - CRI>80
950	**35**	4000K - 4887lm - CRI>80
1050	***38***	*4000K - 5099lm - CRI>80*

REGULACIÓN CON DIP SWITCH		
		LÚMENES DE SALIDA (tq= 25 °C)
I out	W tot	K - ølm - CRI
900	**33**	3000K - 4255lm - CRI>80
950	**35**	3000K - 4643lm - CRI>80
1050	***38***	*3000K - 4844lm - CRI>80*

Kit de alimentación EM	
1h	220**96015**-00
3h	220**96033**-00
Kit para la alimentación en versión EM con conectores.	

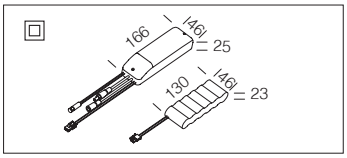

v.a. IP20 IK04
v.l. IP44 IK04

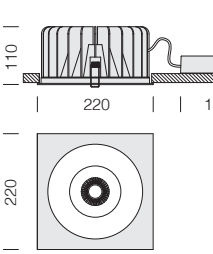



LED COB 70.000h

min Ø 208
max Ø 218

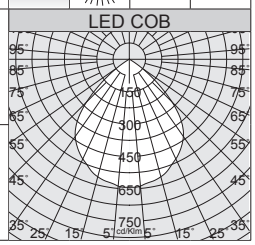

LED: mantenimiento del flujo luminoso al 80%: 70.000h (L80B10). Factor de potencia >0,95.

Jet Q 220 - IP44 - DIP SWITCH						
		CLD				LÚMENES DE SALIDA (tq= 25 °C)
LED	color	peso	código	I out	W tot	K - ølm - CRI
COB	blanco	1,90	220**65717**-00	***1400***	**52**	4000K - 6616lm - CRI>80
			220**65717-39**			3000K - 6285lm - CRI>80
Bajo pedido: disponible en versión DIMM-DALI (**-1241** y **-3941**).						

REGULACIÓN CON DIP SWITCH		
		LÚMENES DE SALIDA (tq= 25 °C)
I out	W tot	K - ølm - CRI
1050	**38**	4000K - 5181lm - CRI>80
1200	**44**	4000K - 5801lm - CRI>80
1400	***52***	*4000K - 6616lm - CRI>80*

REGULACIÓN CON DIP SWITCH		
		LÚMENES DE SALIDA (tq= 25 °C)
I out	W tot	K - ølm - CRI
1050	**38**	3000K - 4922lm - CRI>80
1200	**44**	3000K - 5511lm - CRI>80
1400	***52***	*3000K - 6285lm - CRI>80*

Kit de alimentación EM	
1h	220**96015**-00
3h	220**96033**-00
Kit para la alimentación en versión EM con conectores.	

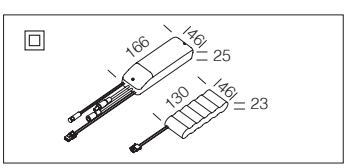

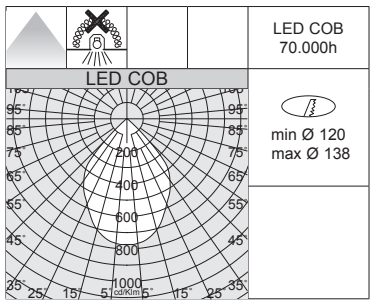

LED COB
70.000h

min Ø 120
max Ø 138



v.a. IP20 IK04
v.l. IP44 IK04

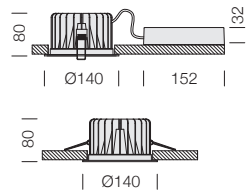

LED: mantenimiento del flujo luminoso al 80%: 70.000h (L80B10). Factor de potencia >0,95.

Jet 140 - IP44 - DIP SWITCH

			CLD			LÚMENES DE SALIDA (tq= 25 °C)
LED	color	peso	código	I out	W tot	K - ølm - CRI
COB	blanco	0,70	220**65610**-00	***600***	**22**	4000K - 2942lm - CRI>80
			220**65610-39**			3000K - 2795lm - CRI>80

Bajo pedido: disponible en versión DIMM-DALI (**-1241** y **-3941**).

REGULACIÓN CON DIP SWITCH		
		LÚMENES DE SALIDA (tq= 25 °C)
I out	W tot	K - ølm - CRI
450	16	4000K - 2271lm - CRI>80
500	18	4000K - 2494lm - CRI>80
600	***22***	*4000K - 2942lm - CRI>80*

REGULACIÓN CON DIP SWITCH		
		LÚMENES DE SALIDA (tq= 25 °C)
I out	W tot	K - ølm - CRI
450	16	3000K - 2157lm - CRI>80
500	18	3000K - 2369lm - CRI>80
600	***22***	*3000K - 2795lm - CRI>80*

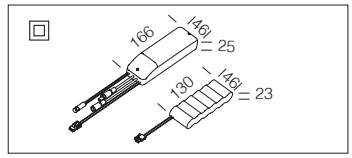

Kit de alimentación EM	
1h	220**96015**-00
3h	220**96033**-00

Kit para la alimentación en versión EM con conectores.

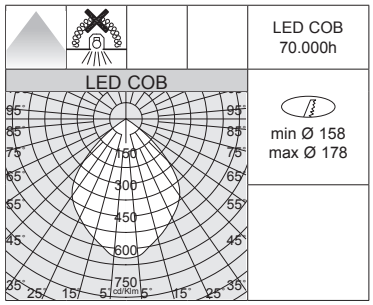

LED COB
70.000h

min Ø 158
max Ø 178



v.a. IP20 IK04
v.l. IP44 IK04

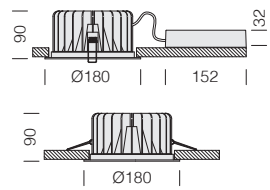

LED: mantenimiento del flujo luminoso al 80%: 70.000h (L80B10). Factor de potencia >0,95.

Jet 180 - IP44 - DIP SWITCH

			CLD			LÚMENES DE SALIDA (tq= 25 °C)
LED	color	peso	código	I out	W tot	K - ølm - CRI
COB	blanco	1,10	220**65614**-00	***1050***	**38**	4000K - 5099lm - CRI>80
			220**65614-39**			3000K - 4844lm - CRI>80

Bajo pedido: disponible en versión DIMM-DALI (**-1241** y **-3941**).

REGULACIÓN CON DIP SWITCH		
		LÚMENES DE SALIDA (tq= 25 °C)
I out	W tot	K - ølm - CRI
900	33	4000K - 4479lm - CRI>80
950	35	4000K - 4887lm - CRI>80
1050	***38***	*4000K - 5099lm - CRI>80*

REGULACIÓN CON DIP SWITCH		
		LÚMENES DE SALIDA (tq= 25 °C)
I out	W tot	K - ølm - CRI
900	33	3000K - 4255lm - CRI>80
950	35	3000K - 4643lm - CRI>80
1050	***38***	*3000K - 4844lm - CRI>80*

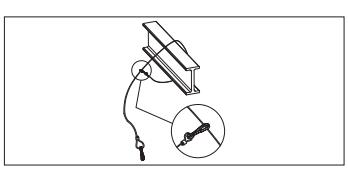

Cable de siguridad
2200**4112**-00
De acero, utilizar para la instalación de las luminarias en el interior de falsos techos.

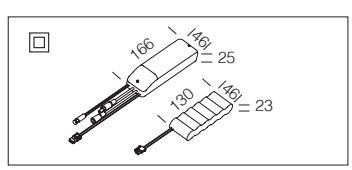

Kit de alimentación EM	
1h	220**96015**-00
3h	220**96033**-00

Kit para la alimentación en versión EM con conectores.

v.a. IP20 IK04
v.l. IP44 IK04

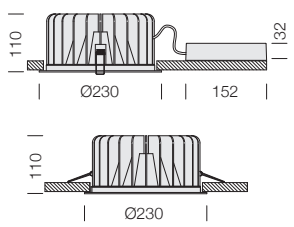

LED: mantenimiento del flujo luminoso al 80%: 70.000h (L80B10).
Factor de potencia >0,95.



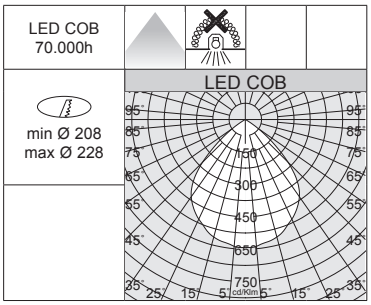

Jet 230 - IP44 - DIP SWITCH						
		CLD				LÚMENES DE SALIDA (tq= 25 °C)
LED	color	peso	código	I out	W tot	K - ølm - CRI
COB	blanco	1,90	220**65617**-00	***1400***	**52**	4000K - 6616lm - CRI>80
			220**65617-39**			3000K - 6285lm - CRI>80
Bajo pedido: disponible en versión DIMM-DALI (**-1241** y **-3941**).						

REGULACIÓN CON DIP SWITCH		
		LÚMENES DE SALIDA (tq= 25 °C)
I out	W tot	K - ølm - CRI
1050	**38**	4000K - 5181lm - CRI>80
1200	**44**	4000K - 5801lm - CRI>80
1400	***52***	*4000K - 6616lm - CRI>80*

REGULACIÓN CON DIP SWITCH		
		LÚMENES DE SALIDA (tq= 25 °C)
I out	W tot	K - ølm - CRI
1050	**38**	3000K - 4922lm - CRI>80
1200	**44**	3000K - 5511lm - CRI>80
1400	***52***	*3000K - 6285lm - CRI>80*

Kit de alimentación EM	
1h	220**96015**-00
3h	220**96033**-00
Kit para la alimentación en versión EM con conectores.	

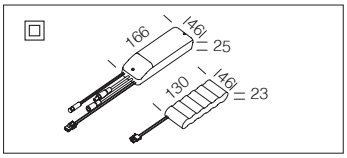

v.a. IP20 IK04
v.l. IP44 IK04

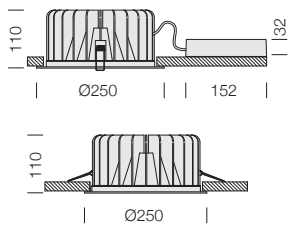

LED: mantenimiento del flujo luminoso al 80%: 70.000h (L80B10).
Factor de potencia >0,95.



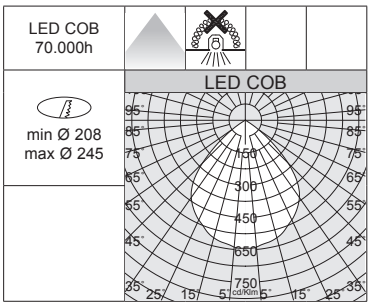

Jet 250 - IP44 - DIP SWITCH						
		CLD				LÚMENES DE SALIDA (tq= 25 °C)
LED	color	peso	código	I out	W tot	K - ølm - CRI
COB	blanco	2,00	220**65615**-00	***1400***	**52**	4000K - 6616lm - CRI>80
			220**65615-39**			3000K - 6285lm - CRI>80
Con anillo que puede utilizarse como acabado estético o para cubrir orificios de ø245mm máx. **Bajo pedido:** disponible en versión DIMM-DALI (**-1241** y **-3941**).						

REGULACIÓN CON DIP SWITCH		
		LÚMENES DE SALIDA (tq= 25 °C)
I out	W tot	K - ølm - CRI
1050	**38**	4000K - 5181lm - CRI>80
1200	**44**	4000K - 5801lm - CRI>80
1400	***52***	*4000K - 6616lm - CRI>80*

REGULACIÓN CON DIP SWITCH		
		LÚMENES DE SALIDA (tq= 25 °C)
I out	W tot	K - ølm - CRI
1050	**38**	3000K - 4922lm - CRI>80
1200	**44**	3000K - 5511lm - CRI>80
1400	***52***	*3000K - 6285lm - CRI>80*

Kit de alimentación EM	
1h	220**96015**-00
3h	220**96033**-00
Kit para la alimentación en versión EM con conectores.	

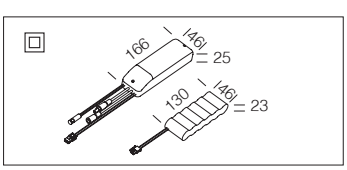



La gama de los focos para empotrar Luthor se completa con las tres medidas. Esto permite poder inserir las luminarias en todos los orificios para empotrar, utilizando productos de la misma línea. Los focos para empotrar orientables LED ofrecen una luz avanzada tecnológicamente: gracias a la gran robustez, la calidad óptima y a los rendimientos altos, los focos Luthor LED representan un producto ideal para la iluminación de grandes áreas comerciales.

Cuerpo: orientable de aluminio fundido a presión con muelle para empotrar.

Reflector: de aluminio prismatizado y abrillantado de alto rendimiento con vidrio frontal.

Barnizado: con polvo epoxídico de poliéster resistente a los rayos UV.

LED: mantenimiento del flujo luminoso al 80%: 70.000h (L80B10). Factor de potencia >0,95.
Clasificación riesgo fotobiológico: grupo exento.

Bajo pedido:
• disponible en versión DIMM-DALI (**-1241** y **-3941**) y PUSH-DIMM (**-1245** y **-3945**).
• disponible versión con bornero para cableado eléctrico en doble aislamiento con posibilidad de conexión en bucle (**-90**).
• versión con sistema avanzado de control domótico de la iluminación CASAMBI (luminarias **para instalar en falsos techos/paneles NO metálicos**).
Para más información, consulte el capítulo *Componentes técnicos.*



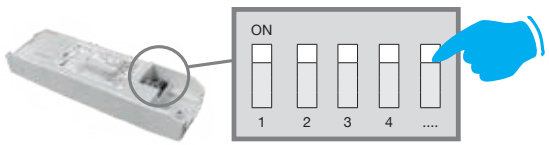

ELIGE LA CORRIENTE ADECUADA PARA OPTIMIZAR EL FLUJO LUMINOSO NECESARIO

REGULACIÓN CON DIP SWITCH: la luminaria está equipada con un driver con *DIP SWITCH* integrado para el **AJUSTE DE LA CORRIENTE** de salida: de esta manera, podrá **ELEGIR EL FLUJO LUMINOSO IDEAL** para cada uno de sus proyectos de iluminación**.**

La posibilidad de elegir la corriente de de los LEDs permite tener siempre a disposición la potencia adecuada a una condición de proyecto específica. La elección de una corriente más baja aumentará la eficiencia y mejorará, por tanto, el ahorro energético, y la corriente mayor dará más luz y la posibilidad de reducir el número de luminarias.

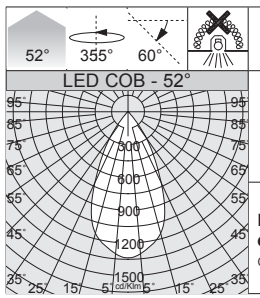

LED COB 70.000h

min Ø 110
max Ø 115

Bajo pedido: versión con haz 23°.

Bajo pedido: disponible en versión 4000K color negro/oro (subcódigo **-170027**).





v.a. IP20 IK07
v.l. IP40 IK07

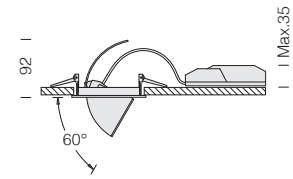

LED: mantenimiento del flujo luminoso al 80%: 70.000h (L80B10). Factor de potencia >0,95.

Luthor Small - DIP SWITCH - PROFESSIONAL

		CLD				LÚMENES DE SALIDA (tq= 25 °C)
LED	color	peso	código	I out	W tot	K - ølm - CRI - grados
COB	blanco	0.50	220**87808**-00	***250***	**9**	4000K - 1129lm - **CRI 93** - 52°
	negro		220**87831**-00			
COB	blanco	0.50	220**87808-39**	***250***	**9**	3000K - 1072lm - **CRI 93** - 52°
	negro		220**87831-39**			

Bajo pedido: versión DIMM DALI (**-1241** y **-3941**) y PUSH-DIMM (**-1245** y **-3945**).

REGULACIÓN CON DIP SWITCH		
		LÚMENES DE SALIDA (tq= 25 °C)
I out	W tot	K - ølm - CRI - grados
250	***9****	*4000K - 1129lm - **CRI 93** - 52°*
300	**11**	4000K - 1328lm - **CRI 93** - 52°
350	**13**	4000K - 1530lm - **CRI 93** - 52°

REGULACIÓN CON DIP SWITCH		
		LÚMENES DE SALIDA (tq= 25 °C)
I out	W tot	K - ølm - CRI - grados
250	***9****	*3000K - 1072lm - **CRI 93** - 52°*
300	**11**	3000K - 1263lm - **CRI 93** - 52°
350	**13**	3000K - 1453lm - **CRI 93** - 52°

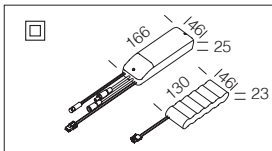

Kit de alimentación EM	
1h	220**96015**-00
3h	220**96033**-00

Kit para la alimentación en versión EM con conectores.

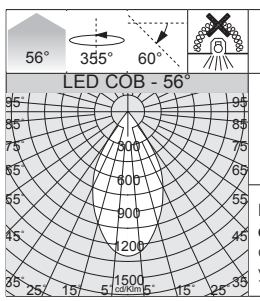

LED COB 70.000h

min Ø 140
max Ø 160

Bajo pedido: versión con haz 19° y 34°

Bajo pedido: disponible en versión 4000K color negro/oro (subcódigo **-170027**).





v.a. IP20 IK07
v.l. IP40 IK07

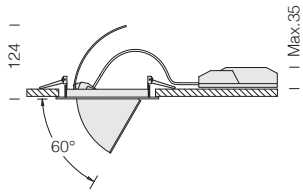

LED: mantenimiento del flujo luminoso al 80%: 70.000h (L80B10). Factor de potencia >0,95.

Luthor Medium - DIP SWITCH - PROFESSIONAL

		CLD				LÚMENES DE SALIDA (tq= 25 °C)
LED	color	peso	código	I out	W tot	K - ølm - CRI - grados
COB	blanco	1.00	220**87809**-00	***500***	**19**	4000K - 2251lm - **CRI 93** - 56°
	negro		220**87832**-00			
COB	blanco	1.00	220**87809-39**	***500***	**19**	3000K - 2137lm - **CRI 93** - 56°
	negro		220**87832-39**			

Bajo pedido: versión DIMM DALI (**-1241** y **-3941**) y PUSH-DIMM (**-1245** y **-3945**).

REGULACIÓN CON DIP SWITCH		
		LÚMENES DE SALIDA (tq= 25 °C)
I out	W tot	K - ølm - CRI - grados
350	**13***	4000K - 1615lm - **CRI 93** - 56°
400	**15***	4000K - 1826lm - **CRI 93** - 56°
500	***19****	*4000K - 2251lm - **CRI 93** - 56°*
600	**22**	4000K - 2643lm - **CRI 93** - 56°
700	**26**	4000K - 3036lm - **CRI 93** - 56°

REGULACIÓN CON DIP SWITCH		
		LÚMENES DE SALIDA (tq= 25 °C)
I out	W tot	K - ølm - CRI - grados
350	**13***	3000K - 1534lm - **CRI 93** - 56°
400	**15***	3000K - 1735lm - **CRI 93** - 56°
500	***19****	*3000K - 2137lm - **CRI 93** - 56°*
600	**22**	3000K - 2511lm - **CRI 93** - 56°
700	**26**	3000K - 2884lm - **CRI 93** - 56°

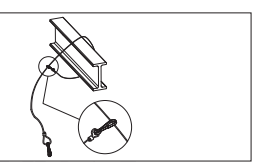

Cable de siguridad
2200**4112**-00
De acero, utilizar para la instalación de las luminarias en el interior de falsos techos.

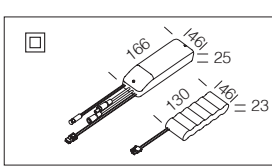

Kit de alimentación EM	
1h	220**96015**-00
3h	220**96033**-00

Kit para la alimentación en versión EM con conectores.

v.a. IP20 IK07
v.l. IP40 IK07

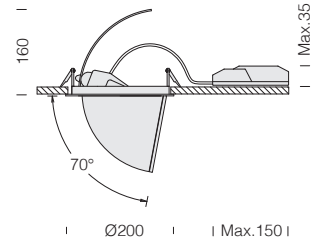

LED: mantenimiento del flujo luminoso al 80%: 70.000h (L80B10).
Factor de potencia >0,95.



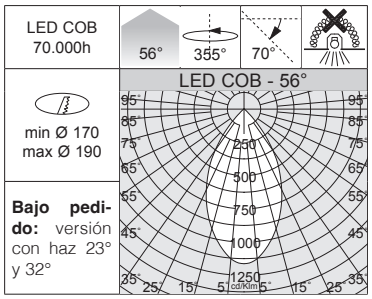

Bajo pedido: disponible en versión 4000K color negro/oro (subcódigo **-170027**).



Luthor Big - DIP SWITCH - PROFESSIONAL

		CLD				LÚMENES DE SALIDA (tq= 25 °C)
LED	color	peso	código	I out	W tot	K - ølm - CRI - grados
COB	blanco	1,70	220**85910**-00	***1050***	**39**	4000K - 4409lm - **CRI 93** - 56°
	negro		220**85930**-00			
COB	blanco	1,70	220**85910-39**	***1050***	**39**	3000K - 4189lm - **CRI 93** - 56°
	negro		220**85930-39**			

Bajo pedido: versión DIMM DALI (**-1241** y **-3941**) y PUSH-DIMM (**-1245** y **-3945**).

REGULACIÓN CON DIP SWITCH		
		LÚMENES DE SALIDA (tq= 25 °C)
I out	W tot	K - ølm - CRI - grados
850	**32**	4000K - 3681lm - **CRI 93** - 56°
900	**33**	4000K - 3876lm - **CRI 93** - 56°
950	**36**	4000K - 4091lm - **CRI 93** - 56°
1050	***39***	*4000K - 4409lm - **CRI 93** - 56°*

REGULACIÓN CON DIP SWITCH		
		LÚMENES DE SALIDA (tq= 25 °C)
I out	W tot	K - ølm - CRI - grados
850	**32**	3000K - 3497lm - **CRI 93** - 56°
900	**33**	3000K - 3683lm - **CRI 93** - 56°
950	**36**	3000K - 3887lm - **CRI 93** - 56°
1050	***39***	*3000K - 4189lm - **CRI 93** - 56°*

Kit de alimentación EM	
1h	220**96015**-00
3h	220**96033**-00
Kit para la alimentación en versión EM con conectores.	

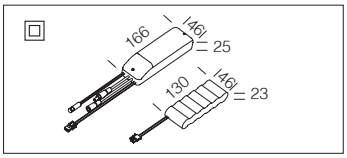

v.a. IP20 IK07
v.l. IP40 IK07

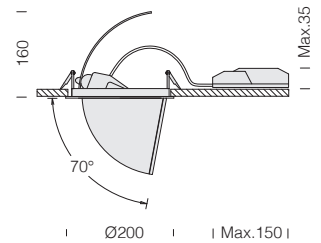

LED: mantenimiento del flujo luminoso al 80%: 70.000h (L80B10).
Factor de potencia >0,95.



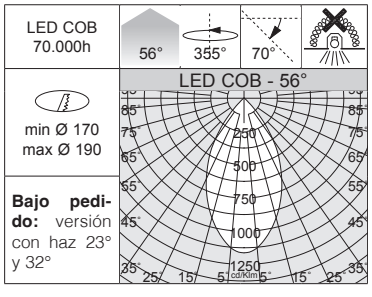

Bajo pedido: disponible en versión 4000K color negro/oro (subcódigo **-170027**).



Luthor Big - DIP SWITCH - PROFESSIONAL

		CLD				LÚMENES DE SALIDA (tq= 25 °C)
LED	color	peso	código	I out	W tot	K - ølm - CRI - grados
COB	blanco	1,70	220**85912**-00	***1050***	**57**	4000K - 6395lm - **CRI 93** - 56°
	negro		220**85932**-00			
COB	blanco	1,70	220**85912-39**	***1050***	**57**	3000K - 6075lm - **CRI 93** - 56°
	negro		220**85932-39**			

Bajo pedido: versión DIMM DALI (**-1241** y **-3941**) y PUSH-DIMM (**-1245** y **-3945**).

REGULACIÓN CON DIP SWITCH		
		LÚMENES DE SALIDA (tq= 25 °C)
I out	W tot	K - ølm - CRI - grados
800	**45**	4000K - 5296lm - **CRI 93** - 56°
900	**52**	4000K - 5898lm - **CRI 93** - 56°
950	**55**	4000K - 6200lm - **CRI 93** - 56°
1050	***57***	*4000K - 6395lm - **CRI 93** - 56°*

REGULACIÓN CON DIP SWITCH		
		LÚMENES DE SALIDA (tq= 25 °C)
I out	W tot	K - ølm - CRI - grados
800	**45**	3000K - 5031lm - **CRI 93** - 56°
900	**52**	3000K - 5603lm - **CRI 93** - 56°
950	**55**	3000K - 5889lm - **CRI 93** - 56°
1050	***57***	*3000K - 6075lm - **CRI 93** - 56°*

Kit de alimentación EM	
1h	220**96015**-00
3h	220**96033**-00
Kit para la alimentación en versión EM con conectores.	

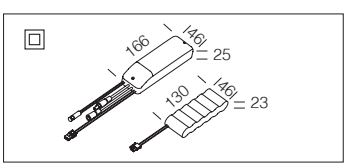



Eco Lex: gama de luminarias para empotrar, para responder así a las peticiones cada vez mayores de iluminación para centros comerciales, las tiendas y los museos. Además, el carácter muy versátil debido a los distintos tamaños, hace que su aplicación sea sencilla y pueda utilizarse para todas las necesidades. En concreto, puede sustituir a una instalación existente sin tener que intervenir en las estructuras. El mantenimiento y la instalación son muy fáciles.

Cuerpo: de aluminio inyectado fundido a presión.

Difusor: placa de policarbonato trabajada al laser que sirve de lente con sus círculos concéntricos. Estos procesados tienen un esquema muy preciso y se ha estudiado con distancias variables; cuanto más acerca al centro, más cercanas están, obteniendo con ello un efecto visual óptimo y no deslumbrante.

LED: mantenimiento del flujo luminoso al 80%: 50.000h (L80B20).
Factor de potencia >0,9.

Bajo pedido:
- disponible en versión DIMM-DALI (**-1241** y **-3941**).
- disponible versión con bornero para cableado eléctrico en doble aislamiento con posibilidad de conexión en bucle (**-90**).
- versión con sistema avanzado de control domótico de la iluminación CASAMBI (luminarias **para instalar en falsos techos/paneles NO metálicos**).

Para más información, consulte el capítulo *Componentes técnicos.*



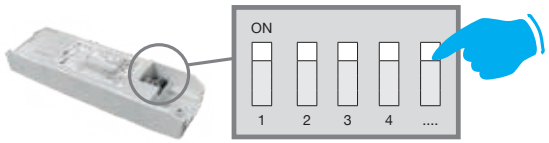

ELIGE LA CORRIENTE ADECUADA PARA OPTIMIZAR EL FLUJO LUMINOSO NECESARIO

REGULACIÓN CON DIP SWITCH: la luminaria está equipada con un driver con *DIP SWITCH* integrado para el **AJUSTE DE LA CORRIENTE** de salida: de esta manera, podrá **ELEGIR EL FLUJO LUMINOSO IDEAL** para cada uno de sus proyectos de iluminación**.**

La posibilidad de elegir la corriente de de los LEDs permite tener siempre a disposición la potencia adecuada a una condición de proyecto específica. La elección de una corriente más baja aumentará la eficiencia y mejorará, por tanto, el ahorro energético, y la corriente mayor dará más luz y la posibilidad de reducir el número de luminarias.



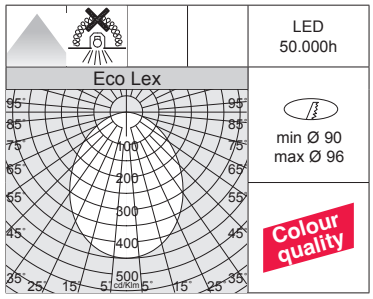



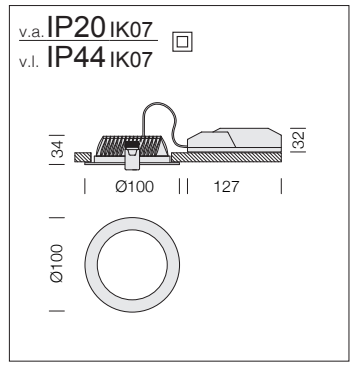

LED: mantenimiento del flujo luminoso al 80%: 50.000h (L80B20). Factor de potencia >0,9.

Eco Lex - DIP SWITCH						
		CLD				LÚMENES DE SALIDA (tq= 25 °C)
LED	color	peso	código	I out	W tot	K - ølm - CRI
LED	blanco	0,20	22**173710**-00	***300***	**10**	4000K - 1220lm - **CRI>90**
			22**173710-39**			3000K - 1150lm - **CRI>90**
Bajo pedido: versión DIMM DALI (**-1241** y **-3941**).						

REGULACIÓN CON DIP SWITCH		
		LÚMENES DE SALIDA (tq= 25 °C)
I out	W tot	K - ølm - CRI
250	8	4000K - 980lm - **CRI>90**
300	***10***	*4000K - 1220lm - **CRI>90***
350	11	4000K - 1320lm - **CRI>90**

REGULACIÓN CON DIP SWITCH		
		LÚMENES DE SALIDA (tq= 25 °C)
I out	W tot	K - ølm - CRI
250	8	3000K - 930lm - **CRI>90**
300	***10***	*3000K - 1150lm - **CRI>90***
350	11	3000K - 1250lm - **CRI>90**

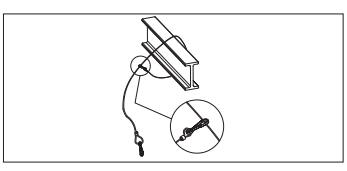

Cable de siguridad
2200**4112**-00
De acero, utilizar para la instalación de las luminarias en el interior de falsos techos.

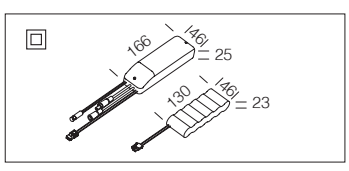

Kit de alimentación EM	
1h	220**96015**-00
3h	220**96033**-00
Kit para la alimentación en versión EM con conectores.	

v.a. IP20 IK07
v.l. IP44 IK07

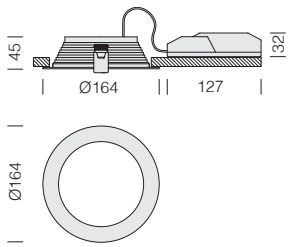



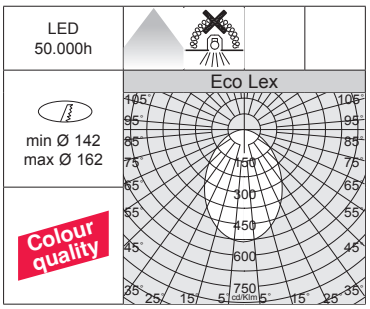

LED: mantenimiento del flujo luminoso al 80%: 50.000h (L80B20).
Factor de potencia >0,9.

Eco Lex 1 - DIP SWITCH

		CLD				LÚMENES DE SALIDA (tq= 25 °C)
LED	color	peso	código	I out	W tot	K - ølm - CRI
LED	blanco	0,40	22**173711**-00	***300***	**10**	4000K - 1220lm - **CRI>90**
			22**173711-39**			3000K - 1150lm - **CRI>90**

Bajo pedido: versión DIMM DALI (-**1241** y **-3941**).

REGULACIÓN CON DIP SWITCH	
	LÚMENES DE SALIDA (tq= 25 °C)
I out	W tot	K - ølm - CRI
250	8	4000K - 980lm - **CRI>90**
300	***10***	*4000K - 1220lm - **CRI>90***
350	11	4000K - 1320lm - **CRI>90**

REGULACIÓN CON DIP SWITCH	
	LÚMENES DE SALIDA (tq= 25 °C)
I out	W tot	K - ølm - CRI
250	8	3000K - 930lm - **CRI>90**
300	***10***	*3000K - 1150lm - **CRI>90***
350	11	3000K - 1250lm - **CRI>90**

Kit de alimentación EM	
1h	220**96015**-00
3h	220**96033**-00
Kit para la alimentación en versión EM con conectores.	

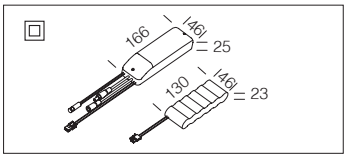

v.a. IP20 IK07
v.l. IP44 IK07

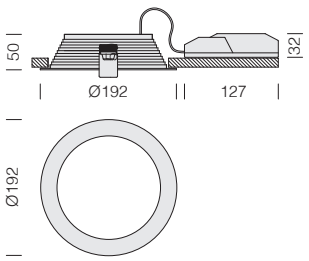



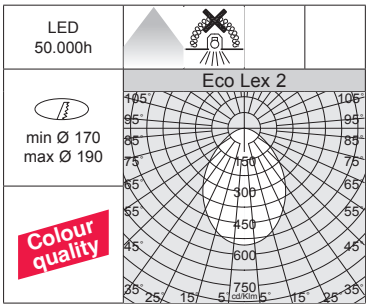

LED: mantenimiento del flujo luminoso al 80%: 50.000h (L80B20).
Factor de potencia >0,9.

Eco Lex 2 - DIP SWITCH

		CLD				LÚMENES DE SALIDA (tq= 25 °C)
LED	color	peso	código	I out	W tot	K - ølm - CRI
LED	blanco	0,50	22**173712**-00	***300***	**12**	4000K - 1450lm - **CRI>90**
			22**173712-39**			3000K - 1370lm - **CRI>90**

Bajo pedido: versión DIMM DALI (-**1241** y **-3941**).

REGULACIÓN CON DIP SWITCH	
	LÚMENES DE SALIDA (tq= 25 °C)
I out	W tot	K - ølm - CRI
250	10	4000K - 1250lm - **CRI>90**
300	***12***	*4000K - 1450lm - **CRI>90***
350	14	4000K - 1680lm - **CRI>90**

REGULACIÓN CON DIP SWITCH	
	LÚMENES DE SALIDA (tq= 25 °C)
I out	W tot	K - ølm - CRI
250	10	3000K - 1180lm - **CRI>90**
300	***12***	*3000K - 1370lm - **CRI>90***
350	14	3000K - 1590lm - **CRI>90**

Kit de alimentación EM	
1h	220**96015**-00
3h	220**96033**-00
Kit para la alimentación en versión EM con conectores.	

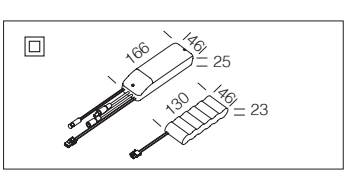



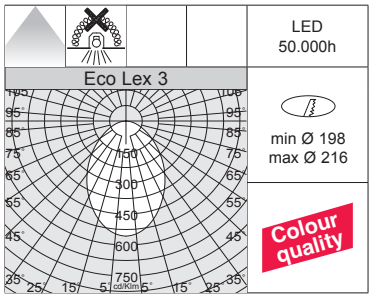



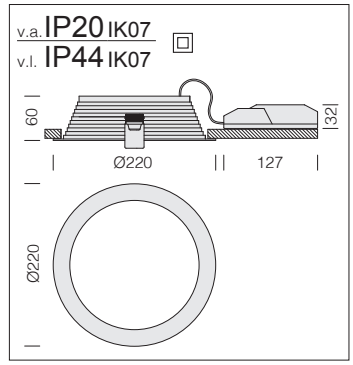

LED: mantenimiento del flujo luminoso al 80%: 50.000h (L80B20). Factor de potencia >0,9.

Eco Lex 3 - DIP SWITCH						
		CLD				LÚMENES DE SALIDA (tq= 25 °C)
LED	color	peso	código	I out	W tot	K - ølm - CRI
LED	blanco	0,70	22**173713**-00	***550***	**20**	4000K - 2450lm - **CRI>90**
			22**173713-39**			3000K - 2320lm - **CRI>90**
Bajo pedido: versión DIMM DALI (-**1241** y **-3941**).						

REGULACIÓN CON DIP SWITCH		
		LÚMENES DE SALIDA (tq= 25 °C)
I out	W tot	K - ølm - CRI
450	16	4000K - 1950lm - **CRI>90**
500	18	4000K - 2200lm - **CRI>90**
550	***20***	*4000K - 2450lm - **CRI>90***
600	22	4000K - 2680lm - **CRI>90**

REGULACIÓN CON DIP SWITCH		
		LÚMENES DE SALIDA (tq= 25 °C)
I out	W tot	K - ølm - CRI
450	16	3000K - 1850lm - **CRI>90**
500	18	3000K - 2090lm - **CRI>90**
550	***20***	*3000K - 2320lm - **CRI>90***
600	22	3000K - 2540lm - **CRI>90**

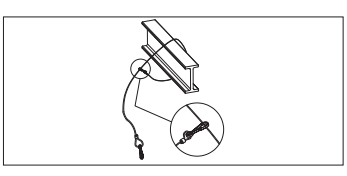

Cable de siguridad
2200**4112**-00
De acero, utilizar para la instalación de las luminarias en el interior de falsos techos.

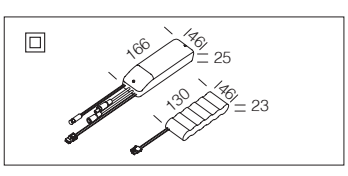

Kit de alimentación EM	
1h	220**96015**-00
3h	220**96033**-00
Kit para la alimentación en versión EM con conectores.	

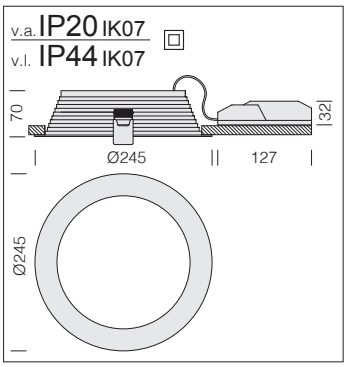

LED: mantenimiento del flujo luminoso al 80%: 50.000h (L80B20).
Factor de potencia >0,9.



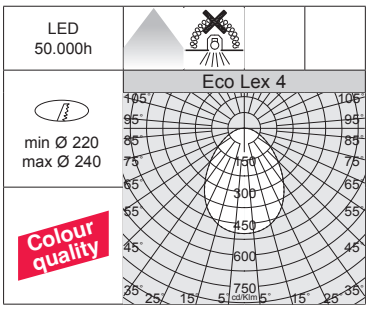

Eco Lex 4 - DIP SWITCH

		CLD				LÚMENES DE SALIDA (tq= 25 °C)
LED	color	peso	código	I out	W tot	K - ølm - CRI
LED	blanco	1,00	22**173714**-00	***750***	**29**	4000K - 3490lm - **CRI>90**
			22**173714-39**			3000K - 3310lm - **CRI>90**
Bajo pedido: versión DIMM DALI (-**1241** y **-3941**).						

REGULACIÓN CON DIP SWITCH		
		LÚMENES DE SALIDA (tq= 25 °C)
I out	W tot	K - ølm - CRI
700	27	4000K - 3250lm - **CRI>90**
750	***29***	*4000K - 3490lm - **CRI>90***
800	31	4000K - 3750lm - **CRI>90**

REGULACIÓN CON DIP SWITCH		
		LÚMENES DE SALIDA (tq= 25 °C)
I out	W tot	K - ølm - CRI
700	27	3000K - 3080lm - **CRI>90**
750	***29***	*3000K - 3310lm - **CRI>90***
800	31	3000K - 3560lm - **CRI>90**

Kit de alimentación EM	
1h	220**96015**-00
3h	220**96033**-00
Kit para la alimentación en versión EM con conectores.	

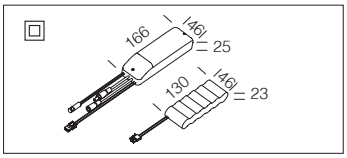

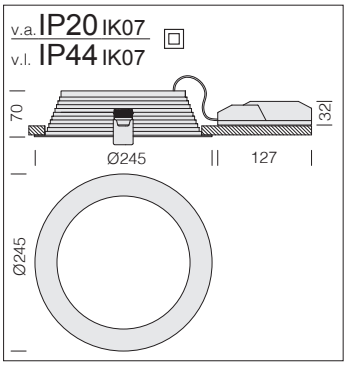

LED: mantenimiento del flujo luminoso al 80%: 50.000h (L80B20).
Factor de potencia >0,9.



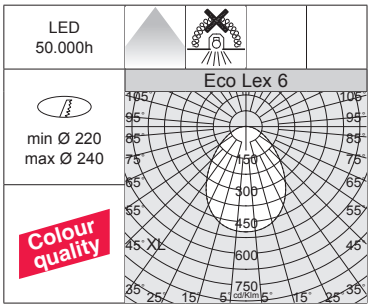

Eco Lex 6 - DIP SWITCH

		CLD				LÚMENES DE SALIDA (tq= 25 °C)
LED	color	peso	código	I out	W tot	K - ølm - CRI
LED	blanco	1,00	22**173716**-00	***550***	**20**	4000K - 2450lm - **CRI>90**
			22**173716-39**			3000K - 2320lm - **CRI>90**
Bajo pedido: versión DIMM DALI (-**1241** y **-3941**).						

REGULACIÓN CON DIP SWITCH		
		LÚMENES DE SALIDA (tq= 25 °C)
I out	W tot	K - ølm - CRI
450	16	4000K - 1950lm - **CRI>90**
500	18	4000K - 2200lm - **CRI>90**
550	***20***	*4000K - 2450lm - **CRI>90***
600	22	4000K - 2680lm - **CRI>90**

REGULACIÓN CON DIP SWITCH		
		LÚMENES DE SALIDA (tq= 25 °C)
I out	W tot	K - ølm - CRI
450	16	3000K - 1850lm - **CRI>90**
500	18	3000K - 2090lm - **CRI>90**
550	***20***	*3000K - 2320lm - **CRI>90***
600	22	3000K - 2540lm - **CRI>90**

Kit de alimentación EM	
1h	220**96015**-00
3h	220**96033**-00
Kit para la alimentación en versión EM con conectores.	

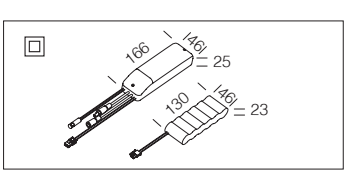

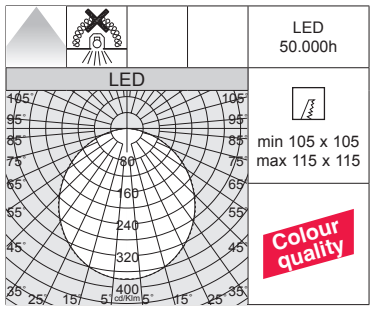



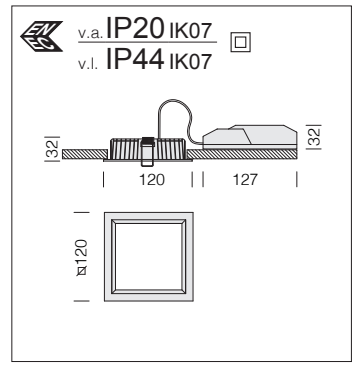

Cuerpo: de aluminio inyectado fundido a presión.

Difusor: panel de policarbonato.

LED: mantenimiento del flujo luminoso al 80%: 50.000h (L80B20). Factor de potencia >0,9.

Eco Lex Q1 - DIP SWITCH

		CLD				LÚMENES DE SALIDA (tq= 25 °C)
LED	color	peso	código	I out	W tot	K - ølm - CRI
LED	blanco	0,30	22**175610**-00	***300***	**9**	4000K - 870lm - **CRI>90**
			22**175611**-00			3000K - 826lm - **CRI>90**

Bajo pedido: disponible en versión DIMM-DALI (-**1241**)

REGULACIÓN CON DIP SWITCH		
		LÚMENES DE SALIDA (tq= 25 °C)
I out	W tot	K - ølm - CRI
250	8	4000K - 725lm - **CRI>90**
300	***9***	*4000K - 870lm* - **CRI>90**
350	11	4000K - 1015lm - **CRI>90**

REGULACIÓN CON DIP SWITCH		
		LÚMENES DE SALIDA (tq= 25 °C)
I out	W tot	K - ølm - CRI
250	8	3000K - 689lm - **CRI>90**
300	***9***	*3000K - 826lm* - **CRI>90**
350	11	3000K - 960lm - **CRI>90**

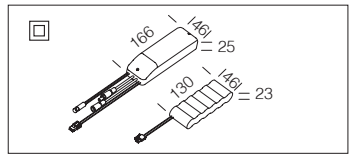

Kit de alimentación EM	
1h	220**96015**-00
3h	220**96033**-00
Kit para la alimentación en versión EM con conectores.	

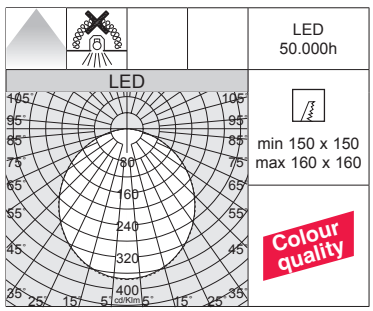

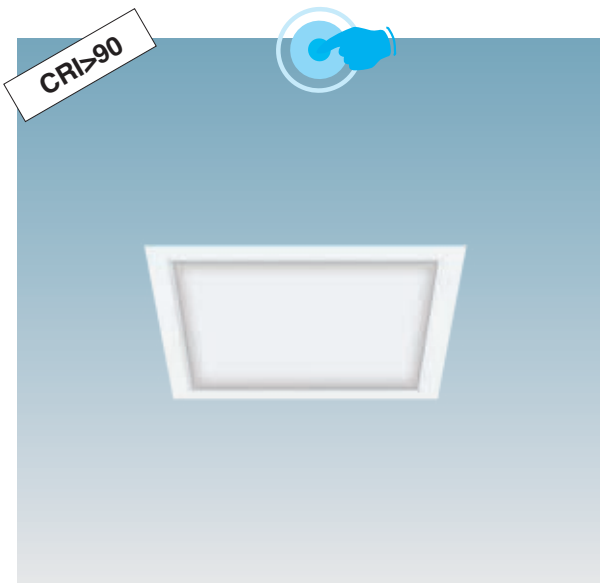

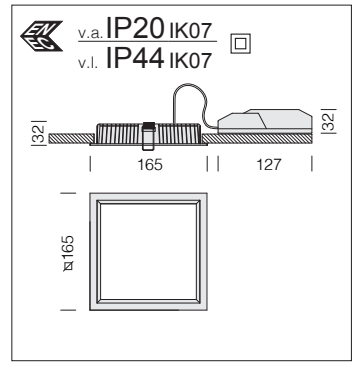

Cuerpo: de aluminio inyectado fundido a presión.

Difusor: panel de policarbonato.

LED: mantenimiento del flujo luminoso al 80%: 50.000h (L80B20). Factor de potencia >0,9.

Eco Lex Q2 - DIP SWITCH

		CLD				LÚMENES DE SALIDA (tq= 25 °C)
LED	color	peso	código	I out	W tot	K - ølm - CRI
LED	blanco	0,50	22**175710**-00	***450***	**17**	4000K - 1712lm - **CRI>90**
			22**175711**-00			3000K - 1626lm - **CRI>90**

Bajo pedido: disponible en versión DIMM-DALI (-**1241**)

REGULACIÓN CON DIP SWITCH		
		LÚMENES DE SALIDA (tq= 25 °C)
I out	W tot	K - ølm - CRI
400	15	4000K - 1522lm - **CRI>90**
450	***17***	*4000K - 1712lm* - **CRI>90**
500	19	4000K - 1902lm - **CRI>90**

REGULACIÓN CON DIP SWITCH		
		LÚMENES DE SALIDA (tq= 25 °C)
I out	W tot	K - ølm - CRI
400	15	3000K - 1446lm - **CRI>90**
450	***17***	*3000K - 1626lm* - **CRI>90**
500	19	3000K - 1807lm - **CRI>90**

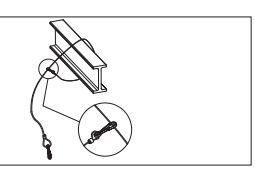

Cable de siguridad
2200**4112**-00
De acero, utilizar para la instalación de las luminarias en el interior de falsos techos.

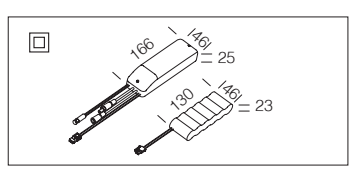

Kit de alimentación EM	
1h	220**96015**-00
3h	220**96033**-00
Kit para la alimentación en versión EM con conectores.	

v.a. IP20 IK07
v.l. IP44 IK07

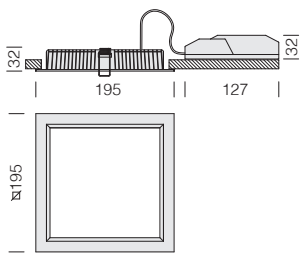



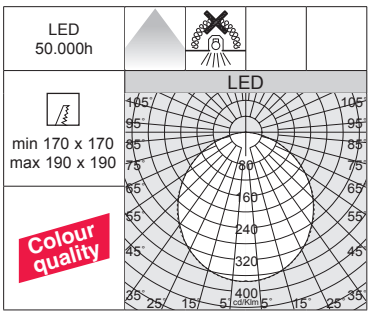

Cuerpo: de aluminio inyectado fundido a presión.

Difusor: panel de policarbonato.

LED: mantenimiento del flujo luminoso al 80%: 50.000h (L80B20). Factor de potencia >0,9.

Eco Lex Q3 - DIP SWITCH

		CLD				LÚMENES DE SALIDA (tq= 25 °C)
LED	color	peso	código	I out	W tot	K - ølm - CRI
LED	blanco	0,80	22**175810**-00	***550***	**21**	4000K - 1991lm - **CRI>90**
			22**175811**-00			3000K - 1891lm - **CRI>90**
Bajo pedido: disponible en versión DIMM-DALI (-**1241**)						

REGULACIÓN CON DIP SWITCH		
		LÚMENES DE SALIDA (tq= 25 °C)
I out	W tot	K - ølm - CRI
500	19	4000K - 1810lm - **CRI>90**
550	***21***	*4000K - 1991lm - **CRI>90***
600	23	4000K - 2172lm - **CRI>90**

REGULACIÓN CON DIP SWITCH		
		LÚMENES DE SALIDA (tq= 25 °C)
I out	W tot	K - ølm - CRI
500	19	3000K - 1720lm - **CRI>90**
550	***21***	*3000K - 1891lm - **CRI>90***
600	23	3000K - 2063lm - **CRI>90**

Kit de alimentación EM	
1h	220**96015**-00
3h	220**96033**-00
Kit para la alimentación en versión EM con conectores.	

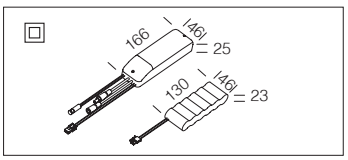

v.a. IP20 IK07
v.l. IP44 IK07

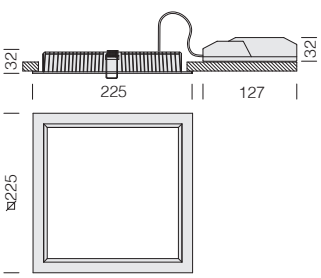

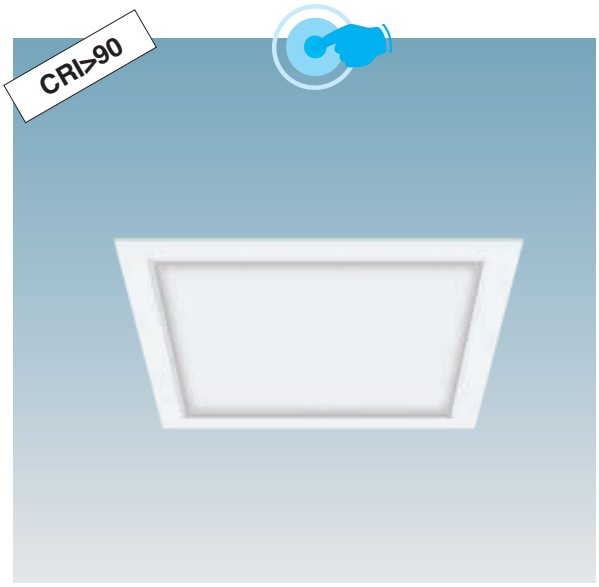

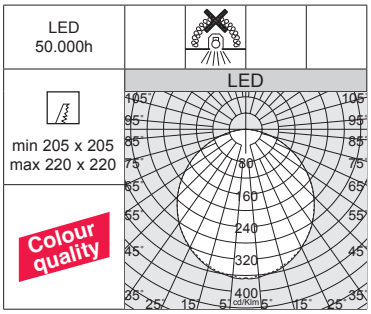

Cuerpo: de aluminio inyectado fundido a presión.

Difusor: panel de policarbonato.

LED: mantenimiento del flujo luminoso al 80%: 50.000h (L80B20). Factor de potencia >0,9.

Eco Lex Q4 - DIP SWITCH

		CLD				LÚMENES DE SALIDA (tq= 25 °C)
LED	color	peso	código	I out	W tot	K - ølm - CRI
LED	blanco	0,80	22**175910**-00	***700***	**28**	4000K - 2552lm - **CRI>90**
			22**175911**-00			3000K - 2424lm - **CRI>90**
Bajo pedido: disponible en versión DIMM-DALI (-**1241**)						

REGULACIÓN CON DIP SWITCH		
		LÚMENES DE SALIDA (tq= 25 °C)
I out	W tot	K - ølm - CRI
650	26	4000K - 2369lm - **CRI>90**
700	***28***	*4000K - 2552lm - **CRI>90***
800	32	4000K - 2916lm - **CRI>90**

REGULACIÓN CON DIP SWITCH		
		LÚMENES DE SALIDA (tq= 25 °C)
I out	W tot	K - ølm - CRI
650	26	3000K - 2251lm - **CRI>90**
700	***28***	*3000K - 2424lm - **CRI>90***
800	32	3000K - 2770lm - **CRI>90**

Kit de alimentación EM	
1h	220**96015**-00
3h	220**96033**-00
Kit para la alimentación en versión EM con conectores.	

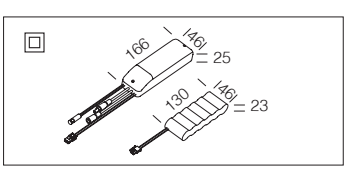



Energy: gama de luminarias para empotrar, para responder así a las peticiones cada vez mayores de iluminación para centros comerciales, las tiendas y los museos. Además, el carácter muy versátil debido a los distintos tamaños, hace que su aplicación sea sencilla y pueda utilizarse para todas las necesidades. En concreto, puede sustituir a una instalación existente sin tener que intervenir en las estructuras. El mantenimiento y la instalación son muy fáciles.

Cuerpo: foco fijo de aluminio inyectado fundido a presión con muelle para empotrar.

Difusor: de material termoplástico resistente a las altas temperaturas.

Barnizado: con polvo epoxídico de poliéster resistente a los rayos UV.

Normativa: Fabricados en conformidad a las normas EN 60598-1-CEI 34-21. Poseen el grado de protección según las normas EN 60529.

LED: mantenimiento del flujo luminoso al 80%: 55.000h (L80B20). Factor de potencia ≥0,95.
Clasificación riesgo fotobiológico: grupo exento.

Bajo pedido:
• disponible en versión DIMM-DALI (**-1241** y **-3941**).
• disponible versión con bornero para cableado eléctrico en doble aislamiento con posibilidad de conexión en bucle (**-90**).
• versión con sistema avanzado de control domótico de la iluminación CASAMBI (luminarias **para instalar en falsos techos/paneles NO metálicos**).
Para más información, consulte el capítulo *Componentes técnicos.*



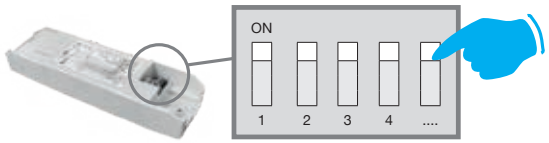

ELIGE LA CORRIENTE ADECUADA PARA OPTIMIZAR EL FLUJO LUMINOSO NECESARIO

REGULACIÓN CON DIP SWITCH: la luminaria está equipada con un driver con *DIP SWITCH* integrado para el **AJUSTE DE LA CORRIENTE** de salida: de esta manera, podrá **ELEGIR EL FLUJO LUMINOSO IDEAL** para cada uno de sus proyectos de iluminación**.**

La posibilidad de elegir la corriente de de los LEDs permite tener siempre a disposición la potencia adecuada a una condición de proyecto específica. La elección de una corriente más baja aumentará la eficiencia y mejorará, por tanto, el ahorro energético, y la corriente mayor dará más luz y la posibilidad de reducir el número de luminarias.

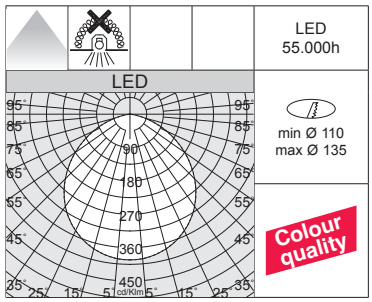



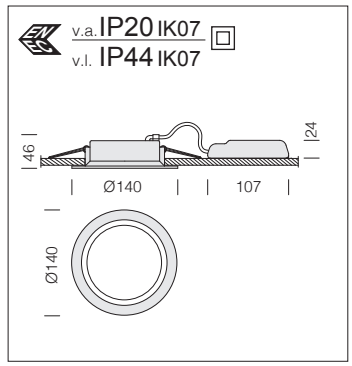

LED: mantenimiento del flujo luminoso al 80%: 55.000h (L80B20). Factor de potencia ≥0,95.

Energy 2130 - DIP SWITCH

CLD						LÚMENES DE SALIDA (tq= 25 °C)
LED	color	peso	código	I out	W tot	K - ølm - CRI
LED	blanco	0,30	22**172314**-00	***400***	**11**	4000K - 1317lm - **CRI 95**
			22**172314-39**			3000K - 1252lm - **CRI 95**

Bajo pedido: versión DIMM DALI (-**1241** y **-3941**).

REGULACIÓN CON DIP SWITCH		
		LÚMENES DE SALIDA (tq= 25 °C)
I out	W tot	K - ølm - CRI
250	7	4000K - 839lm - **CRI 95**
350	10	4000K - 1164lm - **CRI 95**
400	***11***	*4000K - 1317lm - **CRI 95***

REGULACIÓN CON DIP SWITCH		
		LÚMENES DE SALIDA (tq= 25 °C)
I out	W tot	K - ølm - CRI
250	7	3000K - 797lm - **CRI 95**
350	10	3000K - 1106lm - **CRI 95**
400	***11***	*3000K - 1252lm - **CRI 95***

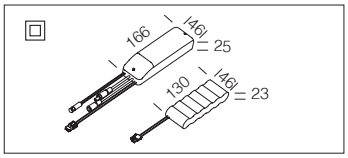

Kit de alimentación EM	
1h	220**96035**-00
3h	220**96037**-00
Kit para la alimentación en versión EM con conectores.	

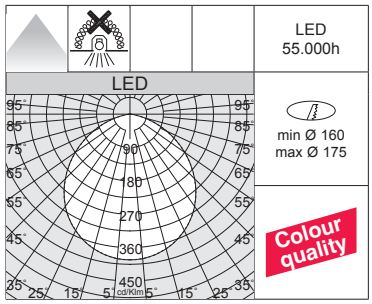



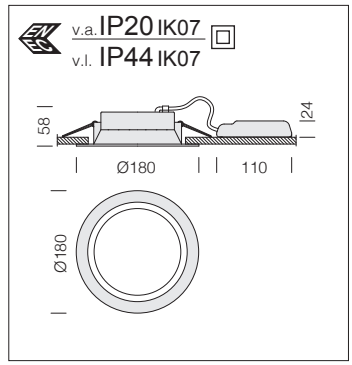

LED: mantenimiento del flujo luminoso al 80%: 55.000h (L80B20). Factor de potencia ≥0,95.

Energy 2180 - DIP SWITCH

CLD						LÚMENES DE SALIDA (tq= 25 °C)
LED	color	peso	código	I out	W tot	K - ølm - CRI
LED	blanco	0,40	22**172515**-00	***400***	**14**	4000K - 1830lm - **CRI 95**
			22**172515-39**			3000K - 1702lm - **CRI 95**

Bajo pedido: versión DIMM DALI (-**1241** y **-3941**).

REGULACIÓN CON DIP SWITCH		
		LÚMENES DE SALIDA (tq= 25 °C)
I out	W tot	K - ølm - CRI
250	9	4000K - 1147lm - **CRI 95**
350	13	4000K - 1607lm - **CRI 95**
400	***14***	*4000K - 1830lm - **CRI 95***
500	19	4000K - 2247lm - **CRI 95**

REGULACIÓN CON DIP SWITCH		
		LÚMENES DE SALIDA (tq= 25 °C)
I out	W tot	K - ølm - CRI
250	9	3000K - 1097lm - **CRI 95**
350	13	3000K - 1536lm - **CRI 95**
400	***14***	*3000K - 1702lm - **CRI 95***
500	19	3000K - 2135lm - **CRI 95**

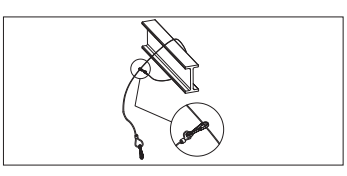

Cable de siguridad
2200**4112**-00
De acero, utilizar para la instalación de las luminarias en el interior de falsos techos.

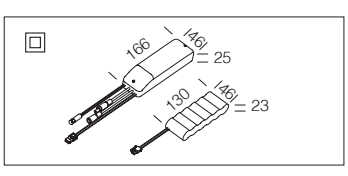

Kit de alimentación EM	
1h	220**96035**-00
3h	220**96037**-00
Kit para la alimentación en versión EM con conectores.	

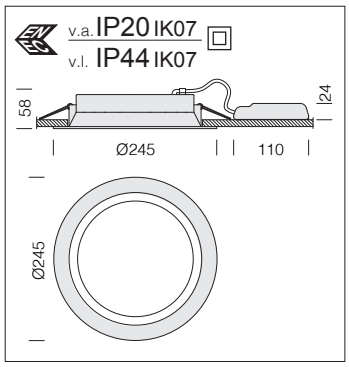



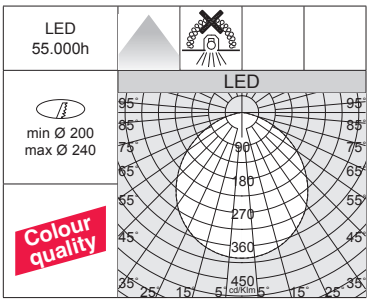

LED: mantenimiento del flujo luminoso al 80%: 55.000h (L80B20). Factor de potencia ≥0,95.

Energy 2245 - DIP SWITCH

			CLD			LÚMENES DE SALIDA (tq= 25 °C)
LED	color	peso	código	I out	W tot	K - ølm - CRI
LED	blanco	0,70	22**172201**-00	***500***	**18**	4000K - 2385lm - **CRI 95**
			22**172201-39**			3000K - 2266lm - **CRI 95**
Bajo pedido: versión DIMM DALI (-**1241** y **-3941**).						

REGULACIÓN CON DIP SWITCH		
		LÚMENES DE SALIDA (tq= 25 °C)
I out	W tot	K - ølm - CRI
450	14	4000K - 1926lm - **CRI 95**
500	***18***	*4000K - 2385lm - **CRI 95***
550	20	4000K - 2626lm - **CRI 95**
600	22	4000K - 2884lm - **CRI 95**

REGULACIÓN CON DIP SWITCH		
		LÚMENES DE SALIDA (tq= 25 °C)
I out	W tot	K - ølm - CRI
450	14	3000K - 1854lm - **CRI 95**
500	***18***	*3000K - 2266lm - **CRI 95***
550	20	3000K - 2503lm - **CRI 95**
600	22	3000K - 2729lm - **CRI 95**

Kit de alimentación EM	
1h	220**96035**-00
3h	220**96037**-00
Kit para la alimentación en versión EM con conectores.	

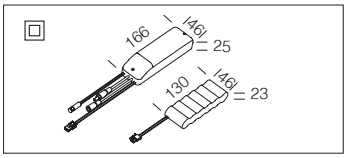

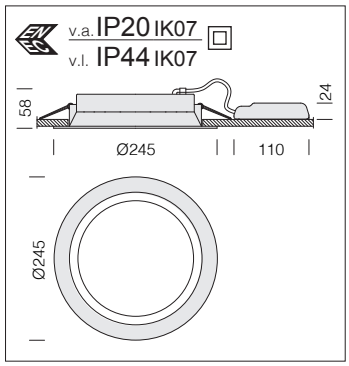



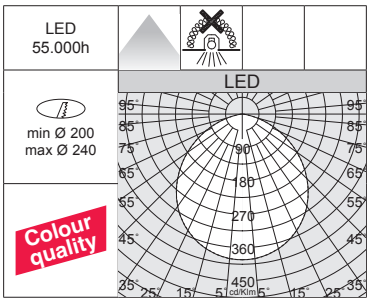

LED: mantenimiento del flujo luminoso al 80%: 55.000h (L80B20). Factor de potencia ≥0,95.

Energy 2245 - DIP SWITCH

			CLD			LÚMENES DE SALIDA (tq= 25 °C)
LED	color	peso	código	I out	W tot	K - ølm - CRI
LED	blanco	0,70	22**172202**-00	***700***	**25**	4000K - 3342lm - **CRI 95**
			22**172202-39**			3000K - 3175lm - **CRI 95**
Bajo pedido: versión DIMM DALI (-**1241** y **-3941**).						

REGULACIÓN CON DIP SWITCH		
		LÚMENES DE SALIDA (tq= 25 °C)
I out	W tot	K - ølm - CRI
700	***25***	*4000K - 3342lm - **CRI 95***
750	27	4000K - 3538lm - **CRI 95**
800	29	4000K - 3775lm - **CRI 95**

REGULACIÓN CON DIP SWITCH		
		LÚMENES DE SALIDA (tq= 25 °C)
I out	W tot	K - ølm - CRI
700	***25***	*3000K - 3175lm - **CRI 95***
750	27	3000K - 3362lm - **CRI 95**
800	29	3000K - 3586lm - **CRI 95**

Kit de alimentación EM	
1h	220**96035**-00
3h	220**96037**-00
Kit para la alimentación en versión EM con conectores.	

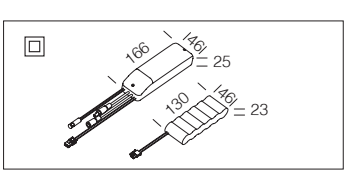



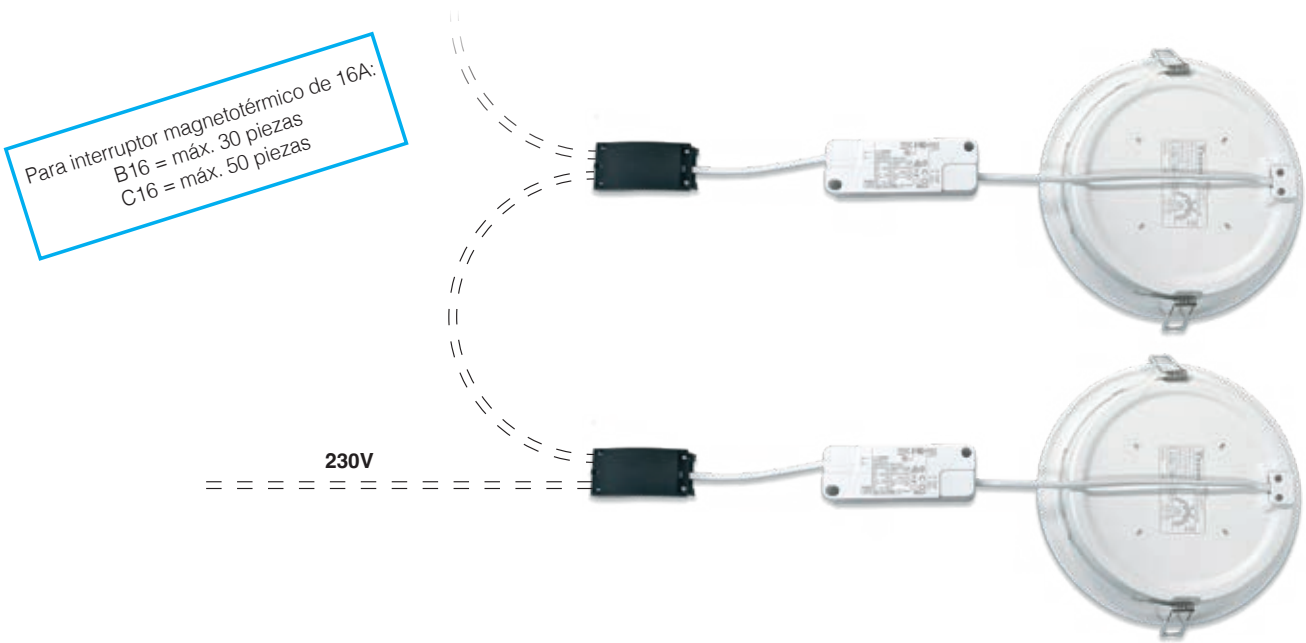

Conector extra: ¡instalación rápida!

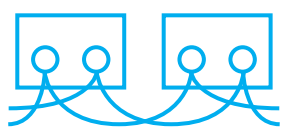

Con **Slim Lex P** es posible realizar un sistema **"LOOP-IN"**:
sistema para conectar dos o más luminarias a la red eléctrica.
De serie, Slim Lex P dispone de una pinza que permite al instalador conectar
el cable de la línea de alimentación al circuito interno a través de los bornes automáticos.

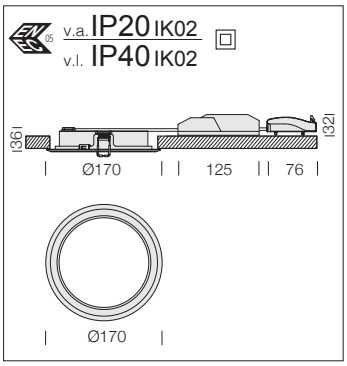

Cuerpo: de aluminio con alojamiento para muelles de fijación al techo.

Anillo/difusor: de material termoplástico.

LED: mantenimiento del flujo luminoso al 70%: 50.000h (L70).



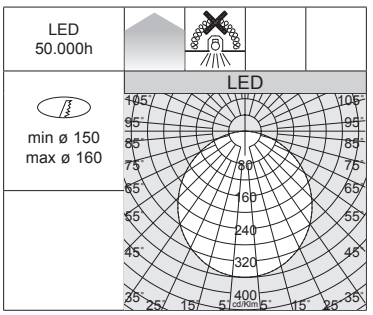

Slim Lex 1.0 P					
		CLD			LÚMENES DE SALIDA (tq= 25 °C)
LED	color	peso	código	W tot	K - ølm - CRI
LED	blanco	0,30	22**169510**-00	**19**	4000K - 2132lm - CRI≥80
			22**169510-39**		3000K - 2070lm - CRI≥80

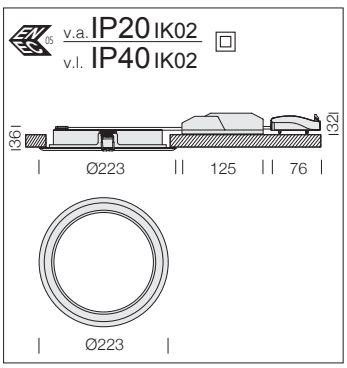

Cuerpo: de aluminio con alojamiento para muelles de fijación al techo.

Anillo/difusor: de material termoplástico.

LED: mantenimiento del flujo luminoso al 70%: 50.000h (L70).



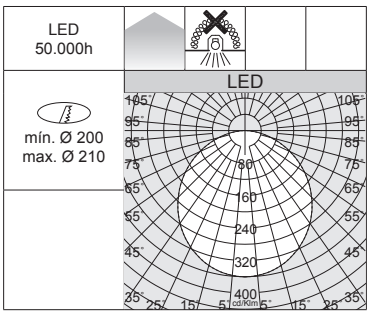

Slim Lex 2.0 P					
		CLD			LÚMENES DE SALIDA (tq= 25 °C)
LED	color	peso	código	W tot	K - ølm - CRI
LED	blanco	0,50	22**169610**-00	**19**	4000K - 2215lm - CRI≥80
			22**169610-39**		3000K - 2150lm - CRI≥80

Cable de siguridad
2200**4112**-00
De acero, utilizar para la instalación de las luminarias en el interior de falsos techos.

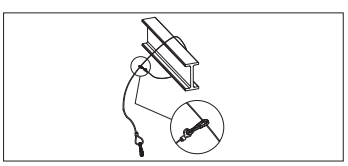

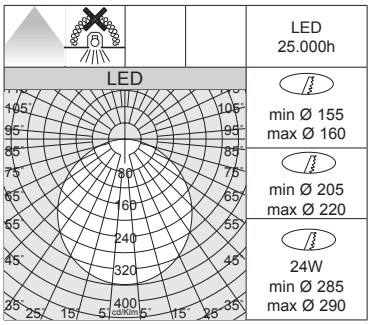



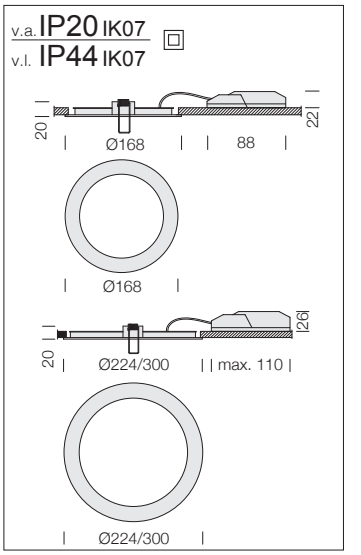

Slim Lex 1.0 B

		CLD			LÚMENES DE SALIDA (tq= 25 °C)
LED	color	peso	código	W tot	K - ølm - CRI
LED	blanco	0,20	22**159512**-00	**12**	4000K - 1000lm - CRI>80
			22**159513**-00		3000K - 930lm - CRI>80

Cuerpo: de aluminio inyectado fundido a presión.

Difusor: panel de PMMA.

LED: mantenimiento del flujo luminoso al 70%: 25.000h (L70B50).

Slim Lex 2.0 B

		CLD			LÚMENES DE SALIDA (tq= 25 °C)
LED	color	peso	código	W tot	K - ølm - CRI
LED	blanco	0,40	22**159510**-00	**18**	4000K - 1600lm - CRI>80
			22**159511**-00		3000K - 1500lm - CRI>80
LED	blanco	0,60	22**159516**-00	**24**	4000K - 2000lm - CRI>80
			22**159516-39**		3000K - 1900lm - CRI>80

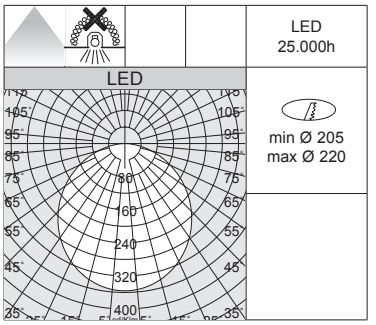



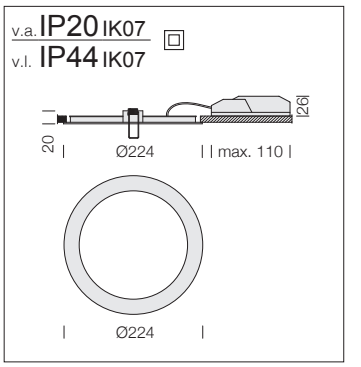

Cuerpo: de aluminio inyectado fundido a presión.

Difusor: panel de PMMA.

LED: mantenimiento del flujo luminoso al 70%: 25.000h (L70B50).

Slim Lex 3.0 B

		CLD			LÚMENES DE SALIDA (tq= 25 °C)
LED	color	peso	código	W tot	K - ølm - CRI
LED	blanco	0,40	22**159514**-00	**19**	4000K - 2100lm - CRI>80

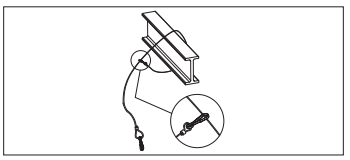

Cable de seguridad
2200**4112**-00
De acero, utilizar para la instalación de las luminarias en el interior de falsos techos.

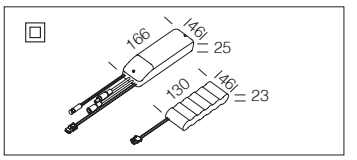

Kit de alimentación EM	
3h	220**96038**-00
Kit para la alimentación en versión EM con conectores.	

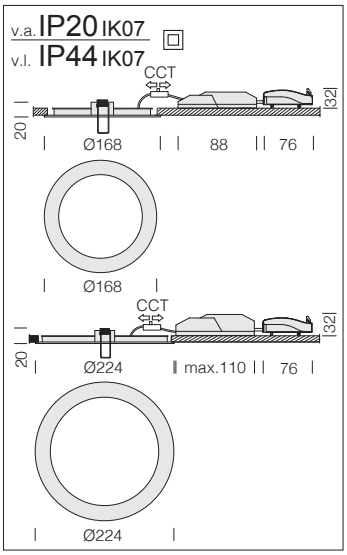



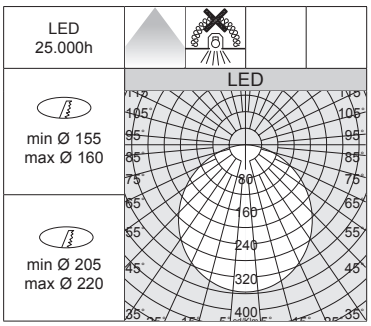

Con **Slim Lex** es posible realizar un sistema **"LOOP-IN"**: sistema para conectar dos o más luminarias a la red eléctrica. De serie, Slim Lex dispone de una pinza que permite al instalador conectar el cable de la línea de alimentación al circuito interno a través de los bornes automáticos.

Cuerpo: de aluminio inyectado fundido a presión.

Difusor: panel de PMMA.

LED: mantenimiento del flujo luminoso al 70%: 25.000h (L70B50).

Slim Lex 1.0 B - CCT SWITCH

		CLD			LÚMENES DE SALIDA (tq= 25 °C)
LED	color	peso	código	W tot	K - ølm - CRI
LED	blanco	0,20	22**159517**-00	**12**	3000K - 850lm - CRI>80
					4000K - 900lm - CRI>80
					6000K - 900lm - CRI>80

Slim Lex 2.0 B - CCT SWITCH

		CLD			LÚMENES DE SALIDA (tq= 25 °C)
LED	color	peso	código	W tot	K - ølm - CRI
LED	blanco	0,40	22**159515**-00	**18**	3000K - 1370lm - CRI>80
					4000K - 1440lm - CRI>80
					6000K - 1440lm - CRI>80

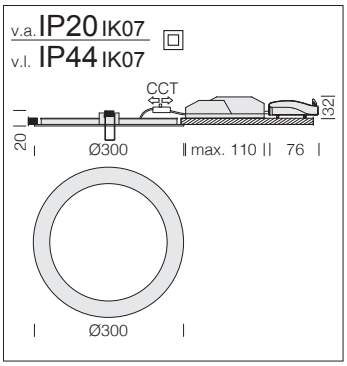



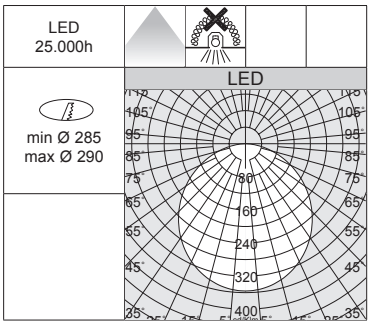

Con **Slim Lex** es posible realizar un sistema **"LOOP-IN"**: sistema para conectar dos o más luminarias a la red eléctrica. De serie, Slim Lex dispone de una pinza que permite al instalador conectar el cable de la línea de alimentación al circuito interno a través de los bornes automáticos.

Cuerpo: de aluminio inyectado fundido a presión.

Difusor: panel de PMMA.

LED: mantenimiento del flujo luminoso al 70%: 25.000h (L70B50).

Slim Lex 2.0 B - CCT SWITCH

		CLD			LÚMENES DE SALIDA (tq= 25 °C)
LED	color	peso	código	W tot	K - ølm - CRI
LED	blanco	0,60	22**159518**-00	**24**	3000K - 1770lm - CRI>80
					4000K - 1800lm - CRI>80
					6000K - 1800lm - CRI>80

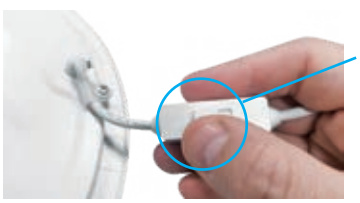

La principal característica de esta luminaria es su tecnología de "cambio de tonalidad": mediante el selector integrado en el cuerpo, se puede elegir la temperatura de color preferida (3000K-4000K-6000K), adaptándose así a la mayoría de las instalaciones.

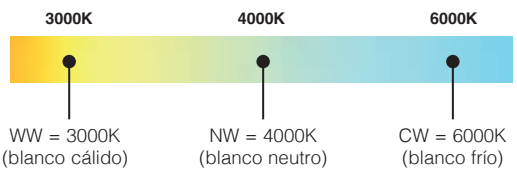



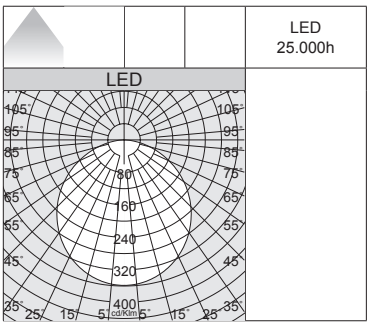



IP40 IK07 ⧈

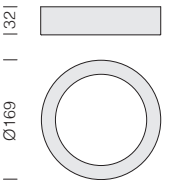

Cuerpo: de aluminio inyectado fundido a presión.

Difusor: panel de PMMA.

LED: mantenimiento del flujo luminoso al 70%: 25.000h (L70B50).

Slim Lex 4 small					
		CLD			LÚMENES DE SALIDA (tq= 25 °C)
LED	color	peso	código	W tot	K - ølm - CRI
LED	blanco	0,30	22**169314**-00	**12**	4000K - 1082lm - CRI>80
			22**169313**-00		3000K - 1010lm - CRI>80



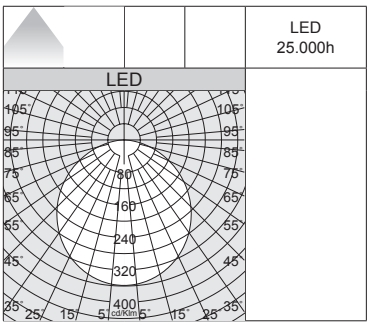



IP40 IK07 ⧈

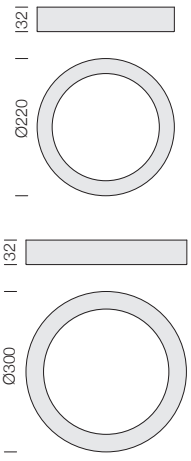

Slim Lex 4 big

Slim Lex 4					
		CLD			LÚMENES DE SALIDA (tq= 25 °C)
LED	color	peso	código	W tot	K - ølm - CRI
LED	bianco	0,50	22**169310**-00	**18**	4000K - 1586lm - CRI>80
			22**169311**-00		3000K - 1473lm - CRI>80

Slim Lex 4 big					
		CLD			LÚMENES DE SALIDA (tq= 25 °C)
LED	color	peso	código	W tot	K - ølm - CRI
LED	blanco	0,70	22**169315-68**	**24**	4000K - 2121lm - CRI>80
			22**169315**-00		3000K - 2039lm - CRI>80

Cuerpo: de aluminio inyectado fundido a presión.

Difusor: panel de PMMA.

LED: mantenimiento del flujo luminoso al 70%: 25.000h (L70B50).

IP40 IK07

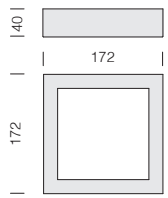



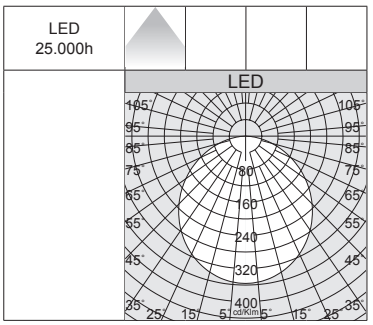

Cuerpo: de aluminio inyectado fundido a presión.

Difusor: panel de PMMA.

LED: mantenimiento del flujo luminoso al 70%: 25.000h (L70B50).

Slim Lex 5 small					
		CLD			LÚMENES DE SALIDA (tq= 25 °C)
LED	color	peso	código	W tot	K - ølm - CRI
LED	blanco	0,60	22**169414**-00	**12**	4000K - 1082lm - CRI>80
			22**169413**-00		3000K - 1010lm - CRI>80

IP40 IK07

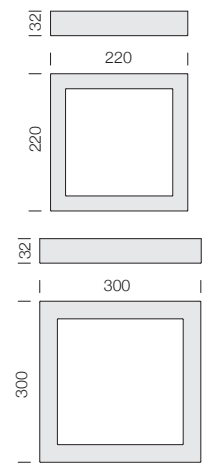

Slim Lex 5 big



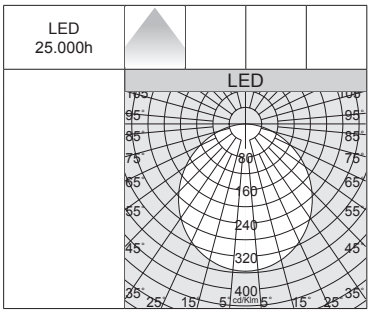

Cuerpo: de aluminio inyectado fundido a presión.

Difusor: panel de PMMA.

LED: mantenimiento del flujo luminoso al 70%: 25.000h (L70B50).

Slim Lex 5					
		CLD			LÚMENES DE SALIDA (tq= 25 °C)
LED	color	peso	código	W tot	K - ølm - CRI
LED	blanco	0,50	22**169411**-00	**18**	4000K - 1586lm - CRI>80
			22**169410**-00		3000K - 1473lm - CRI>80

Slim Lex 5 big					
		CLD			LÚMENES DE SALIDA (tq= 25 °C)
LED	color	peso	código	W tot	K - ølm - CRI
LED	blanco	0,90	22**169415-68**	**24**	4000K - 2121lm - CRI>80
			22**169415**-00		3000K - 2039lm - CRI>80

Antares IP - CCT / DIP SWITCH - **CRI>90**



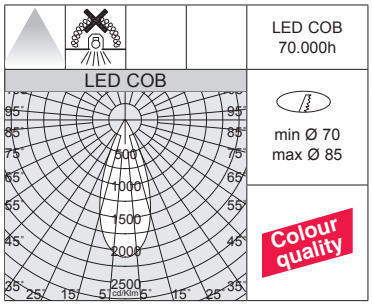



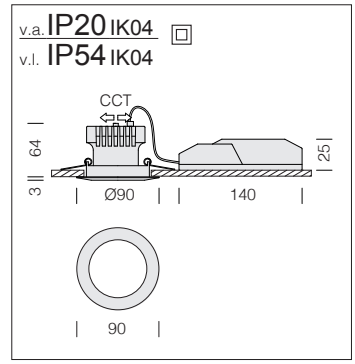

Bajo pedido:
Grado de protección **IP65** con junta de goma de silicona.



Cuerpo: de aluminio fundido a presión con muelles para empotrar.
Difusor: de material plástico ópalo antideslumbrante.
LED: mantenimiento del flujo luminoso al 80%: 70.000h (L80B10).
Factor de potencia >0,9.

Antares IP - CCT / DIP SWITCH

		CLD				LÚMENES DE SALIDA (tq= 25 °C)
LED	color	peso	código	I out	W tot	K - ølm - CRI
COB	blanco	0,30	220**62410**-00	***250***	**10**	2700K - 666lm - **CRI>90**
						3000K - 710lm - **CRI>90**
						4000K - 739lm - **CRI>90**

Nombre de referencia: fabricados en conformidad con las normas EN 60598-1-CEI 34-21, tienen el grado de protección según las normas EN 60529. junta de protección de goma de silicona en cumplimiento de la normativa francesa **BBC** (Bâtiment Basse Consommation). **Bajo pedido:** versión DIMM DALI (-**1241**).

REGULACIÓN CON DIP SWITCH		
		LÚMENES DE SALIDA (tq= 25 °C)
I out	W tot	K - ølm - CRI
200	8	2700K - 533lm - **CRI>90**
250	***10***	*2700K - 666lm - **CRI>90***
300	12	2700K - 769lm - **CRI>90**
350	14	2700K - 880lm - **CRI>90**

REGULACIÓN CON DIP SWITCH		
		LÚMENES DE SALIDA (tq= 25 °C)
I out	W tot	K - ølm - CRI
200	8	3000K - 572lm - **CRI>90**
250	***10***	*3000K - 710lm - **CRI>90***
300	12	3000K - 830lm - **CRI>90**
350	14	3000K - 967lm - **CRI>90**

REGULACIÓN CON DIP SWITCH		
		LÚMENES DE SALIDA (tq= 25 °C)
I out	W tot	K - ølm - CRI
200	8	4000K - 597lm - **CRI>90**
250	***10***	*4000K - 739lm - **CRI>90***
300	12	4000K - 858lm - **CRI>90**
350	14	4000K - 983lm - **CRI>90**

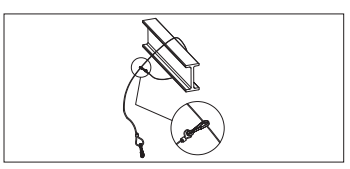

Cable de siguridad
2200**4112**-00
De acero, utilizar para la instalación de las luminarias en el interior de falsos techos.

Fosnova

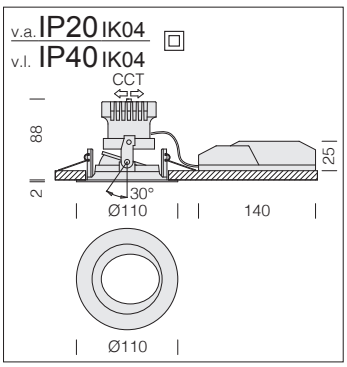



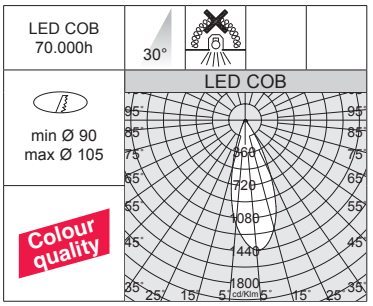

Cuerpo: aluminio fundido a presión.
Difusor: de policabonato opalo.
Orientable: ideales para iluminar paredes u objetos de decoración.
LED: mantenimiento del flujo luminoso al 80%: 70.000h (L80B10).
Factor de potencia >0,9.

iSpot AS "T" - CCT / DIP SWITCH

		CLD				LÚMENES DE SALIDA (tq= 25 °C)
LED	color	peso	código	I out	W tot	K - ølm - CRI - grados
COB	blanco	0,40	220**67213**-00	***350***	**14**	2700K - 880lm - **CRI>90**
						3000K - 967lm - **CRI>90**
						4000K - 983lm - **CRI>90**

Bajo pedido: versión DIMM DALI (-**1241**).

REGULACIÓN CON DIP SWITCH		
		LÚMENES DE SALIDA (tq= 25 °C)
I out	W tot	K - ølm - CRI - grados
200	8	2700K - 533lm - **CRI>90**
250	10	2700K - 666lm - **CRI>90**
300	12	2700K - 769lm - **CRI>90**
350	***14***	*2700K - 880lm - **CRI>90***

REGULACIÓN CON DIP SWITCH		
		LÚMENES DE SALIDA (tq= 25 °C)
I out	W tot	K - ølm - CRI - grados
200	8	3000K - 572lm - **CRI>90**
250	10	3000K - 710lm - **CRI>90**
300	12	3000K - 830lm - **CRI>90**
350	***14***	*3000K - 967lm - **CRI>90***

REGULACIÓN CON DIP SWITCH		
		LÚMENES DE SALIDA (tq= 25 °C)
I out	W tot	K - ølm - CRI - grados
200	8	4000K - 597lm - **CRI>90**
250	10	4000K - 739lm - **CRI>90**
300	12	4000K - 858lm - **CRI>90**
350	***14***	*4000K - 983lm - **CRI>90***

Kit de alimentación EM	
1h	220**96015**-00
3h	220**96033**-00
Kit para la alimentación en versión EM con conectores.	

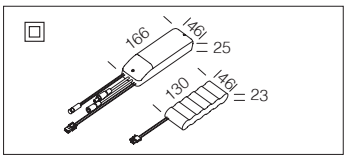

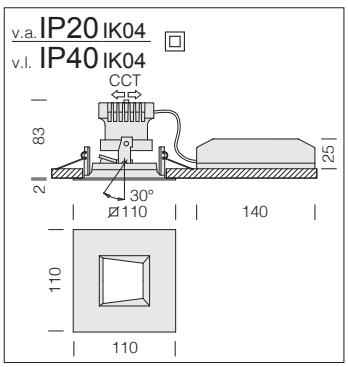



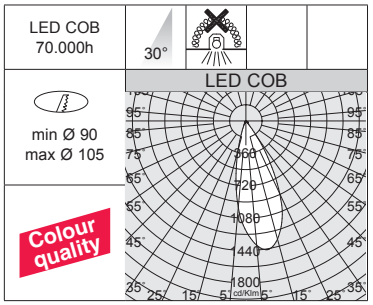

Cuerpo: aluminio fundido a presión.
Difusor: de policarbonato opalo.
Orientable: ideales para iluminar paredes u objetos de decoración.
LED: mantenimiento del flujo luminoso al 80%: 70.000h (L80B10).
Factor de potencia >0,9.

iSpot AS "Q" - CCT / DIP SWITCH

		CLD				LÚMENES DE SALIDA (tq= 25 °C)
LED	color	peso	código	I out	W tot	K - ølm - CRI - grados
COB	blanco	0,30	220**67214**-00	***350***	**14**	2700K - 880lm - **CRI>90**
						3000K - 967lm - **CRI>90**
						4000K - 983lm - **CRI>90**

Bajo pedido: versión DIMM DALI (-**1241**).

REGULACIÓN CON DIP SWITCH		
		LÚMENES DE SALIDA (tq= 25 °C)
I out	W tot	K - ølm - CRI - grados
200	8	2700K - 533lm - **CRI>90**
250	10	2700K - 666lm - **CRI>90**
300	12	2700K - 769lm - **CRI>90**
350	***14***	*2700K - 880lm - **CRI>90***

REGULACIÓN CON DIP SWITCH		
		LÚMENES DE SALIDA (tq= 25 °C)
I out	W tot	K - ølm - CRI - grados
200	8	3000K - 572lm - **CRI>90**
250	10	3000K - 710lm - **CRI>90**
300	12	3000K - 830lm - **CRI>90**
350	***14***	*3000K - 967lm - **CRI>90***

REGULACIÓN CON DIP SWITCH		
		LÚMENES DE SALIDA (tq= 25 °C)
I out	W tot	K - ølm - CRI - grados
200	8	4000K - 597lm - **CRI>90**
250	10	4000K - 739lm - **CRI>90**
300	12	4000K - 858lm - **CRI>90**
350	***14***	*4000K - 983lm - **CRI>90***

Kit de alimentación EM	
1h	220**96015**-00
3h	220**96033**-00
Kit para la alimentación en versión EM con conectores.	

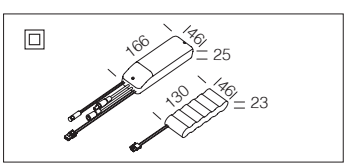

Fosnova

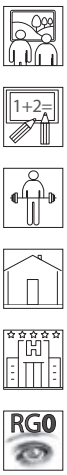

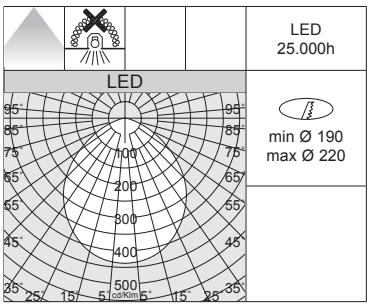

LED 25.000h

min Ø 190
max Ø 220



v.a. IP20 IK04
v.l. IP40 IK04

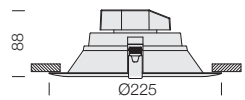

Cuerpo/Reflector: de aluminio barnizado blanco.

LED: mantenimiento del flujo luminoso al 70%: 25.000h (L70B50). Factor de potencia >0,9.

Speaker 3 B

		CLD			LÚMENES DE SALIDA (tq= 25 °C)
LED	color	peso	código	W tot	K - ølm - CRI
LED	blanco	0,40	220**84711**-00	**23**	4000K - 2050lm - CRI>80
			220**84710**-00		3000K - 1952lm - CRI>80

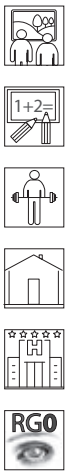

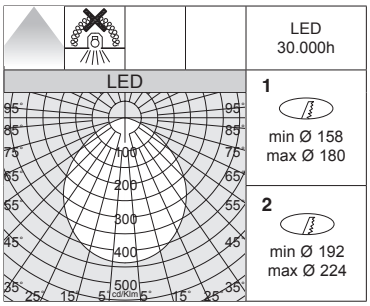

LED 30.000h

1
min Ø 158
max Ø 180

2
min Ø 192
max Ø 224



v.a. IP20 IK04
v.l. IP44 IK04

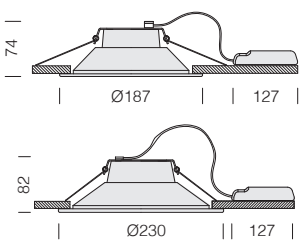

Cuerpo/Reflector: de aluminio barnizado blanco.

LED: Mantenimiento del flujo luminoso al 70%: 30.000h (L70B50). Factor de potencia >0,95

Speaker 1

		CLD CELL			LÚMENES DE SALIDA (tq= 25 °C)
LED	color	peso	código	W tot	K - ølm - CRI
LED	blanco	0,30	220**84411**-00	**13**	4000K - 1300lm - CRI>80
			220**84410**-00		3000K - 1200lm - CRI>80

Speaker 2

		CLD CELL			LÚMENES DE SALIDA (tq= 25 °C)
LED	color	peso	código	W tot	K - ølm - CRI
LED	blanco	0,40	220**84416**-00	**25**	4000K - 2119lm - CRI>80
			220**84415**-00		3000K - 2013lm - CRI>80

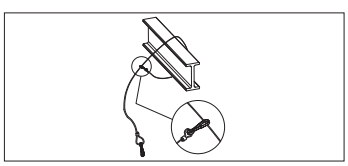

Cable de siguridad
2200**4112**-00
De acero, utilizar para la instalación de las luminarias en el interior de falsos techos.

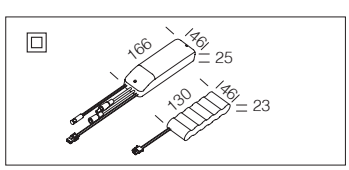

Kit de alimentación EM	
1h	220**96035**-00
3h	220**96037**-00
Kit para la alimentación en versión EM con conectores.	

v.a. IP20 IK04
v.l. IP44 IK04

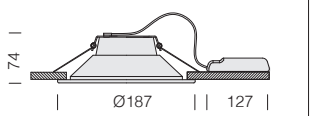

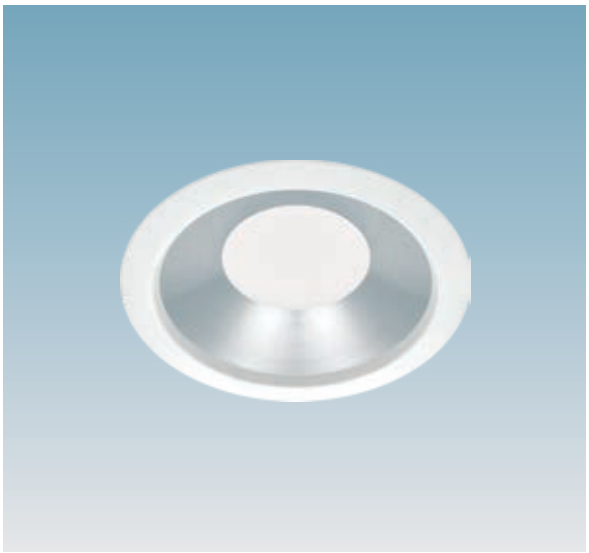

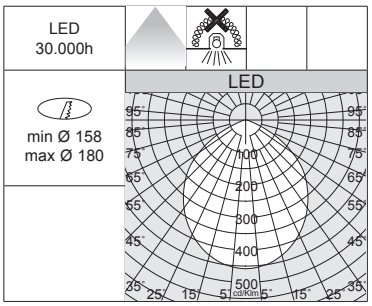

Reflector: de aluminio brillante.

LED: mantenimiento del flujo luminoso al 70%: 30.000h (L70B50). Factor de potencia >0,95.

Speaker 1 - MIRROR					
		CLD			LÚMENES DE SALIDA (tq= 25 °C)
LED	color	peso	código	W tot	K - ølm - CRI
LED	blanco	0,30	220**84413**-00	**19**	4000K - 1500lm - CRI>80

Kit de alimentación EM	
1h	220**96035**-00
3h	220**96037**-00
Kit para la alimentación en versión EM con conectores.	

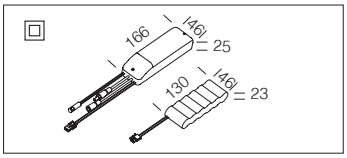

v.a. IP20 IK04
v.l. IP44 IK04

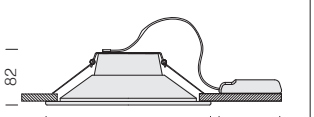



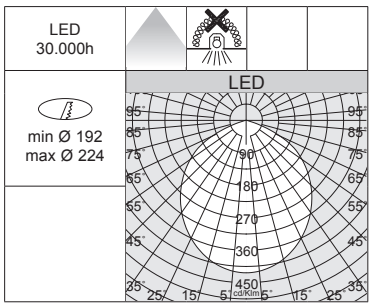

Reflector: de aluminio brillante.

LED: mantenimiento del flujo luminoso al 70%: 30.000h (L70B50). Factor de potencia >0,95.

Speaker 2 - MIRROR					
		CLD			LÚMENES DE SALIDA (tq= 25 °C)
LED	color	peso	código	W tot	K - ølm - CRI
LED	blanco	0,40	220**84418**-00	**25**	4000K - 2205lm - CRI>80

Kit de alimentación EM	
1h	220**96035**-00
3h	220**96037**-00
Kit para la alimentación en versión EM con conectores.	

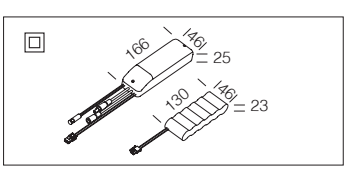

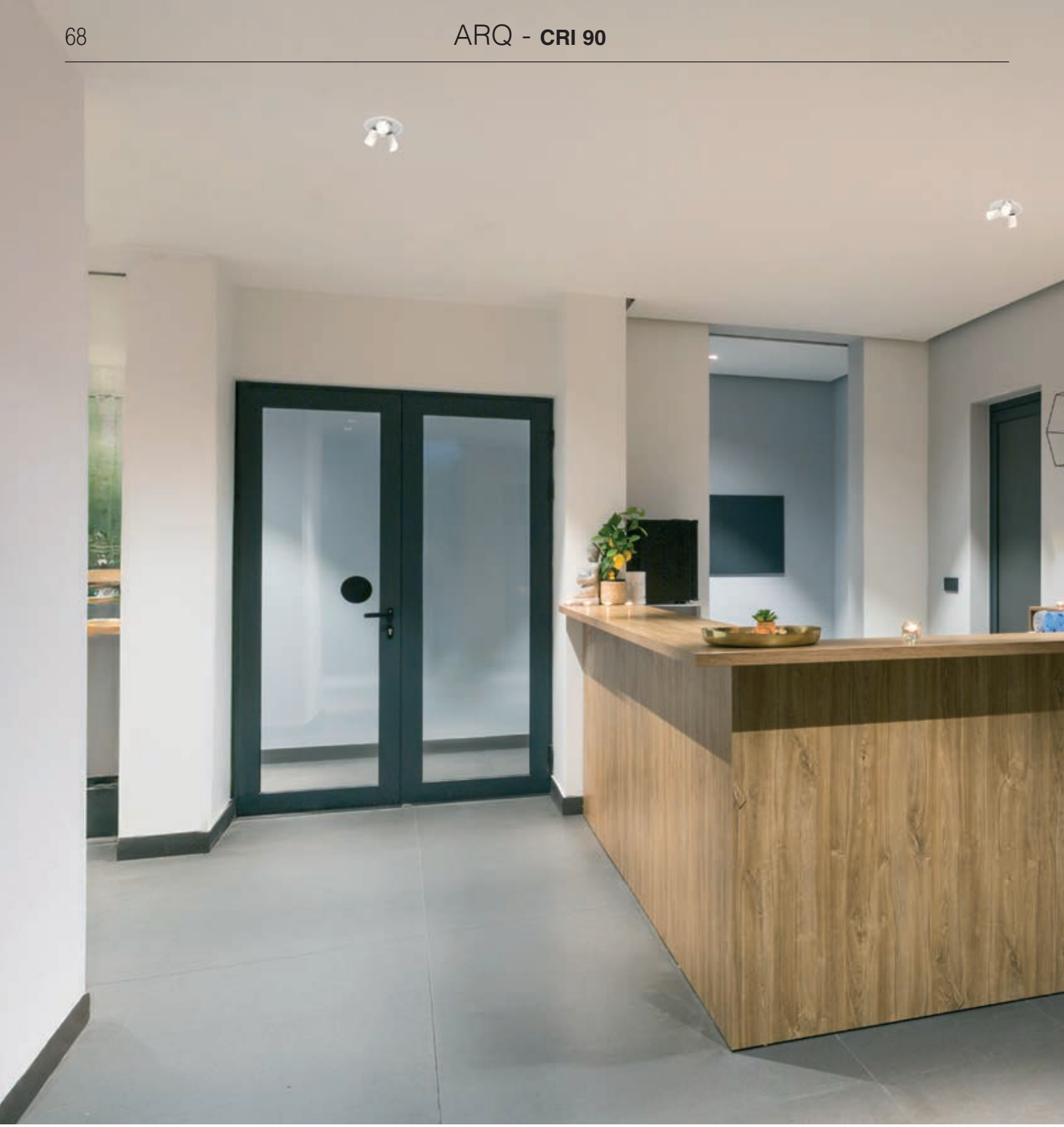

La gama de focos para empotrar Arq con LED es ideal en caso de una instalación que quiera ocultar su presencia. De hecho, la forma de estos focos les permite ocultarse e integrarse perfectamente en los techos registrables donde se insieren, para crear efectos de luz sugestivos.

Cuerpo: orientable de aluminio fundido a presión con muelle para empotrar.

Lente: en PMMA de alta eficiencia con un coeficiente de deslumbramiento muy bajo.

Barnizado: con polvo epoxídico de poliéster resistente a los rayos UV.

LED: mantenimiento del flujo luminoso al 80%: 50.000h (L80B20). Factor de potencia >0,95.
Clasificación riesgo fotobiológico: grupo exento.

Bajo pedido: versión con sistema avanzado de control domótico de la iluminación CASAMBI (luminarias **para instalar en falsos techos/paneles NO metálicos**). Para más información, consulte el capítulo *Componentes técnicos*.



La luz y la luminaria poseen ya un papel de protagonistas en las ventas. Por esta razón, se requieren luminarias de LED con un **CRI>90**. La tendencia actual se orienta, pues, hacia la realización de luminarias cada vez más flexibles, pero que produzcan al mismo tiempo una calidad de la luz óptima y garanticen un ahorro energético y una reducción de los costes de mantenimiento.

El índice de reproducción cromática o Color Rendering Index (**CRI**) indica en qué modo una fuente artificial es capaz de reproducir el color de un objetos iluminado por ella. Este varía en una escala de **0 a 100**, donde **0 representa el mínimo** y **100 indica el máximo**. La luz natural es la mejor desde el punto de vista fisiológico gracias al carácter completo de su espectro cromático; por esto, la elección de luminarias con un alto índice de reproducción cromática es muy importante para el bienestar y el confort de la persona, además que necesaria en locales donde se requiere una buena visibilidad de los colors

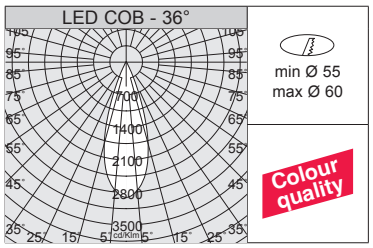

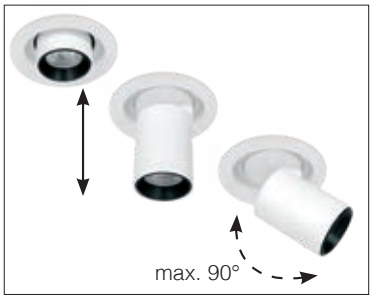

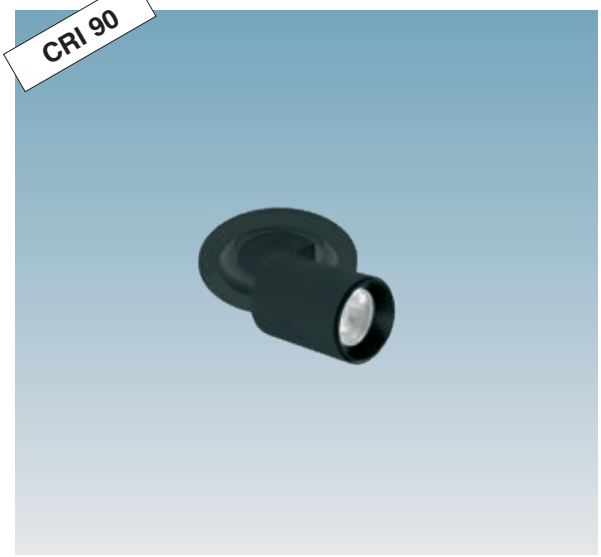

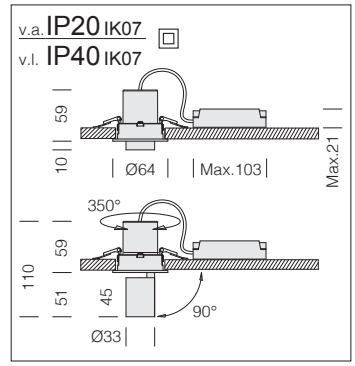

LED: mantenimiento del flujo luminoso al 80%: 50.000h (L80B20). Factor de potencia >0,95.

ARQ "A" - empotrado - orientable y extraíble

		CLD		CLD D-DIG (DALI)		LÚMENES DE SALIDA (tq= 25 °C)
LED	color	peso	código	código	W tot	K - ølm - CRI - grados
COB	blanco	0,20	220**47010**-00	220**47010-1241**	**5**	3000K - 550lm - **CRI 90** - 36°
	negro		220**47030**-00	220**47030-1241**		

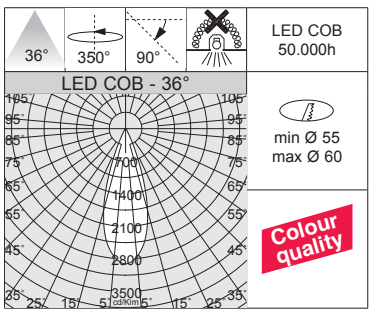





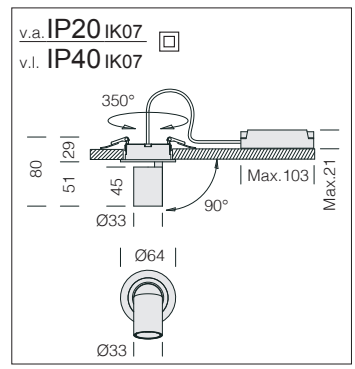

LED: mantenimiento del flujo luminoso al 80%: 50.000h (L80B20). Factor de potencia >0,95.

ARQ "B" - empotrado - orientable

		CLD		CLD D-DIG (DALI)		LÚMENES DE SALIDA (tq= 25 °C)
LED	color	peso	código	código	W tot	K - ølm - CRI - grados
COB	blanco	0,20	220**47110**-00	220**47110-1241**	**5**	3000K - 550lm - **CRI 90** - 36°
	negro		220**47130**-00	220**47130-1241**		

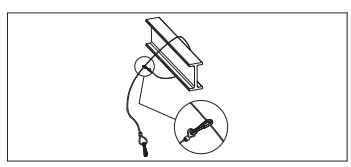

Cable de siguridad
2200**4112**-00
De acero, utilizar para la instalación de las luminarias en el interior de falsos techos.

v.a. IP20 IK07
v.l. IP40 IK07

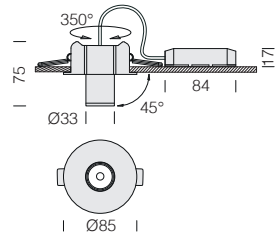

LED: mantenimiento del flujo luminoso al 80%: 50.000h (L80B20). Factor de potencia >0,95.



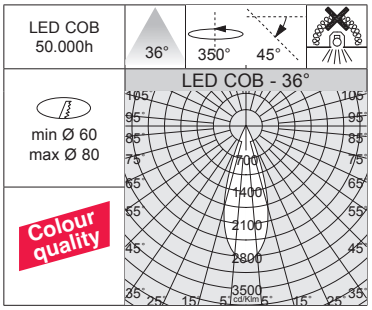



ARQ "B2" - empotrado - orientable

		CLD		CLD D-DIG (DALI)		LÚMENES DE SALIDA (tq= 25 °C)
LED	color	peso	código	código	W tot	K - ølm - CRI - grados
COB	blanco	0,30	220**47115**-00	220**47115-1241**	**5**	3000K - 550lm - **CRI 90** - 36°
	negro		220**47135**-00	220**47135-1241**		

v.a. IP20 IK07
v.l. IP40 IK07

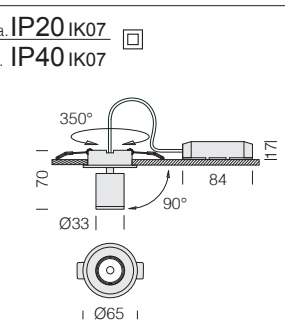

LED: mantenimiento del flujo luminoso al 80%: 50.000h (L80B20). Factor de potencia >0,95.



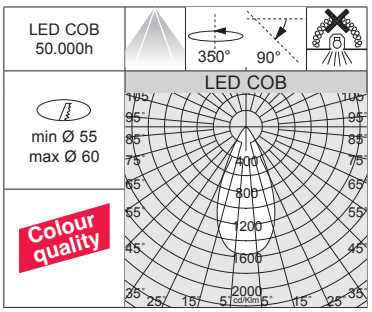

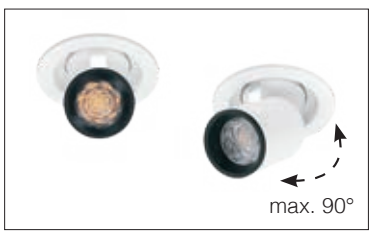

ARQ "B" ZOOM - empotrado - orientable

		CLD			LÚMENES DE SALIDA (tq= 25 °C)
LED	color	peso	código	W tot	K - ølm - CRI - grados
COB	blanco	0,20	220**47111**-00	**5**	3000K - 550lm - **CRI 90** - 15°÷50°
	negro		220**47131**-00		
Bajo pedido: disponible en versión DIMM-DALI (**-1241**).					



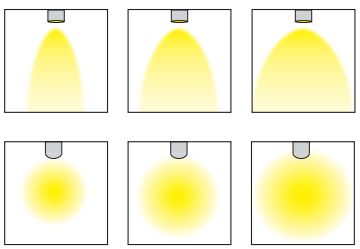

Otra peculiaridad de este foco es la posibilidad de elegir la apertura del haz mediante la regulación mecánica del anillo situado en el cuerpo: de forma muy sencilla e intuitiva, se puede obtener el haz de luz deseado con un rango de 15° a 50°, de forma suave y gradual, manteniendo el máximo confort visual.



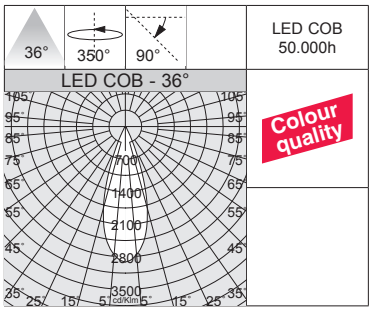

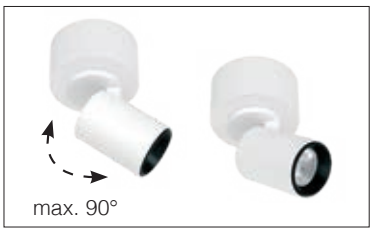



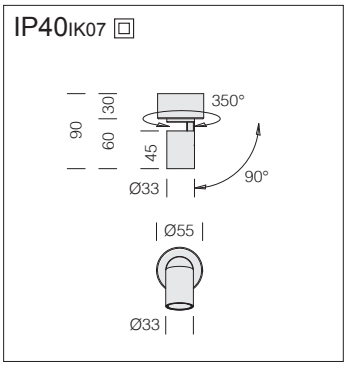

LED: mantenimiento del flujo luminoso al 80%: 50.000h (L80B20). Factor de potencia >0,95.

ARQ "D" - plafón - orientable					
		CLD			LÚMENES DE SALIDA (tq= 25 °C)
LED	color	peso	código	W tot	K - ølm - CRI - grados
COB	blanco	0,20	220**47310**-00	**5**	3000K - 550lm - **CRI 90** - 36°
	negro		220**47330**-00		

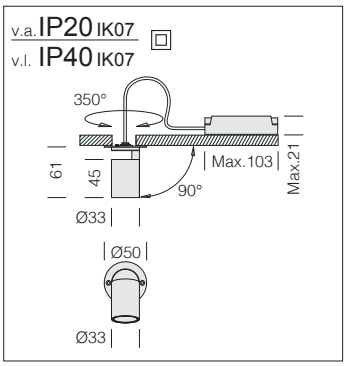

LED: mantenimiento del flujo luminoso al 80%: 50.000h (L80B20). Factor de potencia >0,95.

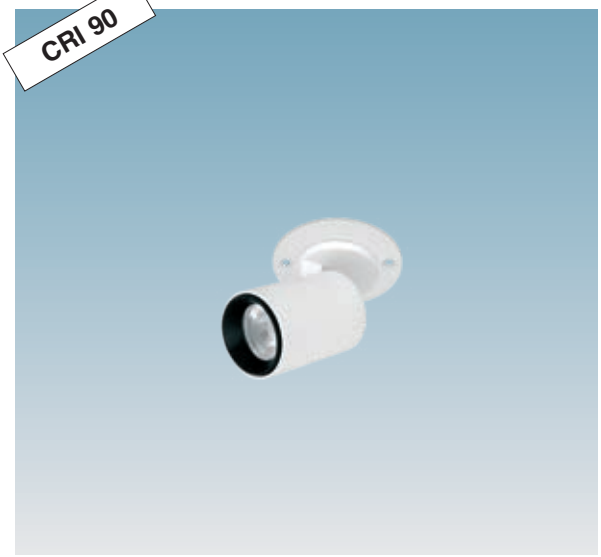

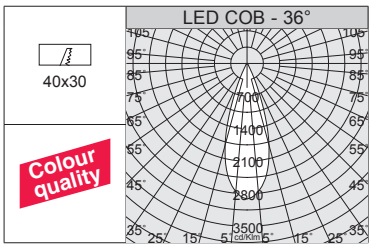

La luminaria está preparada para la instalación directa del marco al falso techo mediante tacos y tornillos de fijación.

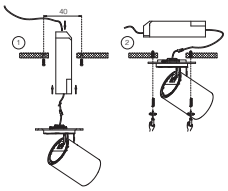

ARQ "C" - con marco - orientable						
		CLD		CLD D-DIG (DALI)		LÚMENES DE SALIDA (tq= 25 °C)
LED	color	peso	código	código	W tot	K - ølm - CRI - grados
COB	blanco	0,20	220**47210**-00	220**47210-1241**	**5**	3000K - 550lm - **CRI 90** - 36°
	negro		220**47230**-00	220**47230-1241**		

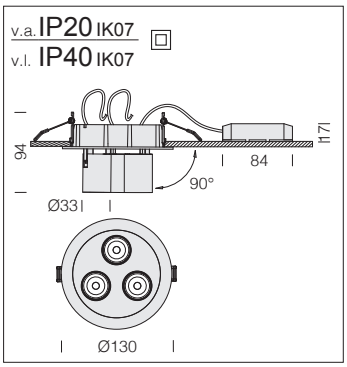

LED: mantenimiento del flujo luminoso al 80%: 50.000h (L80B20). Factor de potencia >0,95.



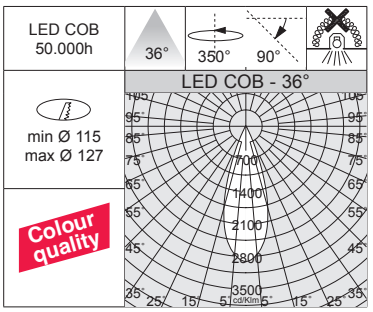



ARQ "B" 3x - empotrado - orientable						
		CLD		CLD D-DIG (DALI)		LÚMENES DE SALIDA (tq= 25 °C)
LED	color	peso	código	código	W tot	K - ølm - CRI - grados
COB	blanco	0,50	220**47112**-00	220**47112-1241**	**15**	3000K - 3x550lm - **CRI 90** - 36°
	negro		220**47132**-00	220**47132-1241**		

Cable de siguridad
2200**4112**-00
De acero, utilizar para la instalación de las luminarias en el interior de falsos techos.

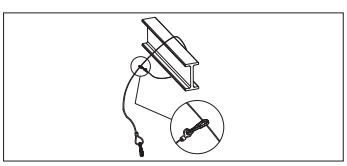

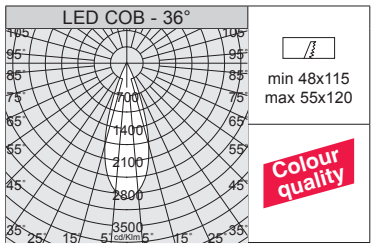

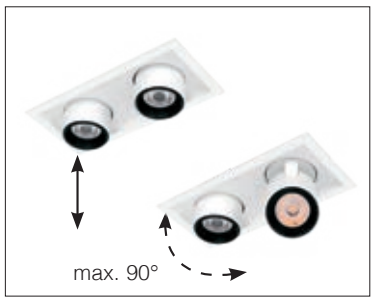



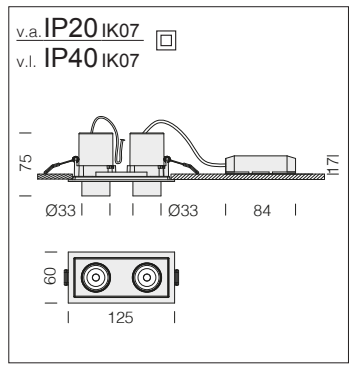

LED: mantenimiento del flujo luminoso al 80%: 50.000h (L80B20). Factor de potencia >0,95.

ARQ "A" 2x - empotrado - orientable y extraíble

		CLD			LÚMENES DE SALIDA (tq= 25 °C)
LED	color	peso	código	W tot	K - ølm - CRI - grados
COB	blanco	0,35	220**47011**-00	**10**	3000K - 2x550lm - **CRI 90** - 36°
	negro		220**47031**-00		
Bajo pedido: disponible en versión DIMM-DALI (**-1241**).					

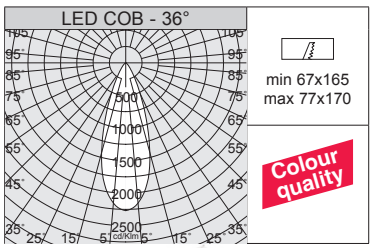

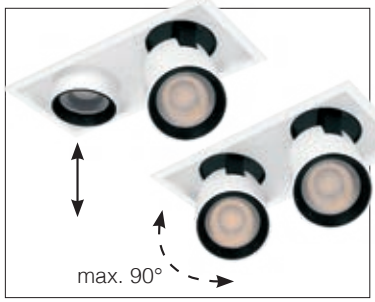



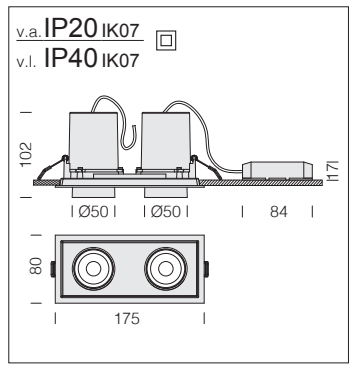

LED: mantenimiento del flujo luminoso al 80%: 50.000h (L80B20). Factor de potencia >0,95.

ARQ "A" 2x medium - empotrado - orientable y extraíble

		CLD			LÚMENES DE SALIDA (tq= 25 °C)
LED	color	peso	código	W tot	K - ølm - CRI - grados
COB	blanco	0,60	220**47012**-00	**20**	3000K - 2x750lm - **CRI 90** - 36°
	negro		220**47032**-00		
Bajo pedido: disponible en versión DIMM-DALI (**-1241**).					

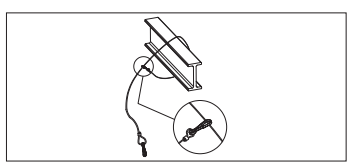

Cable de siguridad
220**4112**-00
De acero, utilizar para la instalación de las luminarias en el interior de falsos techos.

v.a. IP20 IK07
v.l. IP40 IK07

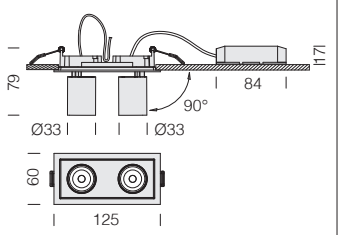

LED: mantenimiento del flujo luminoso al 80%: 50.000h (L80B20). Factor de potencia >0,95.

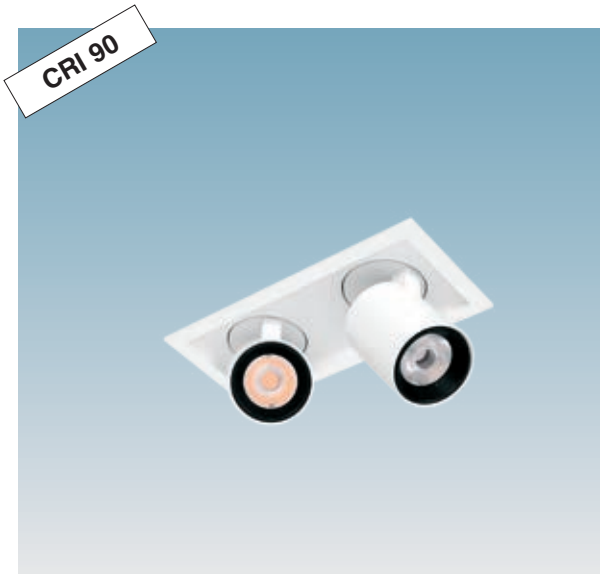

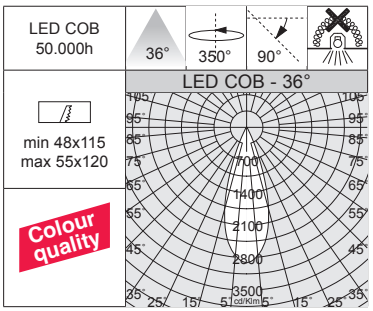

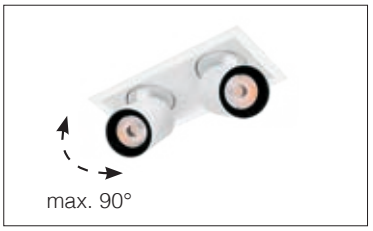

ARQ "B" 2x - empotrado - orientable					
		CLD			LÚMENES DE SALIDA (tq= 25 °C)
LED	color	peso	código	W tot	K - ølm - CRI - grados
COB	blanco	0,30	220**47113**-00	**10**	3000K - 2x550lm - **CRI 90** - 36°
	negro		220**47133**-00		
Bajo pedido: disponible en versión DIMM-DALI (**-1241**).					

v.a. IP20 IK07
v.l. IP40 IK07

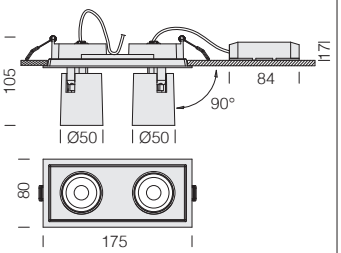

LED: mantenimiento del flujo luminoso al 80%: 50.000h (L80B20). Factor de potencia >0,95.



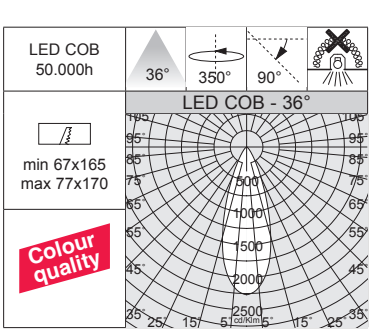

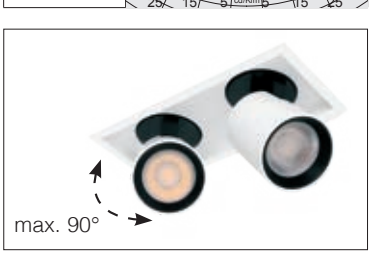

ARQ "B" 2x medium - empotrado - orientable					
		CLD			LÚMENES DE SALIDA (tq= 25 °C)
LED	color	peso	código	W tot	K - ølm - CRI - grados
COB	blanco	0,60	220**47114**-00	**20**	3000K - 2x750lm - **CRI 90** - 36°
	negro		220**47134**-00		
Bajo pedido: disponible en versión DIMM-DALI (**-1241**).					



De forma redonda y cuadrada, esta gama de focos para empotrar con LED es ideal en caso de una instalación que quiera ocultar su presencia. De hecho, la forma de estos focos les permite ocultarse e integrarse perfectamente en los techos registrables donde se insieren. Además, gracias al alto grado de protección **IP65**, pueden instalarse fácilmente en cualquier lugar, para crear efectos de luz sugestivos.

Cuerpo: de aluminio inyectado fundido a presión con disipador.

Instalación: los focos incorporan fijaciones de soporte de acero zincado, con alojamiento para muelles de fijación en el techo registrable.

Barnizado: de polvo con barniz époxi de poliéster, resistente a los rayos UV.

Normativa: productos con arreglo a las normas EN 60598-1-CEI 34.21, tienen un grado de protección según las normas EN 60529.

De serie: junta de protección de goma de silicona en cumplimiento de la normativa francesa **BBC** (Bâtiment Basse Consommation).

LED: mantenimiento del flujo luminoso al 80%: 70.000h (L80B10). Factor de potencia >0,95.
Clasificación riesgo fotobiológico: grupo exento. **Bajo pedido:** disponible versión con LED 2700K y 5000K.

Bajo pedido: versión con sistema avanzado de control domótico de la iluminación CASAMBI (luminarias **para instalar en falsos techos/paneles NO metálicos**). Para más información, consulte el capítulo *Componentes técnicos*.

IP65 IK07

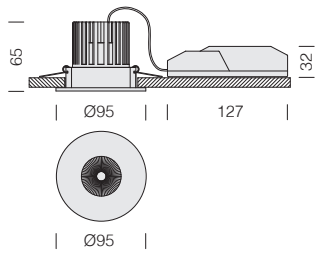

Reflector: pantalla antideslumbramiento. Con lente para una mejor distribución de la luz.

LED: mantenimiento del flujo luminoso al 80%: 70.000h (L80B10).



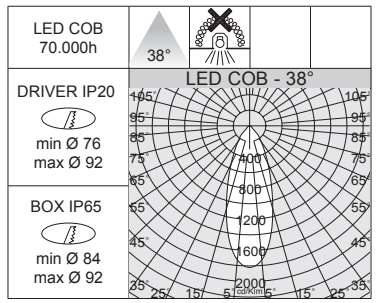



Snow 1

		CLD			LÚMENES DE SALIDA (tq= 25 °C)
LED	color	peso	código	W tot	K - ølm - CRI - grados
COB	blanco	0,40	220**82610-68**	**12**	4000K - 1145lm - **CRI>90** - 38°
	plata		220**82670-68**		
COB	blanco	0,40	220**82610**-00	**12**	3000K - 1070lm - **CRI>90** - 38°
	plata		220**82670**-00		

Estándar con cable L=1,5 m, prensaestopa y con tornillería de acero anti-corrosión.
Bajo pedido: versión completa con driver IP65.

IP65 IK07

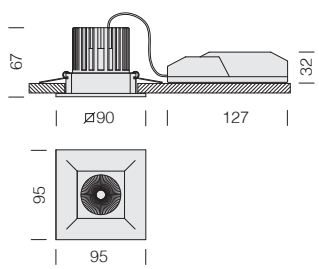

Reflector: pantalla antideslumbramiento. Con lente para una mejor distribución de la luz.

LED: mantenimiento del flujo luminoso al 80%: 70.000h (L80B10).



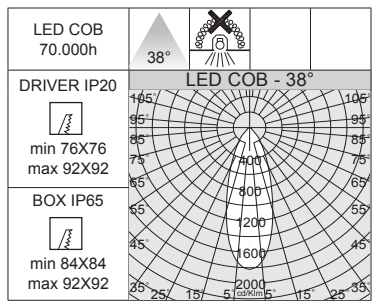



Snow 2

		CLD			LÚMENES DE SALIDA (tq= 25 °C)
LED	color	peso	código	W tot	K - ølm - CRI - grados
COB	blanco	0,40	220**82710-68**	**12**	4000K - 1145lm - **CRI>90** - 38°
	plata		220**82770-68**		
COB	blanco	0,40	220**82710**-00	**12**	3000K - 1070lm - **CRI>90** - 38°
	plata		220**82770**-00		

Estándar con cable L=1,5 m, prensaestopa y con tornillería de acero anti-corrosión.
Bajo pedido: versión completa con driver IP65.

Cable de seguridad
2200**4112**-00
De acero, utilizar para la instalación de las luminarias en el interior de falsos techos.

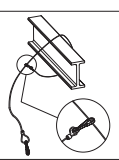

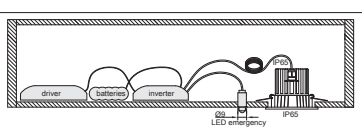

Cableado de emergencia (bajo pedido)

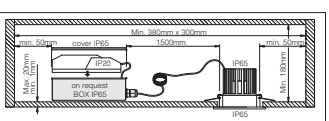

Caja IP65 bajo pedido



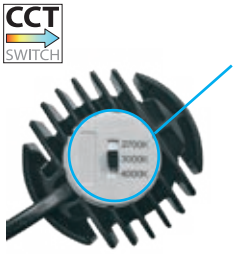

La principal característica de esta luminaria es su tecnología de "cambio de tonalidad": mediante el selector integrado en el cuerpo, se puede elegir la temperatura de color preferida (2700K-3000K-4000K), adaptándose así a la mayoría de las instalaciones.

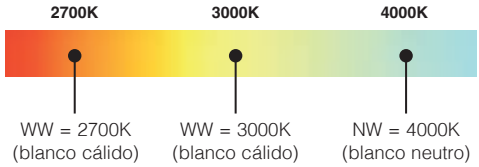

Lentes de precisión intercambiables para módulo LED				
				
20°	26°	60°	ASIMÉTRICO	ELÍPTICO
220**29020**-00	220**29026**-00	220**29060**-00	220**29070**-00	220**29080**-00
Lentes intercambiables para módulo LED, ideales para una iluminación de precisión.				

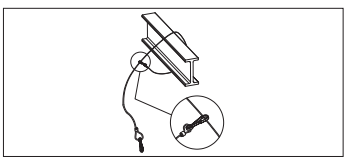

Cable de seguridad
2200**4112**-00
De acero, utilizar para la instalación de las luminarias en el interior de falsos techos.

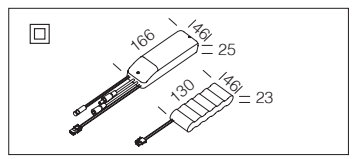

Kit de alimentación EM	
1h	220**96015**-00
3h	220**96033**-00
Kit para la alimentación en versión EM con conectores.	



Jaula de protección para Snow 3-4	
negro	220**95130**-00
Para el aislamiento en el techo.	

v.a. IP20 IK07
v.l. IP65 IK07

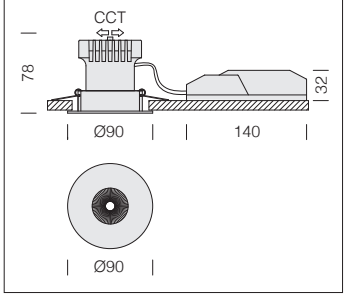

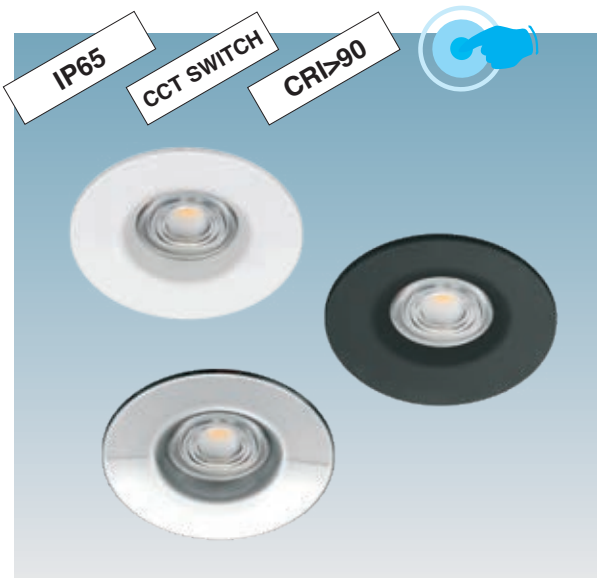

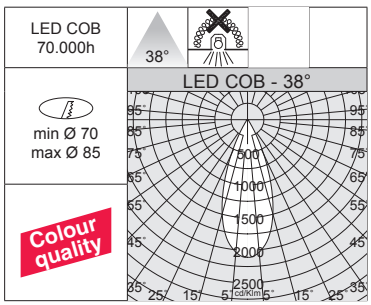



Grado de protección IP65 con junta de goma de silicona.

Conformidad a las normas BBC (Bâtiment Basse Consommation).

Lente: en PMMA de alta eficiencia con un coeficiente de deslumbramiento muy bajo.

LED: mantenimiento del flujo luminoso al 80%: 70.000h (L80B10). Factor de potencia >0,9.

Snow 3 - CCT / DIP SWITCH

		CLD				LÚMENES DE SALIDA (tq= 25 °C)
LED	color	peso	código	I out	W tot	K - ølm - CRI - grados
COB	blanco	0,40	220**82613**-00	***250***	**10**	2700K - 833lm - **CRI>90** - 38°
						3000K - 888lm - **CRI>90** - 38°
						4000K - 924lm - **CRI>90** - 38°
COB	negro	0,40	220**82633**-00	***250***	**10**	2700K - 833lm - **CRI>90** - 38°
						3000K - 888lm - **CRI>90** - 38°
						4000K - 924lm - **CRI>90** - 38°
COB	cromado	0,40	220**82663**-00	***250***	**10**	2700K - 833lm - **CRI>90** - 38°
						3000K - 888lm - **CRI>90** - 38°
						4000K - 924lm - **CRI>90** - 38°

Bajo pedido: versión DIMM DALI (-**1241**).

REGULACIÓN CON DIP SWITCH		
		LÚMENES DE SALIDA (tq= 25 °C)
I out	W tot	K - ølm - CRI - grados
200	8	2700K - 666lm - **CRI>90** - 38°
250	***10***	*2700K - 833lm - **CRI>90** - 38°*
300	12	2700K - 961lm - **CRI>90** - 38°
350	14	2700K - 1100lm - **CRI>90** - 38°

REGULACIÓN CON DIP SWITCH		
		LÚMENES DE SALIDA (tq= 25 °C)
I out	W tot	K - ølm - CRI - grados
200	8	3000K - 715lm - **CRI>90** - 38°
250	***10***	*3000K - 888lm - **CRI>90** - 38°*
300	12	3000K - 1037lm - **CRI>90** - 38°
350	14	3000K - 1209lm - **CRI>90** - 38°

REGULACIÓN CON DIP SWITCH		
		LÚMENES DE SALIDA (tq= 25 °C)
I out	W tot	K - ølm - CRI - grados
200	8	4000K - 746lm - **CRI>90** - 38°
250	***10***	*4000K - 924lm - **CRI>90** - 38°*
300	12	4000K - 1073lm - **CRI>90** - 38°
350	14	4000K - 1229lm - **CRI>90** - 38°

v.a. IP20 IK07
v.l. IP65 IK07

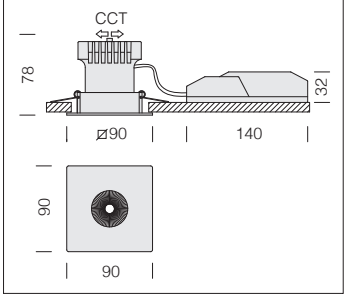

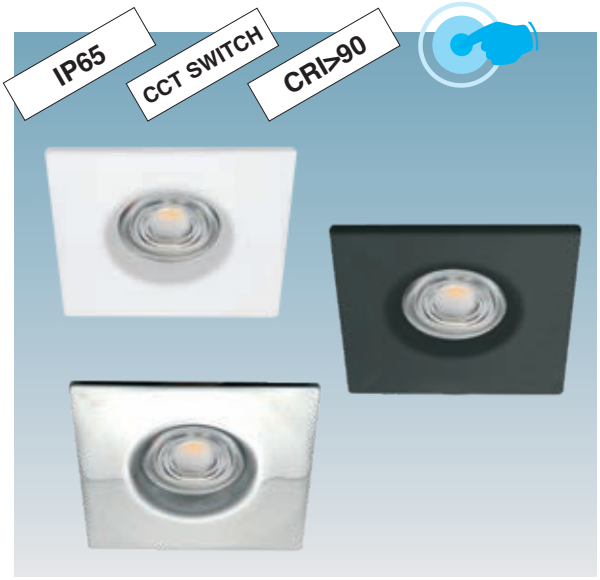

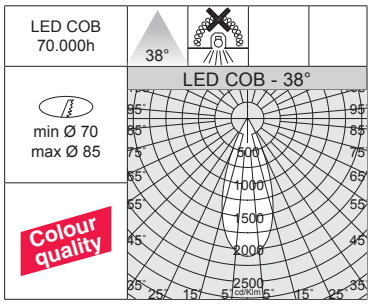



Grado de protección IP65 con junta de goma de silicona.

Conformidad a las normas BBC (Bâtiment Basse Consommation).

Lente: en PMMA de alta eficiencia con un coeficiente de deslumbramiento muy bajo.

LED: mantenimiento del flujo luminoso al 80%: 70.000h (L80B10). Factor de potencia >0,9.

Snow 4 - CCT / DIP SWITCH

		CLD				LÚMENES DE SALIDA (tq= 25 °C)
LED	color	peso	código	I out	W tot	K - ølm - CRI - grados
COB	blanco	0,40	220**82713**-00	***250***	**10**	2700K - 833lm - **CRI>90** - 38°
						3000K - 888lm - **CRI>90** - 38°
						4000K - 924lm - **CRI>90** - 38°
COB	negro	0,40	220**82733**-00	***250***	**10**	2700K - 833lm - **CRI>90** - 38°
						3000K - 888lm - **CRI>90** - 38°
						4000K - 924lm - **CRI>90** - 38°
COB	cromado	0,40	220**82760-39**	***250***	**10**	2700K - 833lm - **CRI>90** - 38°
						3000K - 888lm - **CRI>90** - 38°
						4000K - 924lm - **CRI>90** - 38°

Bajo pedido: versión DIMM DALI (-**1241** y **-3941**).

REGULACIÓN CON DIP SWITCH		
		LÚMENES DE SALIDA (tq= 25 °C)
I out	W tot	K - ølm - CRI - grados
200	8	2700K - 666lm - **CRI>90** - 38°
250	***10***	*2700K - 833lm - **CRI>90** - 38°*
300	12	2700K - 961lm - **CRI>90** - 38°
350	14	2700K - 1100lm - **CRI>90** - 38°

REGULACIÓN CON DIP SWITCH		
		LÚMENES DE SALIDA (tq= 25 °C)
I out	W tot	K - ølm - CRI - grados
200	8	3000K - 715lm - **CRI>90** - 38°
250	***10***	*3000K - 888lm - **CRI>90** - 38°*
300	12	3000K - 1037lm - **CRI>90** - 38°
350	14	3000K - 1209lm - **CRI>90** - 38°

REGULACIÓN CON DIP SWITCH		
		LÚMENES DE SALIDA (tq= 25 °C)
I out	W tot	K - ølm - CRI - grados
200	8	4000K - 746lm - **CRI>90** - 38°
250	***10***	*4000K - 924lm - **CRI>90** - 38°*
300	12	4000K - 1073lm - **CRI>90** - 38°
350	14	4000K - 1229lm - **CRI>90** - 38°





La principal característica de esta luminaria es su tecnología de "cambio de tonalidad": mediante el selector integrado en el cuerpo, se puede elegir la temperatura de color preferida (2700K-3000K-4000K), adaptándose así a la mayoría de las instalaciones.

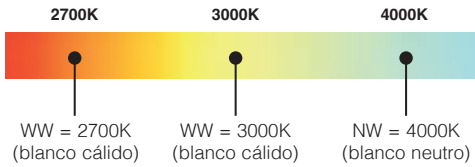

Lentes de precisión intercambiables para módulo LED				
				
20°	26°	60°	ASIMÉTRICO	ELÍPTICO
220**29020**-00	220**29026**-00	220**29060**-00	220**29070**-00	220**29080**-00
Lentes intercambiables para módulo LED, ideales para una iluminación de precisión.				

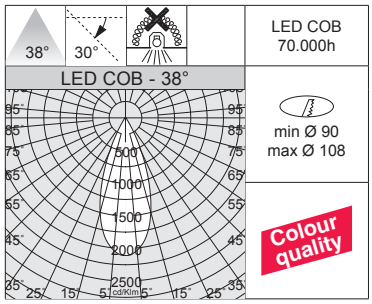



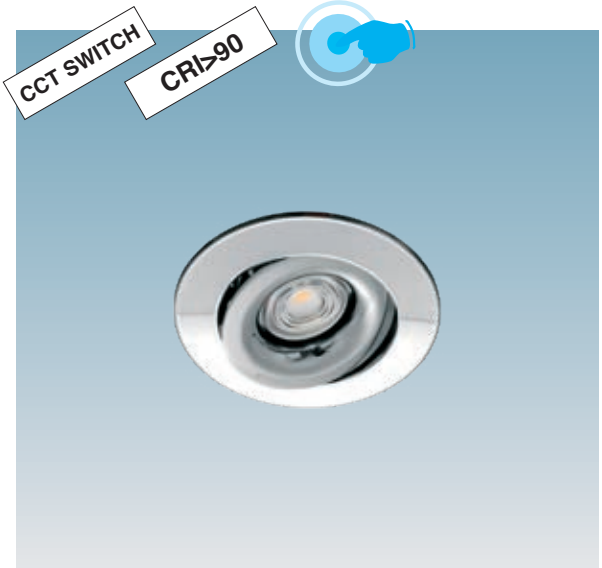

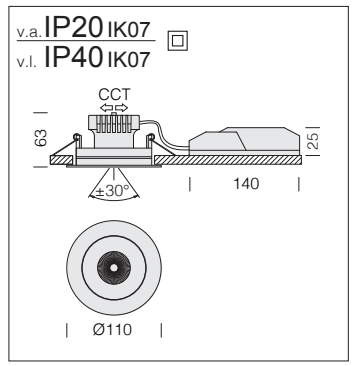

Lente: en PMMA de alta eficiencia con un coeficiente de deslumbramiento muy bajo.

LED: mantenimiento del flujo luminoso al 80%: 70.000h (L80B10). Factor de potencia >0,9.

Snow 5 - CCT / DIP SWITCH

LED	color	peso	CLD código	I out	W tot	LÚMENES DE SALIDA (tq= 25 °C) K - ølm - CRI - grados
COB	blanco	0,50	220**82611**-00	***250***	**10**	2700K - 833lm - **CRI>90** - 38°
						3000K - 888lm - **CRI>90** - 38°
						4000K - 924lm - **CRI>90** - 38°
COB	cromado	0,50	220**82660**-00	***250***	**10**	2700K - 833lm - **CRI>90** - 38°
						3000K - 888lm - **CRI>90** - 38°
						4000K - 924lm - **CRI>90** - 38°

Bajo pedido: versión DIMM DALI (-**1241**).

REGULACIÓN CON DIP SWITCH		
		LÚMENES DE SALIDA (tq= 25 °C)
I out	W tot	K - ølm - CRI - grados
200	8	2700K - 666lm - **CRI>90** - 38°
250	***10***	*2700K - 833lm - **CRI>90** - 38°*
300	12	2700K - 961lm - **CRI>90** - 38°
350	14	2700K - 1100lm - **CRI>90** - 38°

REGULACIÓN CON DIP SWITCH		
		LÚMENES DE SALIDA (tq= 25 °C)
I out	W tot	K - ølm - CRI - grados
200	8	3000K - 715lm - **CRI>90** - 38°
250	***10***	*3000K - 888lm - **CRI>90** - 38°*
300	12	3000K - 1037lm - **CRI>90** - 38°
350	14	3000K - 1209lm - **CRI>90** - 38°

REGULACIÓN CON DIP SWITCH		
		LÚMENES DE SALIDA (tq= 25 °C)
I out	W tot	K - ølm - CRI - grados
200	8	4000K - 746lm - **CRI>90** - 38°
250	***10***	*4000K - 924lm - **CRI>90** - 38°*
300	12	4000K - 1073lm - **CRI>90** - 38°
350	14	4000K - 1229lm - **CRI>90** - 38°

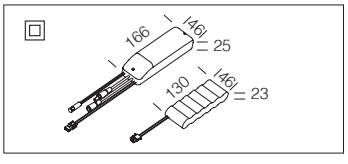

Kit de alimentación EM	
1h	220**96015**-00
3h	220**96033**-00
Kit para la alimentación en versión EM con conectores.	

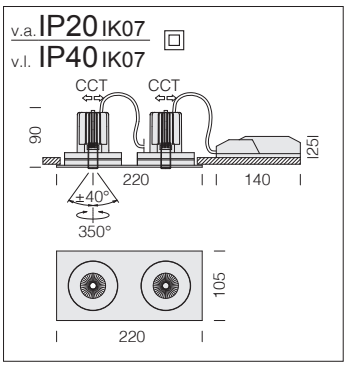

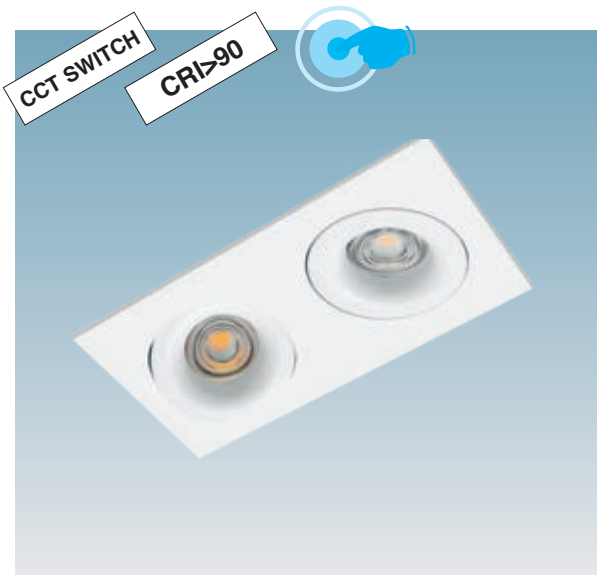

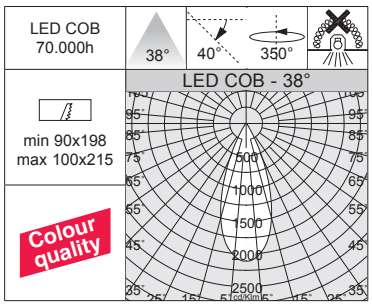

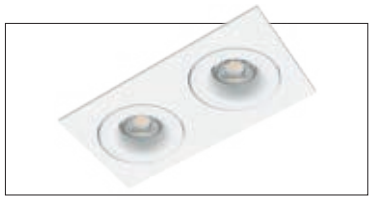

Marco: de aluminio; Con muelles para falso techo de 1mm a 25 mm de espesor.

LED: mantenimiento del flujo luminoso al 80%: 70.000h (L80B10). Factor de potencia >0,9.

Snow 2x - CCT / DIP SWITCH

		CLD				LÚMENES DE SALIDA (tq= 25 °C)
LED	color	peso	código	I out	W tot	K - ølm - CRI - grados
COB	blanco	1,00	22**180710**-00	***250***	**20**	2700K - 2x833lm - **CRI>90** - 38°
						3000K - 2x888lm - **CRI>90** - 38°
						4000K - 2x924lm - **CRI>90** - 38°

Bajo pedido: versión DIMM DALI (-**1241**).

REGULACIÓN CON DIP SWITCH		
		LÚMENES DE SALIDA (tq= 25 °C)
I out	W tot	K - ølm - CRI - grados
200	16	2700K - 2x666lm - **CRI>90** - 38°
250	***20***	*2700K - 2x833lm - **CRI>90** - 38°*
300	24	2700K - 2x961lm - **CRI>90** - 38°
350	28	2700K - 2x1100lm - **CRI>90** - 38°

REGULACIÓN CON DIP SWITCH		
		LÚMENES DE SALIDA (tq= 25 °C)
I out	W tot	K - ølm - CRI - grados
200	16	3000K - 2x715lm - **CRI>90** - 38°
250	***20***	*3000K - 2x888lm - **CRI>90** - 38°*
300	24	3000K - 2x1037lm - **CRI>90** - 38°
350	28	3000K - 2x1209lm - **CRI>90** - 38°

REGULACIÓN CON DIP SWITCH		
		LÚMENES DE SALIDA (tq= 25 °C)
I out	W tot	K - ølm - CRI - grados
200	16	4000K - 2x746lm - **CRI>90** - 38°
250	***20***	*4000K - 2x924lm - **CRI>90** - 38°*
300	24	4000K - 2x1073lm - **CRI>90** - 38°
350	28	4000K - 2x1229lm - **CRI>90** - 38°

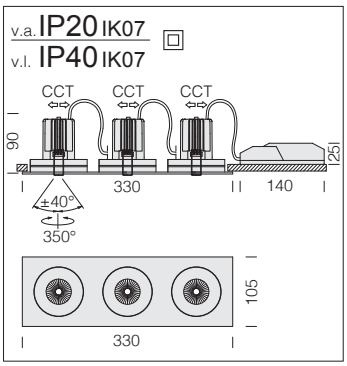

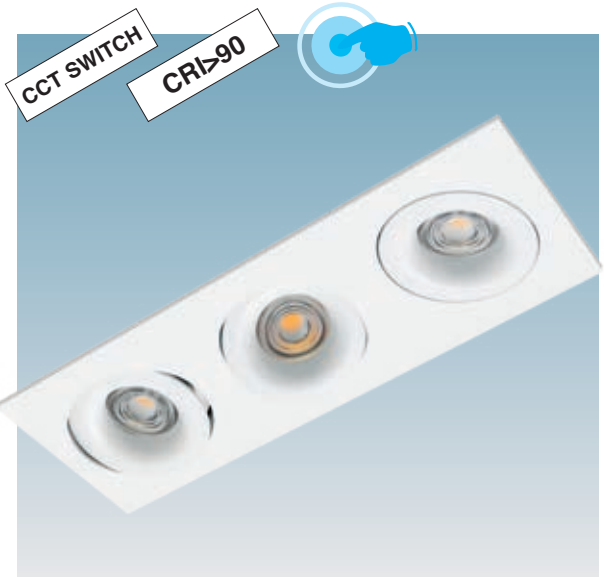

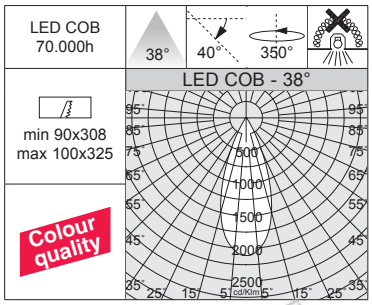



Marco: de aluminio; Con muelles para falso techo de 1mm a 25 mm de espesor.

LED: mantenimiento del flujo luminoso al 80%: 70.000h (L80B10). Factor de potencia >0,9.

Snow 3x - CCT / DIP SWITCH

		CLD				LÚMENES DE SALIDA (tq= 25 °C)
LED	color	peso	código	I out	W tot	K - ølm - CRI - grados
COB	blanco	1,50	22**180810**-00	***250***	**30**	2700K - 3x833lm - **CRI>90** - 38°
						3000K - 3x888lm - **CRI>90** - 38°
						4000K - 3x924lm - **CRI>90** - 38°

Bajo pedido: versión DIMM DALI (-**1241**).

REGULACIÓN CON DIP SWITCH		
		LÚMENES DE SALIDA (tq= 25 °C)
I out	W tot	K - ølm - CRI - grados
200	24	2700K - 3x666lm - **CRI>90** - 38°
250	***30***	*2700K - 3x833lm - **CRI>90** - 38°*
300	36	2700K - 3x961lm - **CRI>90** - 38°
350	42	2700K - 3x1100lm - **CRI>90** - 38°

REGULACIÓN CON DIP SWITCH		
		LÚMENES DE SALIDA (tq= 25 °C)
I out	W tot	K - ølm - CRI - grados
200	24	3000K - 3x715lm - **CRI>90** - 38°
250	***30***	*3000K - 3x888lm - **CRI>90** - 38°*
300	36	3000K - 3x1037lm - **CRI>90** - 38°
350	42	3000K - 3x1209lm - **CRI>90** - 38°

REGULACIÓN CON DIP SWITCH		
		LÚMENES DE SALIDA (tq= 25 °C)
I out	W tot	K - ølm - CRI - grados
200	24	4000K - 3x746lm - **CRI>90** - 38°
250	***30***	*4000K - 3x924lm - **CRI>90** - 38°*
300	36	4000K - 3x1073lm - **CRI>90** - 38°
350	42	4000K - 3x1229lm - **CRI>90** - 38°

Cable de siguridad
2200**4112**-00
De acero, utilizar para la instalación de las luminarias en el interior de falsos techos.

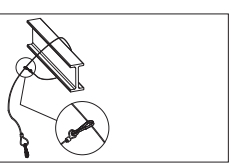



Cuerpo: aluminio fundido a presión con muelle para empotrar.

Ópticas: Snow 70-111 con ópticas de policarbonado apantalladas antideslumbramiento.

Lente: Snow 50 en PMMA de alta eficiencia con un coeficiente de deslumbramiento muy bajo.

Barnizado: con polvo epoxídico de poliéster resistente a los rayos UV.



La principal característica de esta luminaria es su tecnología de "cambio de tonalidad": mediante el selector integrado en el cuerpo, se puede elegir la temperatura de color preferida (2700K-3000K-4000K), adaptándose así a la mayoría de las instalaciones.

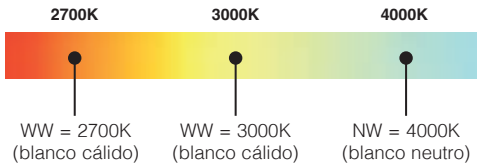

Lentes de precisión intercambiables para módulo LED				
				
20°	26°	60°	ASIMÉTRICO	ELÍPTICO
220**29020**-00	220**29026**-00	220**29060**-00	220**29070**-00	220**29080**-00
Lentes intercambiables para módulo LED, ideales para una iluminación de precisión.				

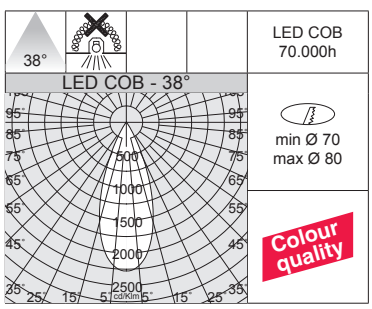





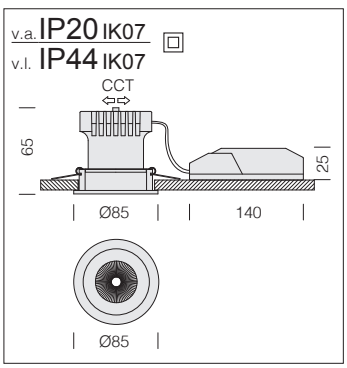

LED: mantenimiento del flujo luminoso al 80%: 70.000h (L80B10). Factor de potencia >0,9.

Snow 50 - CCT / DIP SWITCH

LED	color	peso	CLD código	I out	W tot	LÚMENES DE SALIDA (tq= 25 °C) K - ølm - CRI - grados
COB	blanco	0,40	220**82615**-00	***250***	**10**	2700K - 769lm - **CRI>90** - 38°
						3000K - 850lm - **CRI>90** - 38°
						4000K - 877lm - **CRI>90** - 38°
COB	negro	0,40	220**82635**-00	***250***	**10**	2700K - 769lm - **CRI>90** - 38°
						3000K - 850lm - **CRI>90** - 38°
						4000K - 877lm - **CRI>90** - 38°

Bajo pedido: versión DIMM DALI (-**1241**).

REGULACIÓN CON DIP SWITCH		
		LÚMENES DE SALIDA (tq= 25 °C)
I out	W tot	K - ølm - CRI - grados
200	8	2700K - 626lm - **CRI>90** - 38°
250	***10***	*2700K - 769lm - **CRI>90** - 38°*
300	12	2700K - 895lm - **CRI>90** - 38°
350	14	2700K - 1001lm - **CRI>90** - 38°

REGULACIÓN CON DIP SWITCH		
		LÚMENES DE SALIDA (tq= 25 °C)
I out	W tot	K - ølm - CRI - grados
200	8	3000K - 692lm - **CRI>90** - 38°
250	***10***	*3000K - 850lm - **CRI>90** - 38°*
300	12	3000K - 989lm - **CRI>90** - 38°
350	14	3000K - 1107lm - **CRI>90** - 38°

REGULACIÓN CON DIP SWITCH		
		LÚMENES DE SALIDA (tq= 25 °C)
I out	W tot	K - ølm - CRI - grados
200	8	4000K - 715lm - **CRI>90** - 38°
250	***10***	*4000K - 877lm - **CRI>90** - 38°*
300	12	4000K - 1021lm - **CRI>90** - 38°
350	14	4000K - 1143lm - **CRI>90** - 38°

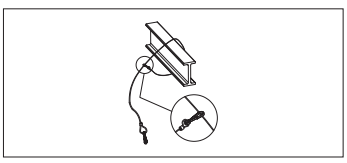

Cable de seguridad
2200**4112**-00
De acero, utilizar para la instalación de las luminarias en el interior de falsos techos.

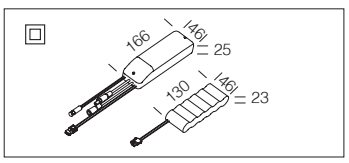

Kit de alimentación EM	
1h	220**96015**-00
3h	220**96033**-00
Kit para la alimentación en versión EM con conectores.	

v.a. IP20 IK07
v.l. IP44 IK07

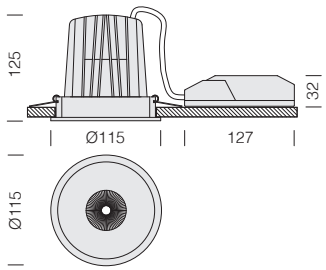

LED: mantenimiento del flujo luminoso al 80%: 70.000h (L80B10).
Factor de potencia >0,9.



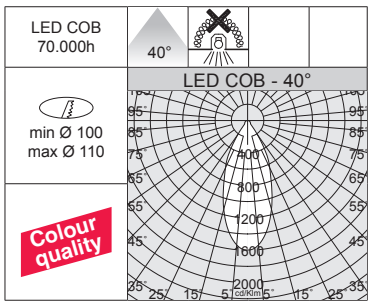



Snow 70 - DIP SWITCH

		CLD				LÚMENES DE SALIDA (tq= 25 °C)
LED	color	peso	código	I out	W tot	K - ølm - CRI - grados
COB	blanco	0,60	220**82716**-00	***700***	**25**	4000K - 2518lm - **CRI>90** - 40°
	negro		220**82736**-00			
COB	blanco	0,60	220**82715**-00	***700***	**25**	3000K - 2392lm - **CRI>90** - 40°
	negro		220**82735**-00			

Bajo pedido: versión con haz luminoso 21° y 28°.

REGULACIÓN CON DIP SWITCH		
		LÚMENES DE SALIDA (tq= 25 °C)
I out	W tot	K - ølm - CRI - grados
600	**22**	4000K - 2226lm - **CRI>90** - 40°
650	**24**	4000K - 2373lm - **CRI>90** - 40°
700	**25**	*4000K - 2518lm - **CRI>90** - 40°*

REGULACIÓN CON DIP SWITCH		
		LÚMENES DE SALIDA (tq= 25 °C)
I out	W tot	K - ølm - CRI - grados
600	**22**	3000K - 2115lm - **CRI>90** - 40°
650	**24**	3000K - 2254lm - **CRI>90** - 40°
700	**25**	*3000K - 2392lm - **CRI>90** - 40°*

Kit de alimentación EM	
1h	220**96015**-00
3h	220**96033**-00
Kit para la alimentación en versión EM con conectores.	

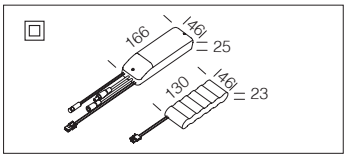

v.a. IP20 IK07
v.l. IP44 IK07

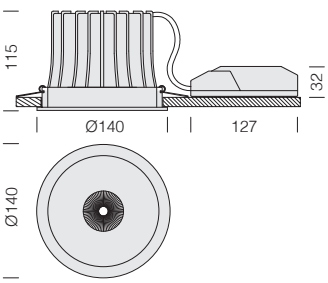

LED: mantenimiento del flujo luminoso al 80%: 70.000h (L80B10).
Factor de potencia >0,9.



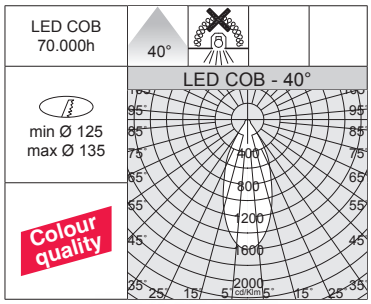



Snow 111 - DIP SWITCH

		CLD				LÚMENES DE SALIDA (tq= 25 °C)
LED	color	peso	código	I out	W tot	K - ølm - CRI - grados
COB	blanco	0,80	220**82816**-00	***1050***	**39**	4000K - 3617lm - **CRI>90** - 40°
	negro		220**82836**-00			
COB	blanco	0,80	220**82815**-00	***1050***	**39**	3000K - 3436lm - **CRI>90** - 40°
	negro		220**82835**-00			

Bajo pedido: versión con haz luminoso 15° y 25°.

REGULACIÓN CON DIP SWITCH		
		LÚMENES DE SALIDA (tq= 25 °C)
I out	W tot	K - ølm - CRI - grados
900	**34**	4000K - 3247lm - **CRI>90** - 40°
950	**35**	4000K - 3366lm - **CRI>90** - 40°
1050	**39**	*4000K - 3617lm - **CRI>90** - 40°*

REGULACIÓN CON DIP SWITCH		
		LÚMENES DE SALIDA (tq= 25 °C)
I out	W tot	K - ølm - CRI - grados
900	**34**	3000K - 3085lm - **CRI>90** - 40°
950	**35**	3000K - 3198lm - **CRI>90** - 40°
1050	**39**	*3000K - 3436lm - **CRI>90** - 40°*

Kit de alimentación EM	
1h	220**96015**-00
3h	220**96033**-00
Kit para la alimentación en versión EM con conectores.	

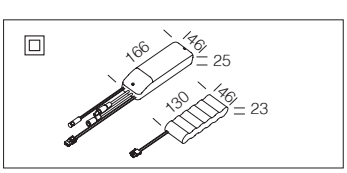

iSpot - CCT / DIP SWITCH - **CRI>90**



Ideal para sustituir focos ya existentes, **iSpot** representa la evolución tecnológica del foco para empotrar. Las ventajas principales de este producto de última generación son el ahorro energético, el uso muy flexible y la calidad superior de iluminación. Con los LEDs de última generación se puede llegar a obtener un ahorro energético incluso de un 80% respecto a los antiguos productos, con una duración que llega a 70.000 horas y garantiza un mantenimiento óptimo del flujo luminoso.

Cuerpo: aluminio fundido a presión con alojamiento para muelles de fijación al techo.

Lente: en PMMA de alta eficiencia con un coeficiente de deslumbramiento muy bajo.

Barnizado: de polvo con barniz époxi de poliéster, resistente a los rayos UV.

LED: mantenimiento del flujo luminoso al 80%: 70.000h (L80B10).
Factor de potencia >0,9.

Bajo pedido: versión con sistema avanzado de control domótico de la iluminación CASAMBI (luminarias **para instalar en falsos techos/paneles NO metálicos**). Para más información, consulte el capítulo *Componentes técnicos*.



CCT SWITCH

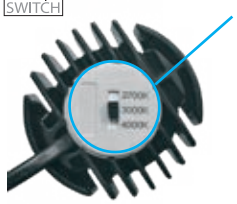

La principal característica de esta luminaria es su tecnología de "cambio de tonalidad": mediante el selector integrado en el cuerpo, se puede elegir la temperatura de color preferida (2700K-3000K-4000K), adaptándose así a la mayoría de las instalaciones.

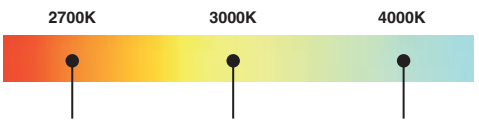

WW = 2700K (blanco cálido) | WW = 3000K (blanco cálido) | NW = 4000K (blanco neutro)

Lentes de precisión intercambiables para módulo LED

				
20°	26°	60°	ASIMÉTRICO	ELÍPTICO
220**29020**-00	220**29026**-00	220**29060**-00	220**29070**-00	220**29080**-00

Lentes intercambiables para módulo LED, ideales para una iluminación de precisión.

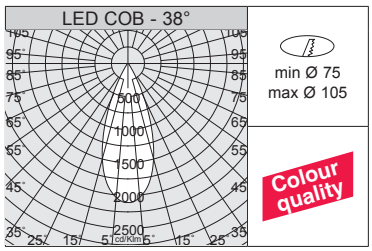



Pantalla alveolar iSpot 1-2-3
2200**5132**-00
Ideal para reducir cualquier deslumbramiento.



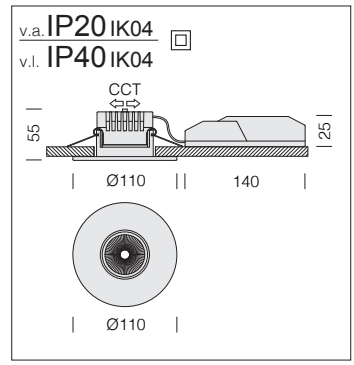

LED: mantenimiento del flujo luminoso al 80%: 70.000h (L80B10). Factor de potencia >0,9.

iSpot 1 - CCT / DIP SWITCH

		CLD				LÚMENES DE SALIDA (tq= 25 °C)
LED	color	peso	código	I out	W tot	K - ølm - CRI - grados
COB	blanco	0,30	220**67310**-00	***250***	**10**	2700K - 833lm - **CRI>90** - 38°
						3000K - 888lm - **CRI>90** - 38°
						4000K - 924lm - **CRI>90** - 38°
COB	negro	0,30	220**67330**-00	***250***	**10**	2700K - 833lm - **CRI>90** - 38°
						3000K - 888lm - **CRI>90** - 38°
						4000K - 924lm - **CRI>90** - 38°
COB	plata est.	0,30	220**67370**-00	***250***	**10**	2700K - 833lm - **CRI>90** - 38°
						3000K - 888lm - **CRI>90** - 38°
						4000K - 924lm - **CRI>90** - 38°

Bajo pedido: versión DIMM DALI (-**1241**).

REGULACIÓN CON DIP SWITCH	
	LÚMENES DE SALIDA (tq= 25 °C)
I out	W tot	K - ølm - CRI - grados
200	8	2700K - 666lm - **CRI>90** - 38°
250	***10***	*2700K - 833lm - **CRI>90** - 38°*
300	12	2700K - 961lm - **CRI>90** - 38°
350	14	2700K - 1100lm - **CRI>90** - 38°

REGULACIÓN CON DIP SWITCH	
	LÚMENES DE SALIDA (tq= 25 °C)
I out	W tot	K - ølm - CRI - grados
200	8	3000K - 715lm - **CRI>90** - 38°
250	***10***	*3000K - 888lm - **CRI>90** - 38°*
300	12	3000K - 1037lm - **CRI>90** - 38°
350	14	3000K - 1209lm - **CRI>90** - 38°

REGULACIÓN CON DIP SWITCH	
	LÚMENES DE SALIDA (tq= 25 °C)
I out	W tot	K - ølm - CRI - grados
200	8	4000K - 746lm - **CRI>90** - 38°
250	***10***	*4000K - 924lm - **CRI>90** - 38°*
300	12	4000K - 1073lm - **CRI>90** - 38°
350	14	4000K - 1229lm - **CRI>90** - 38°

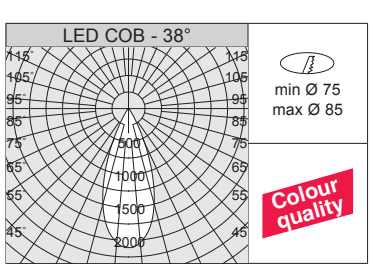



Jaula de protección para iSpot 1-2-3	
negro	220**95130**-00
Para el aislamiento en el techo.	



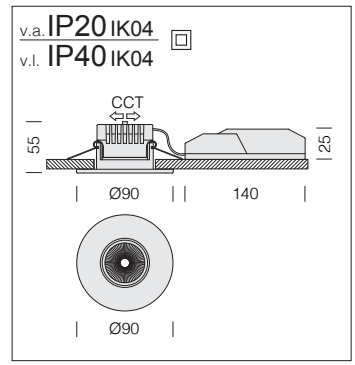

LED: mantenimiento del flujo luminoso al 80%: 70.000h (L80B10). Factor de potencia >0,9.

iSpot 2 - CCT / DIP SWITCH

		CLD				LÚMENES DE SALIDA (tq= 25 °C)
LED	color	peso	código	I out	W tot	K - ølm - CRI - grados
COB	blanco	0,30	220**67210**-00	***250***	**10**	2700K - 833lm - **CRI>90** - 38°
						3000K - 888lm - **CRI>90** - 38°
						4000K - 924lm - **CRI>90** - 38°
COB	negro	0,30	220**67230**-00	***250***	**10**	2700K - 833lm - **CRI>90** - 38°
						3000K - 888lm - **CRI>90** - 38°
						4000K - 924lm - **CRI>90** - 38°
COB	plata est.	0,30	220**67270**-00	***250***	**10**	2700K - 833lm - **CRI>90** - 38°
						3000K - 888lm - **CRI>90** - 38°
						4000K - 924lm - **CRI>90** - 38°
COB	cromado	0,30	220**67260**-00	***250***	**10**	2700K - 833lm - **CRI>90** - 38°
						3000K - 888lm - **CRI>90** - 38°
						4000K - 924lm - **CRI>90** - 38°

Bajo pedido: versión DIMM DALI (-**1241**).

REGULACIÓN CON DIP SWITCH	
	LÚMENES DE SALIDA (tq= 25 °C)
I out	W tot	K - ølm - CRI - grados
200	8	2700K - 666lm - **CRI>90** - 38°
250	***10***	*2700K - 833lm - **CRI>90** - 38°*
300	12	2700K - 961lm - **CRI>90** - 38°
350	14	2700K - 1100lm - **CRI>90** - 38°

REGULACIÓN CON DIP SWITCH	
	LÚMENES DE SALIDA (tq= 25 °C)
I out	W tot	K - ølm - CRI - grados
200	8	3000K - 715lm - **CRI>90** - 38°
250	***10***	*3000K - 888lm - **CRI>90** - 38°*
300	12	3000K - 1037lm - **CRI>90** - 38°
350	14	3000K - 1209lm - **CRI>90** - 38°

REGULACIÓN CON DIP SWITCH	
	LÚMENES DE SALIDA (tq= 25 °C)
I out	W tot	K - ølm - CRI - grados
200	8	4000K - 746lm - **CRI>90** - 38°
250	***10***	*4000K - 924lm - **CRI>90** - 38°*
300	12	4000K - 1073lm - **CRI>90** - 38°
350	14	4000K - 1229lm - **CRI>90** - 38°

v.a. IP20 IK04
v.l. IP40 IK04

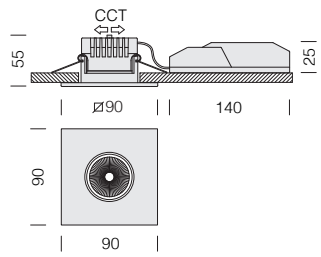



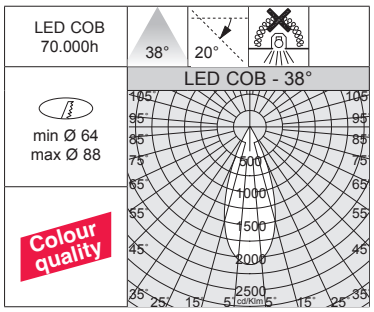

LED: mantenimiento del flujo luminoso al 80%: 70.000h (L80B10).
Factor de potencia >0,9.

iSpot 3 - CCT / DIP SWITCH - cuadrado

		CLD				LÚMENES DE SALIDA (tq= 25 °C)
LED	color	peso	código	I out	W tot	K - ølm - CRI - grados
COB	cromado	0,40	220**67460**-00	***250***	**10**	2700K - 833lm - **CRI>90** - 38°
						3000K - 888lm - **CRI>90** - 38°
						4000K - 924lm - **CRI>90** - 38°

Bajo pedido: versión DIMM DALI (-**1241**).

REGULACIÓN CON DIP SWITCH		
		LÚMENES DE SALIDA (tq= 25 °C)
I out	W tot	K - ølm - CRI - grados
200	8	2700K - 666lm - **CRI>90** - 38°
250	***10***	*2700K - 833lm - **CRI>90** - 38°*
300	12	2700K - 961lm - **CRI>90** - 38°
350	14	2700K - 1100lm - **CRI>90** - 38°

REGULACIÓN CON DIP SWITCH		
		LÚMENES DE SALIDA (tq= 25 °C)
I out	W tot	K - ølm - CRI - grados
200	8	3000K - 715lm - **CRI>90** - 38°
250	***10***	*3000K - 888lm - **CRI>90** - 38°*
300	12	3000K - 1037lm - **CRI>90** - 38°
350	14	3000K - 1209lm - **CRI>90** - 38°

REGULACIÓN CON DIP SWITCH		
		LÚMENES DE SALIDA (tq= 25 °C)
I out	W tot	K - ølm - CRI - grados
200	8	4000K - 746lm - **CRI>90** - 38°
250	***10***	*4000K - 924lm - **CRI>90** - 38°*
300	12	4000K - 1073lm - **CRI>90** - 38°
350	14	4000K - 1229lm - **CRI>90** - 38°

Kit de alimentación EM	
1h	220**96015**-00
3h	220**96033**-00
Kit para la alimentación en versión EM con conectores.	

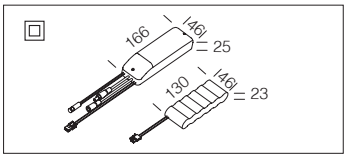

v.a. IP20 IK04
v.l. IP54 IK04

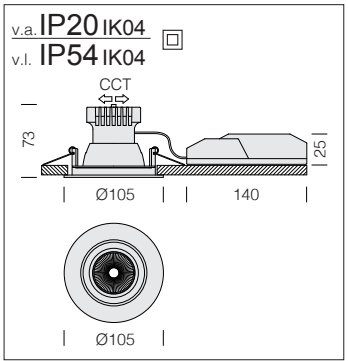



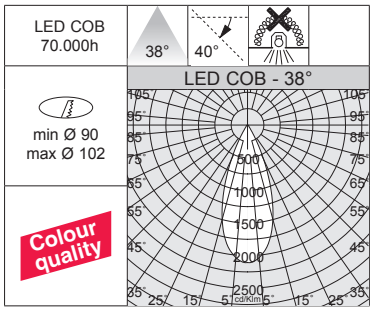



Grado de protección **IP54** con junta de goma de silicona.

De serie: junta de protección de goma de silicona en cumplimiento de la normativa francesa **BBC** (Bâtiment Basse Consommation).

LED: mantenimiento del flujo luminoso al 80%: 70.000h (L80B10).
Factor de potencia >0,9.

iSpot 4 - CCT / DIP SWITCH

		CLD				LÚMENES DE SALIDA (tq= 25 °C)
LED	color	peso	código	I out	W tot	K - ølm - CRI - grados
COB	blanco	0,40	220**67510**-00	***250***	**10**	2700K - 833lm - **CRI>90** - 38°
						3000K - 888lm - **CRI>90** - 38°
						4000K - 924lm - **CRI>90** - 38°

Bajo pedido: versión DIMM DALI (-**1241**).

REGULACIÓN CON DIP SWITCH		
		LÚMENES DE SALIDA (tq= 25 °C)
I out	W tot	K - ølm - CRI - grados
200	8	2700K - 666lm - **CRI>90** - 38°
250	***10***	*2700K - 833lm - **CRI>90** - 38°*
300	12	2700K - 961lm - **CRI>90** - 38°
350	14	2700K - 1100lm - **CRI>90** - 38°

REGULACIÓN CON DIP SWITCH		
		LÚMENES DE SALIDA (tq= 25 °C)
I out	W tot	K - ølm - CRI - grados
200	8	3000K - 715lm - **CRI>90** - 38°
250	***10***	*3000K - 888lm - **CRI>90** - 38°*
300	12	3000K - 1037lm - **CRI>90** - 38°
350	14	3000K - 1209lm - **CRI>90** - 38°

REGULACIÓN CON DIP SWITCH		
		LÚMENES DE SALIDA (tq= 25 °C)
I out	W tot	K - ølm - CRI - grados
200	8	4000K - 746lm - **CRI>90** - 38°
250	***10***	*4000K - 924lm - **CRI>90** - 38°*
300	12	4000K - 1073lm - **CRI>90** - 38°
350	14	4000K - 1229lm - **CRI>90** - 38°

Kit de alimentación EM	
1h	220**96015**-00
3h	220**96033**-00
Kit para la alimentación en versión EM con conectores.	

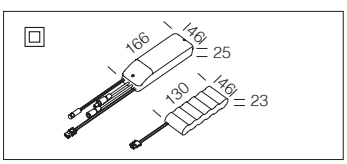

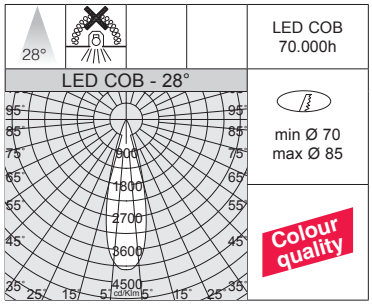

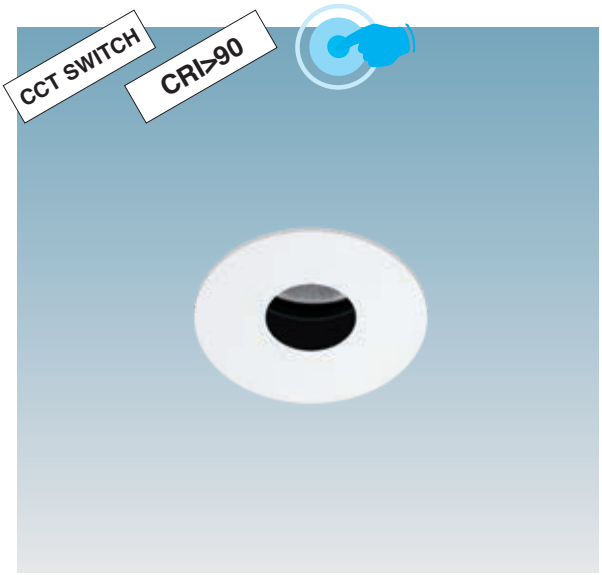

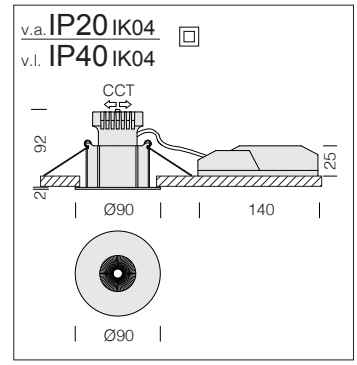

LED: mantenimiento del flujo luminoso al 80%: 70.000h (L80B10).
Factor de potencia >0,9.

iSpot Hotel 1 - CCT / DIP SWITCH

		CLD				LÚMENES DE SALIDA (tq= 25 °C)
LED	color	peso	código	I out	W tot	K - ølm - CRI - grados
COB	blanco	0,40	220**67710**-00	***250***	**10**	2700K - 661lm - **CRI>90** - 28°
						3000K - 731lm - **CRI>90** - 28°
						4000K - 754lm - **CRI>90** - 28°
COB	negro	0,40	220**67730**-00	***250***	**10**	2700K - 661lm - **CRI>90** - 28°
						3000K - 731lm - **CRI>90** - 28°
						4000K - 754lm - **CRI>90** - 28°

Bajo pedido: versión DIMM DALI (-**1241**).

REGULACIÓN CON DIP SWITCH		
		LÚMENES DE SALIDA (tq= 25 °C)
I out	W tot	K - ølm - CRI - grados
200	8	2700K - 539lm - **CRI>90** - 28°
250	***10***	*2700K - 661lm - **CRI>90** - 28°*
300	12	2700K - 769lm - **CRI>90** - 28°
350	14	2700K - 861lm - **CRI>90** - 28°

REGULACIÓN CON DIP SWITCH		
		LÚMENES DE SALIDA (tq= 25 °C)
I out	W tot	K - ølm - CRI - grados
200	8	3000K - 595lm - **CRI>90** - 28°
250	***10***	*3000K - 731lm - **CRI>90** - 28°*
300	12	3000K - 851lm - **CRI>90** - 28°
350	14	3000K - 952lm - **CRI>90** - 28°

REGULACIÓN CON DIP SWITCH		
		LÚMENES DE SALIDA (tq= 25 °C)
I out	W tot	K - ølm - CRI - grados
200	8	4000K - 615m - **CRI>90** - 28°
250	***10***	*4000K - 754lm - **CRI>90** - 28°*
300	12	4000K - 878lm - **CRI>90** - 28°
350	14	4000K - 983lm - **CRI>90** - 28°

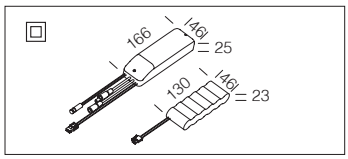

Kit de alimentación EM	
1h	220**96015**-00
3h	220**96033**-00
Kit para la alimentación en versión EM con conectores.	

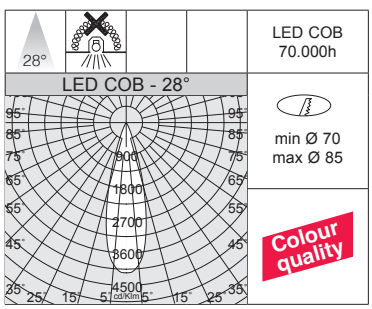

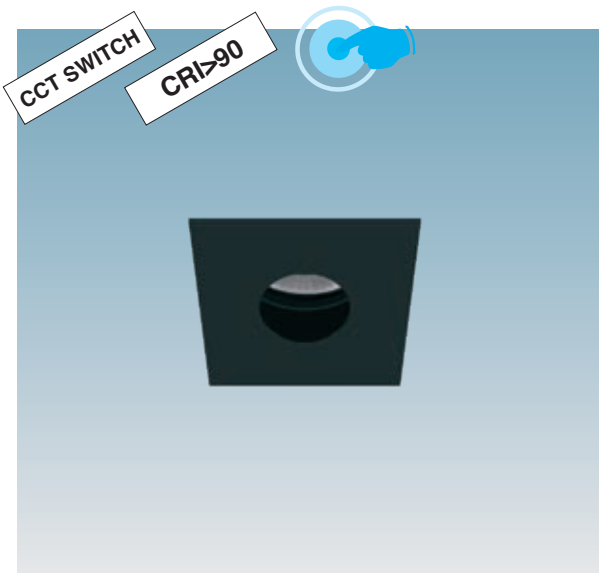

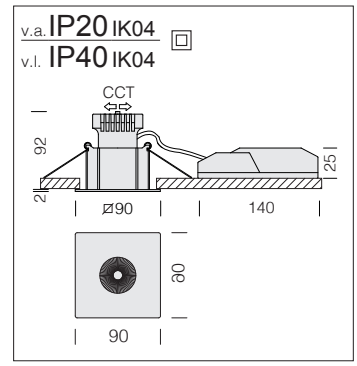

LED: mantenimiento del flujo luminoso al 80%: 70.000h (L80B10).
Factor de potencia >0,9.

iSpot Hotel 2 - CCT / DIP SWITCH

		CLD				LÚMENES DE SALIDA (tq= 25 °C)
LED	color	peso	código	I out	W tot	K - ølm - CRI - grados
COB	bianco	0,40	220**67712**-00	***250***	**10**	2700K - 661lm - **CRI>90** - 28°
						3000K - 731lm - **CRI>90** - 28°
						4000K - 754lm - **CRI>90** - 28°
COB	negro	0,40	220**67732**-00	***250***	**10**	2700K - 661lm - **CRI>90** - 28°
						3000K - 731lm - **CRI>90** - 28°
						4000K - 754lm - **CRI>90** - 28°

Bajo pedido: versión DIMM DALI (-**1241**).

REGULACIÓN CON DIP SWITCH		
		LÚMENES DE SALIDA (tq= 25 °C)
I out	W tot	K - ølm - CRI - grados
200	8	2700K - 539lm - **CRI>90** - 28°
250	***10***	*2700K - 661lm - **CRI>90** - 28°*
300	12	2700K - 769lm - **CRI>90** - 28°
350	14	2700K - 861lm - **CRI>90** - 28°

REGULACIÓN CON DIP SWITCH		
		LÚMENES DE SALIDA (tq= 25 °C)
I out	W tot	K - ølm - CRI - grados
200	8	3000K - 595lm - **CRI>90** - 28°
250	***10***	*3000K - 731lm - **CRI>90** - 28°*
300	12	3000K - 851lm - **CRI>90** - 28°
350	14	3000K - 952lm - **CRI>90** - 28°

REGULACIÓN CON DIP SWITCH		
		LÚMENES DE SALIDA (tq= 25 °C)
I out	W tot	K - ølm - CRI - grados
200	8	4000K - 615m - **CRI>90** - 28°
250	***10***	*4000K - 754lm - **CRI>90** - 28°*
300	12	4000K - 878lm - **CRI>90** - 28°
350	14	4000K - 983lm - **CRI>90** - 28°

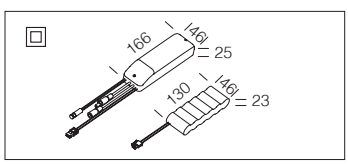

Kit de alimentación EM	
1h	220**96015**-00
3h	220**96033**-00
Kit para la alimentación en versión EM con conectores.	

v.a. IP20 IK04
v.l. IP40 IK04

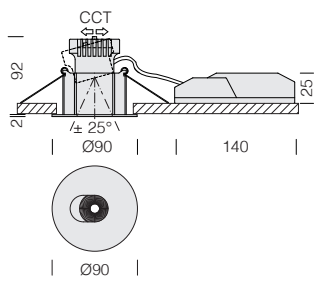

LED: mantenimiento del flujo luminoso al 80%: 70.000h (L80B10).
Factor de potencia >0,9.

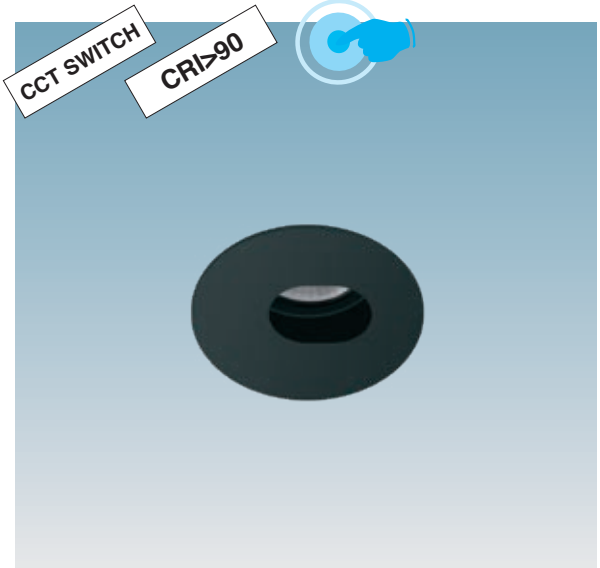

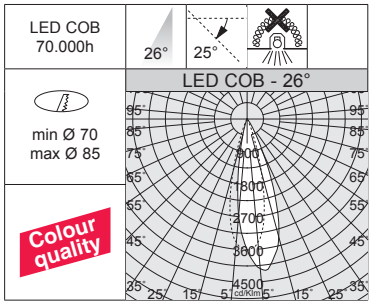

iSpot Hotel 3 - CCT / DIP SWITCH - orientable

		CLD				LÚMENES DE SALIDA (tq= 25 °C)
LED	color	peso	código	I out	W tot	K - ølm - CRI - grados
COB	bianco	0,40	220**67910**-00	***250***	**10**	2700K - 561lm - **CRI>90** - 26°
						3000K - 621lm - **CRI>90** - 26°
						4000K - 641lm - **CRI>90** - 26°
COB	negro	0,40	220**67930**-00	***250***	**10**	2700K - 561lm - **CRI>90** - 26°
						3000K - 621lm - **CRI>90** - 26°
						4000K - 641lm - **CRI>90** - 26°

Bajo pedido: versión DIMM DALI (-**1241)**.

Kit de alimentación EM	
1h	220**96015**-00
3h	220**96033**-00
Kit para la alimentación en versión EM con conectores.	

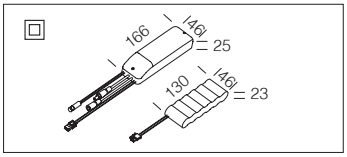

REGULACIÓN CON DIP SWITCH		
		LÚMENES DE SALIDA (tq= 25 °C)
I out	W tot	K - ølm - CRI - grados
200	8	2700K - 457m - **CRI>90** - 26°
250	***10***	*2700K - 561lm - **CRI>90** - 26°*
300	12	2700K - 654m - **CRI>90** - 26°
350	14	2700K - 732lm - **CRI>90** - 26°

REGULACIÓN CON DIP SWITCH		
		LÚMENES DE SALIDA (tq= 25 °C)
I out	W tot	K - ølm - CRI - grados
200	8	3000K - 506lm - **CRI>90** - 26°
250	***10***	*3000K - 621lm - **CRI>90** - 26°*
300	12	3000K - 723lm - **CRI>90** - 26°
350	14	3000K - 809lm - **CRI>90** - 26°

REGULACIÓN CON DIP SWITCH		
		LÚMENES DE SALIDA (tq= 25 °C)
I out	W tot	K - ølm - CRI - grados
200	8	4000K - 522lm - **CRI>90** - 26°
250	***10***	*4000K - 641lm - **CRI>90** - 26°*
300	12	4000K - 746lm - **CRI>90** - 26°
350	14	4000K - 835lm - **CRI>90** - 26°

v.a. IP20 IK04
v.l. IP40 IK04

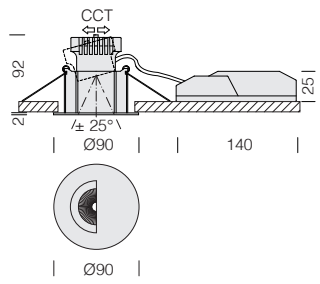

LED: mantenimiento del flujo luminoso al 80%: 70.000h (L80B10).
Factor de potencia >0,9.

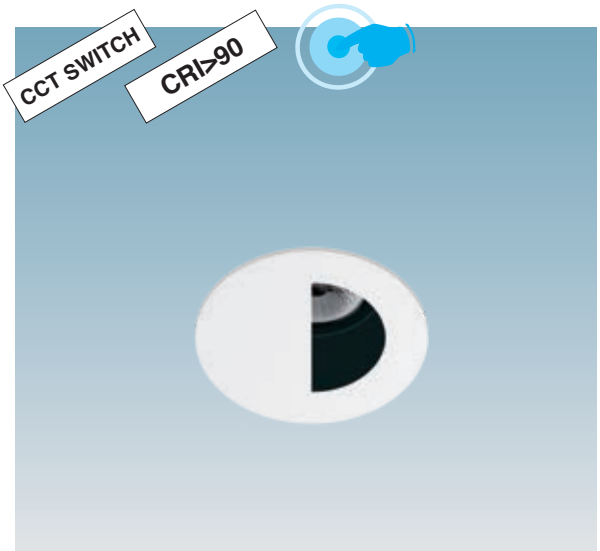

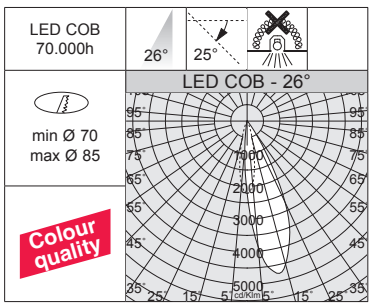

iSpot Hotel 4 - CCT / DIP SWITCH - orientable

		CLD				LÚMENES DE SALIDA (tq= 25 °C)
LED	color	peso	código	I out	W tot	K - ølm - CRI - grados
COB	bianco	0,40	220**67912**-00	***250***	**10**	2700K - 521lm - **CRI>90** - 26°
						3000K - 576lm - **CRI>90** - 26°
						4000K - 595lm - **CRI>90** - 26°
COB	negro	0,40	220**67932**-00	***250***	**10**	2700K - 521lm - **CRI>90** - 26°
						3000K - 576lm - **CRI>90** - 26°
						4000K - 595lm - **CRI>90** - 26°

Bajo pedido: versión DIMM DALI (-**1241)**.

Kit de alimentación EM	
1h	220**96015**-00
3h	220**96033**-00
Kit para la alimentación en versión EM con conectores.	

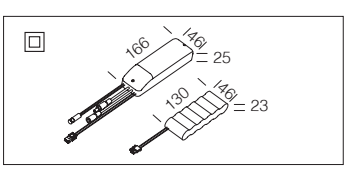

REGULACIÓN CON DIP SWITCH		
		LÚMENES DE SALIDA (tq= 25 °C)
I out	W tot	K - ølm - CRI - grados
200	8	2700K - 425lm - **CRI>90** - 26°
250	***10***	*2700K - 521lm - **CRI>90** - 26°*
300	12	2700K - 607lm - **CRI>90** - 26°
350	14	2700K - 679lm - **CRI>90** - 26°

REGULACIÓN CON DIP SWITCH		
		LÚMENES DE SALIDA (tq= 25 °C)
I out	W tot	K - ølm - CRI - grados
200	8	3000K - 469lm - **CRI>90** - 26°
250	***10***	*3000K - 576lm - **CRI>90** - 26°*
300	12	3000K - 671lm - **CRI>90** - 26°
350	14	3000K - 751lm - **CRI>90** - 26°

REGULACIÓN CON DIP SWITCH		
		LÚMENES DE SALIDA (tq= 25 °C)
I out	W tot	K - ølm - CRI - grados
200	8	4000K - 485lm - **CRI>90** - 26°
250	***10***	*4000K - 595lm - **CRI>90** - 26°*
300	12	4000K - 692lm - **CRI>90** - 26°
350	14	4000K - 775lm - **CRI>90** - 26°

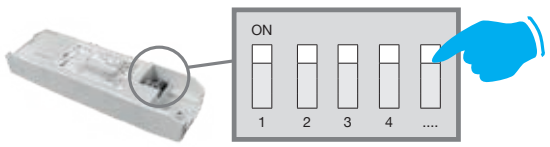

ELIGE LA CORRIENTE ADECUADA PARA OPTIMIZAR EL FLUJO LUMINOSO NECESARIO

REGULACIÓN CON DIP SWITCH: la luminaria está equipada con un driver con *DIP SWITCH* integrado para el **AJUSTE DE LA CORRIENTE** de salida: de esta manera, podrá **ELEGIR EL FLUJO LUMINOSO IDEAL** para cada uno de sus proyectos de iluminación**.**

La posibilidad de elegir la corriente de de los LEDs permite tener siempre a disposición la potencia adecuada a una condición de proyecto específica. La elección de una corriente más baja aumentará la eficiencia y mejorará, por tanto, el ahorro energético, y la corriente mayor dará más luz y la posibilidad de reducir el número de luminarias.



CCT SWITCH



La principal característica de esta luminaria es su tecnología de "cambio de tonalidad": mediante el selector integrado en el cuerpo, se puede elegir la temperatura de color preferida (2700K-3000K-4000K), adaptándose así a la mayoría de las instalaciones.

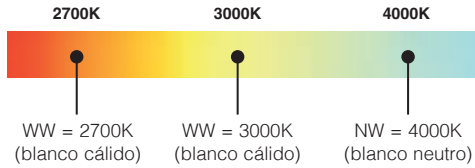

WW = 2700K (blanco cálido) | WW = 3000K (blanco cálido) | NW = 4000K (blanco neutro)

Lentes de precisión intercambiables para módulo LED				
				
20°	26°	60°	ASIMÉTRICO	ELÍPTICO
220**29020**-00	220**29026**-00	220**29060**-00	220**29070**-00	220**29080**-00
Lentes intercambiables para módulo LED, ideales para una iluminación de precisión.				

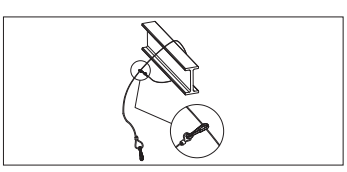

Cable de siguridad
2200**4112**-00
De acero, utilizar para la instalación de las luminarias en el interior de falsos techos.



Jaula de protección para Low Glare 1-2	
negro	220**95130**-00
Para el aislamiento en el techo.	

v.a. IP20 IK04
v.l. IP40 IK04

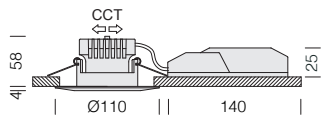



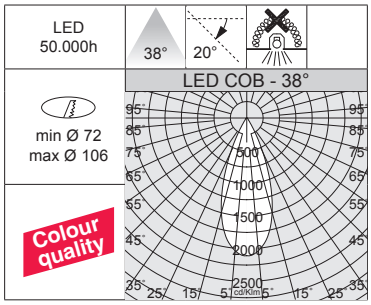

Corpo: de aluminio, ajustable con muelles.
Lente: en PMMA de alta eficiencia con un coeficiente de deslumbramiento muy bajo.
LED: mantenimiento del flujo luminoso al 80%: 70.000h (L80B10).
Factor de potencia >0,9.

Low Glare 1 - CCT / DIP SWITCH

		CLD				LÚMENES DE SALIDA (tq= 25 °C)
LED	color	peso	código	I out	W tot	K - ølm - CRI - grados
COB	all. sat. nat.	0,30	220**61470**-00	***250***	**10**	2700K - 833lm - **CRI>90** - 38°
						3000K - 888lm - **CRI>90** - 38°
						4000K - 924lm - **CRI>90** - 38°
COB	blanco	0,30	220**61410**-00	***250***	**10**	2700K - 833lm - **CRI>90** - 38°
						3000K - 888lm - **CRI>90** - 38°
						4000K - 924lm - **CRI>90** - 38°

Bajo pedido: versión DIMM DALI (-**1241**).

REGULACIÓN CON DIP SWITCH

		LÚMENES DE SALIDA (tq= 25 °C)
I out	W tot	K - ølm - CRI - grados
200	8	2700K - 666lm - **CRI>90** - 38°
250	***10***	*2700K - 833lm - **CRI>90** - 38°*
300	12	2700K - 961lm - **CRI>90** - 38°
350	14	2700K - 1100lm - **CRI>90** - 38°

REGULACIÓN CON DIP SWITCH

		LÚMENES DE SALIDA (tq= 25 °C)
I out	W tot	K - ølm - CRI - grados
200	8	3000K - 715lm - **CRI>90** - 38°
250	***10***	*3000K - 888lm - **CRI>90** - 38°*
300	12	3000K - 1037lm - **CRI>90** - 38°
350	14	3000K - 1209lm - **CRI>90** - 38°

REGULACIÓN CON DIP SWITCH

		LÚMENES DE SALIDA (tq= 25 °C)
I out	W tot	K - ølm - CRI - grados
200	8	4000K - 746lm - **CRI>90** - 38°
250	***10***	*4000K - 924lm - **CRI>90** - 38°*
300	12	4000K - 1073lm - **CRI>90** - 38°
350	14	4000K - 1229lm - **CRI>90** - 38°

v.a. IP20 IK04
v.l. IP40 IK04

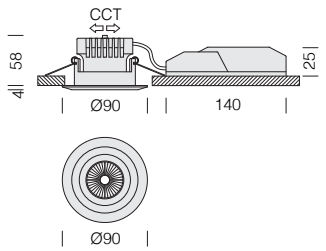



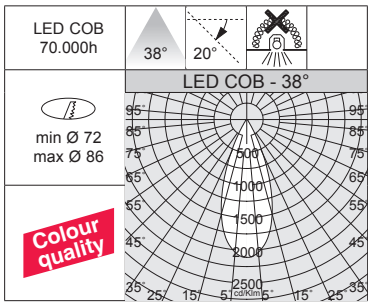

Corpo: de aluminio, ajustable con muelles.
Lente: en PMMA de alta eficiencia con un coeficiente de deslumbramiento muy bajo.
LED: mantenimiento del flujo luminoso al 80%: 70.000h (L80B10).
Factor de potencia >0,9.

Low Glare 2 - CCT / DIP SWITCH

		CLD				LÚMENES DE SALIDA (tq= 25 °C)
LED	color	peso	código	I out	W tot	K - ølm - CRI - grados
COB	all. sat. nat.	0,30	220**66777**-00	***250***	**10**	2700K - 833lm - **CRI>90** - 38°
						3000K - 888lm - **CRI>90** - 38°
						4000K - 924lm - **CRI>90** - 38°
COB	blanco	0,30	220**66717**-00	***250***	**10**	2700K - 833lm - **CRI>90** - 38°
						3000K - 888lm - **CRI>90** - 38°
						4000K - 924lm - **CRI>90** - 38°

Bajo pedido: versión DIMM DALI (-**1241**).

REGULACIÓN CON DIP SWITCH

		LÚMENES DE SALIDA (tq= 25 °C)
I out	W tot	K - ølm - CRI - grados
200	8	2700K - 666lm - **CRI>90** - 38°
250	***10***	*2700K - 833lm - **CRI>90** - 38°*
300	12	2700K - 961lm - **CRI>90** - 38°
350	14	2700K - 1100lm - **CRI>90** - 38°

REGULACIÓN CON DIP SWITCH

		LÚMENES DE SALIDA (tq= 25 °C)
I out	W tot	K - ølm - CRI - grados
200	8	3000K - 715lm - **CRI>90** - 38°
250	***10***	*3000K - 888lm - **CRI>90** - 38°*
300	12	3000K - 1037lm - **CRI>90** - 38°
350	14	3000K - 1209lm - **CRI>90** - 38°

REGULACIÓN CON DIP SWITCH

		LÚMENES DE SALIDA (tq= 25 °C)
I out	W tot	K - ølm - CRI - grados
200	8	4000K - 746lm - **CRI>90** - 38°
250	***10***	*4000K - 924lm - **CRI>90** - 38°*
300	12	4000K - 1073lm - **CRI>90** - 38°
350	14	4000K - 1229lm - **CRI>90** - 38°

Kit de alimentación EM	
1h	220**96015**-00
3h	220**96033**-00
Kit para la alimentación en versión EM con conectores.	

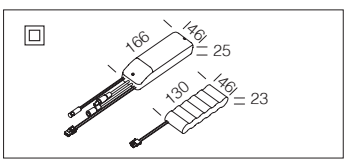

Fosnova

Sun T - HIGH QUALITY



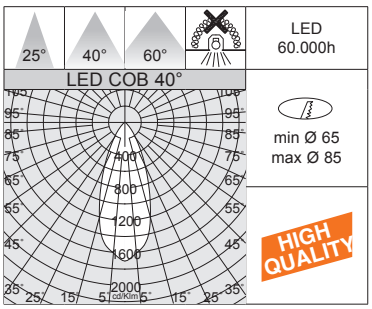

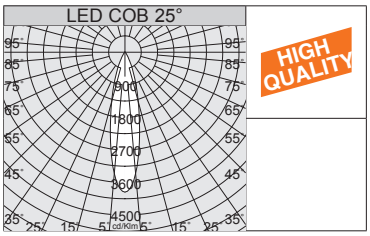

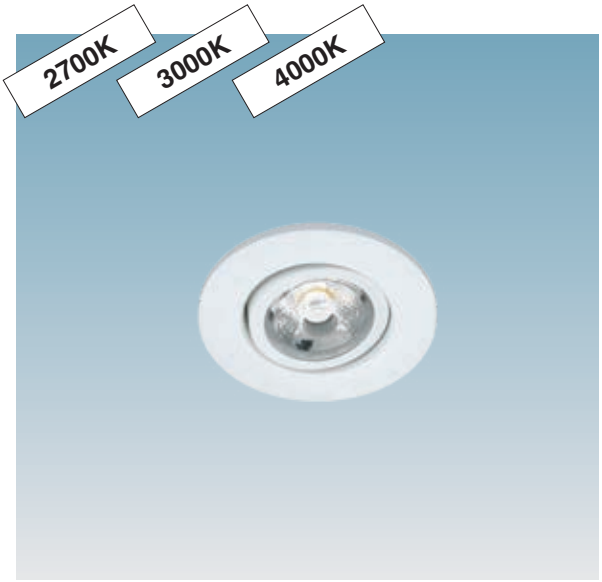

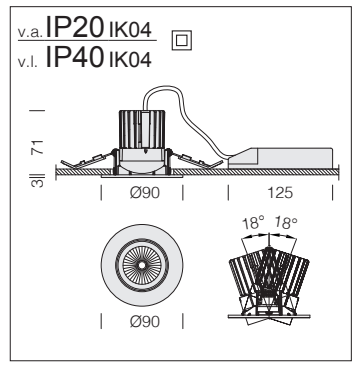

Cuerpo: de aluminio inyectado fundido a presión con resortes para el montaje empotrado.

Lente: en PMMA de alta eficiencia con un coeficiente de deslumbramiento muy bajo.

LED: mantenimiento del flujo luminoso al 90%: 60.000h (L90B10). Factor de potencia >0,9.

Bajo pedido: disponible en versión DIMM-DALI (**-1241**).

Sun T - 2700K - CRI>95 - high quality

		CLD		CLD-D (1-10V)		LÚMENES DE SALIDA (tq= 25 °C)
LED	color	peso	código	código	W tot	K - ølm - CRI - grados
COB	blanco	0,30	220**66301**-00	220**66301-12**	9	2700K **HQ** - 788lm - **CRI>95** - 25°
			220**66318**-00	220**66318-12**		2700K **HQ** - 788lm - **CRI>95** - 40°
			220**66319**-00	220**66319-12**		2700K **HQ** - 735lm - **CRI>95** - 60°
COB	negro	0,30	220**66336**-00	220**66336-12**	9	2700K **HQ** - 788lm - **CRI>95** - 25°
			220**66335**-00	220**66335-12**		2700K **HQ** - 788lm - **CRI>95** - 40°
			220**66339**-00	2206**6339-12**		2700K **HQ** - 735lm - **CRI>95** - 60°

Sun T - 3000K - CRI>95 - high quality

		CLD		CLD-D (1-10V)		LÚMENES DE SALIDA (tq= 25 °C)
LED	color	peso	código	código	W tot	K - ølm - CRI - grados
COB	blanco	0,30	220**65512**-00	220**65512-12**	9	3000K **HQ** - 850lm - **CRI>95** - 25°
			220**65514**-00	220**65514-12**		3000K **HQ** - 850lm - **CRI>95** - 40°
			220**65513**-00	220**65513-12**		3000K **HQ** - 782lm - **CRI>95** - 60°
COB	negro	0,30	220**65532**-00	220**65532-12**	9	3000K **HQ** - 850lm - **CRI>95** - 25°
			220**65534**-00	220**65534-12**		3000K **HQ** - 850lm - **CRI>95** - 40°
			220**65533**-00	220**65533-12**		3000K **HQ** - 782lm - **CRI>95** - 60°

Sun T - 4000K - CRI>95 - high quality

		CLD		CLD-D (1-10V)		LÚMENES DE SALIDA (tq= 25 °C)
LED	color	peso	código	código	W tot	K - ølm - CRI - grados
COB	blanco	0,30	220**65510**-00	220**65510-12**	9	4000K **HQ** - 901lm - **CRI>95** - 25°
			220**65515**-00	220**65515-12**		4000K **HQ** - 901lm - **CRI>95** - 40°
			220**65511**-00	220**65511-12**		4000K **HQ** - 830lm - **CRI>95** - 60°
COB	negro	0,30	220**65530**-00	220**65530-12**	9	4000K **HQ** - 901lm - **CRI>95** - 25°
			220**65535**-00	220**65535-12**		4000K **HQ** - 901lm - **CRI>95** - 40°
			220**65531**-00	220**65531-12**		4000K **HQ** - 830lm - **CRI>95** - 60°

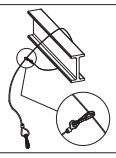

Cable de siguridad
2200**4112**-00
De acero, utilizar para la instalación de las luminarias en el interior de falsos techos.

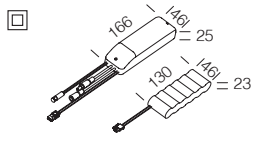

Kit de alimentación EM	
1h	220**96015**-00
3h	220**96033**-00
Kit para la alimentación en versión EM con conectores.	

Fuentes de luz **LED HIGH QUALITY** de alta eficiencia (CRI>95). La serie de leds se ha diseñado con una nueva tecnología que actúa en la saturación de los colores de manera homogénea. Por esto, son muy apropiados en todos los entornos en los que los reflejos, las transparencias y la calidad del blanco y los colores son determinantes.

Evolución luminosa
En comparación con una fuente luminosa tradicional, la serie LED **HIGH QUALITY** asegura colors perfectamente saturados y es capaz de resaltar la gama completa de gradaciones. Además, es el producto ideal para realzar las texturas de los objetos y mejorar la percepción, garantizando una visión intensa y llamativa.

Iluminación de LED mucho más intensa
Además de la demanda de LEDs con alto rendimiento y fidelidad cromática, también está aumentando la demanda de LEDs capaces de resaltar los colores de los objetos, haciéndolos más llamativos e intensos.

Saturación cromática
La serie LED **HIGH QUALITY** se ha desarrollado según un nuevo parámetro de "Saturación del Color" de tal manera que maximiza el valor estético del objeto iluminado en el interior del espectro luminoso visible.

Evaluación de la saturación del color
El LED **HIGH QUALITY** mantiene el valor de ΔC*ab en la zona positiva, para que exalte la calidad original del color.

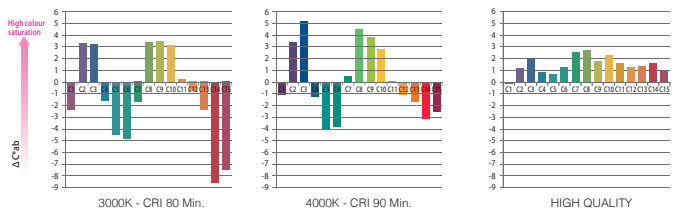

nota: ΔC*ab es un índice que representa la diferencia de la saturación del color

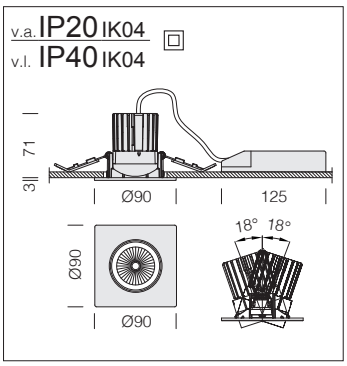

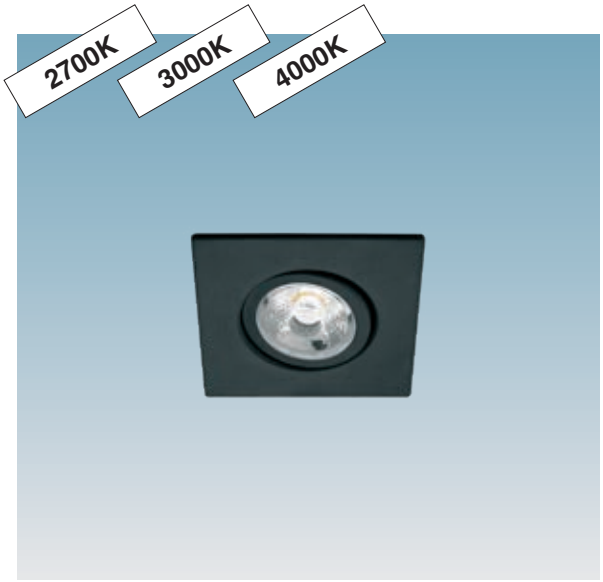

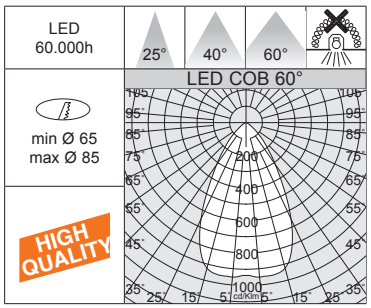

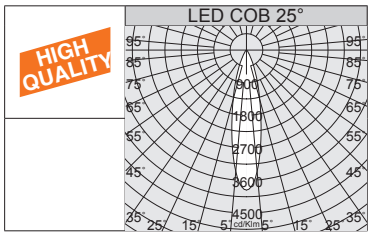

Cuerpo: de aluminio inyectado fundido a presión con resortes para el montaje empotrado.

Lente: en PMMA de alta eficiencia con un coeficiente de deslumbramiento muy bajo.

LED: mantenimiento del flujo luminoso al 90%: 60.000h (L90B10). Factor de potencia >0,9.

Bajo pedido: disponible en versión DIMM-DALI (**-1241**).

Sun Q - 2700K - CRI>95 - high quality

		CLD		CLD-D (1-10V)		LÚMENES DE SALIDA (tq= 25 °C)
LED	color	peso	código	código	W tot	K - ølm - CRI - grados
COB	blanco	0,30	220**66615**-00	220**66615-12**	9	2700K **HQ** - 788lm - **CRI>95** - 25°
			220**66617**-00	220**66617-12**		2700K **HQ** - 788lm - **CRI>95** - 40°
			220**66616**-00	220**66616-12**		2700K **HQ** - 735lm - **CRI>95** - 60°
COB	negro	0,30	220**66635**-00	220**66635-12**	9	2700K **HQ** - 788lm - **CRI>95** - 25°
			220**66637**-00	220**66637-12**		2700K **HQ** - 788lm - **CRI>95** - 40°
			220**66636**-00	220**66636-12**		2700K **HQ** - 735lm - **CRI>95** - 60°

Sun Q - 3000K - CRI>95 - high quality

		CLD		CLD-D (1-10V)		LÚMENES DE SALIDA (tq= 25 °C)
LED	color	peso	código	código	W tot	K - ølm - CRI - grados
COB	blanco	0,30	220**65812**-00	220**65812-12**	9	3000K **HQ** - 850lm - **CRI>95** - 25°
			220**65814**-00	220**65814-12**		3000K **HQ** - 850lm - **CRI>95** - 40°
			220**65813**-00	220**65813-12**		3000K **HQ** - 782lm - **CRI>95** - 60°
COB	negro	0,30	220**65832**-00	220**65832-12**	9	3000K **HQ** - 850lm - **CRI>95** - 25°
			220**65831**-00	220**65831-12**		3000K **HQ** - 850lm - **CRI>95** - 40°
			220**65833**-00	220**65833-12**		3000K **HQ** - 782lm - **CRI>95** - 60°

Sun Q - 4000K - CRI>95 - high quality

		CLD		CLD-D (1-10V)		LÚMENES DE SALIDA (tq= 25 °C)
LED	color	peso	código	código	W tot	K - ølm - CRI - grados
COB	blanco	0,30	220**65810**-00	220**65810-12**	9	4000K **HQ** - 901lm - **CRI>95** - 25°
			220**65815**-00	220**65815-12**		4000K **HQ** - 901lm - **CRI>95** - 40°
			220**65811**-00	220**65811-12**		4000K **HQ** - 830lm - **CRI>95** - 60°
COB	negro	0,30	220**65830**-00	220**65830-12**	9	4000K **HQ** - 901lm - **CRI>95** - 25°
			220**65834**-00	220**65834-12**		4000K **HQ** - 901lm - **CRI>95** - 40°
			220**65835**-00	220**65835-12**		4000K **HQ** - 830lm - **CRI>95** - 60°

Kit de alimentación EM	
1h	220**96015**-00
3h	220**96033**-00
Kit para la alimentación en versión EM con conectores.	

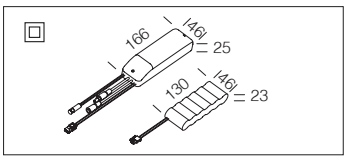

15 colores clasificados según el índice CQS (Color Quality Scale – Escala de Calidad del Color) se trazan en el CIELAB, permitiendo comparar la saturación cromática con la de una fuente de luz estándar.

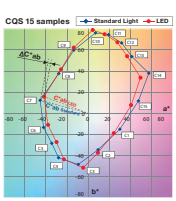

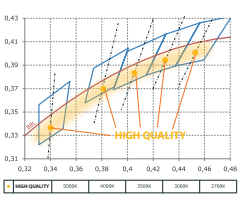

ΔC*ab = C*ab **LED** - C*ab **fuente de luz estándar**
cada valor se calcula en correspondencia con 15 puntos.
ΔC*ab>0 = alta saturación cromática
ΔC*ab<0 = baja saturación cromática

El alumbrado ha de responder a requisitos precisos en los distintos sectores de mercado como, por ejemplo, subrayar el color de los productos alimentarios o bien crear el contexto justo para presentar prendas de vestir, ropa del hogar, menaje de cocina y hasta los objetos más exclusivos.

VERSIÓN	CATEGORÍA	CARACTERÍSTICAS
2700K - CRI>95	**Pan, productos horneados y pastelería, quesos y productos lácteos**	La luz cálida acentúa el aspecto dorado de los productos horneados, de los quesos frescos, atrae la atención del cliente y lo empuja a comprar.
3000K - CRI>95	**Carne y embutidos, fruta y verdura fresca, ropa, artículos para el hogar y electrodomésticos**	La luz blanca cálida resalta el rojo de la carne expuesta, contribuye a dar a la fruta un aspecto fresco, hace que los colores sean más saturados, mejorando por consiguiente las características de la mercancía expuesta.
4000K - CRI>95	**Pescado y crustáceos, joyerías y concesionarios**	La luz blanca fría hace que los blancos sean más limpios y brillantes, eliminando el tono amarillo de los LEDs tradicionales, y acercándolos a la percepción humana del "blanco puro".



Gama de focos para empotrar orientables para su punto de venta, para las casas y para el sector hotelero. Sus fuentes LED permiten un considerable ahorro de energía y una excelente calidad de emisión de luz.

Corpo: de aluminio fundido a presión, ajustable con muelles para muelles de fijación al techo.

Lente: en PMMA de alta eficiencia con un coeficiente de deslumbramiento muy bajo.

LED: mantenimiento del flujo luminoso al 80%: 70.000h (L80B10). Factor de potencia >0,9.

CCT SWITCH

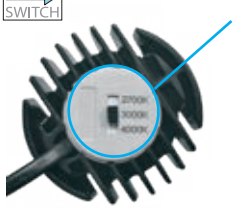

La principal característica de esta luminaria es su tecnología de "cambio de tonalidad": mediante el selector integrado en el cuerpo, se puede elegir la temperatura de color preferida (2700K-3000K-4000K), adaptándose así a la mayoría de las instalaciones.

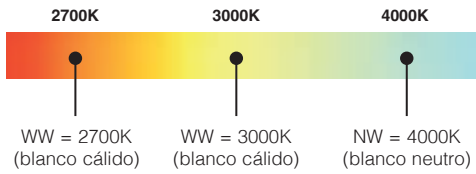

Lentes de precisión intercambiables para módulo LED

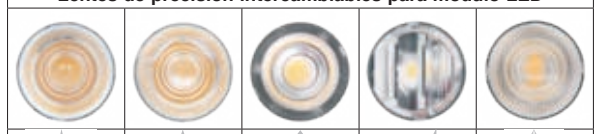

20°	26°	60°	ASIMÉTRICO	ELÍPTICO
220**29020**-00	220**29026**-00	220**29060**-00	220**29070**-00	220**29080**-00

Lentes intercambiables para módulo LED, ideales para una iluminación de precisión.











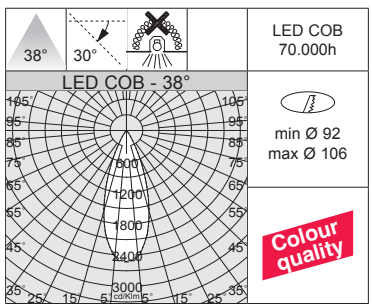



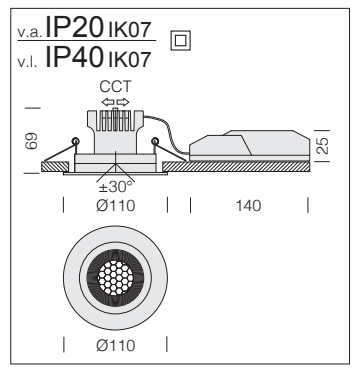

new

Fenix 1 - CCT / DIP SWITCH

LED	color	CLD peso	CLD código	I out	W tot	LÚMENES DE SALIDA (tq= 25 °C) K - ølm - CRI - grados
COB	bianco	0,40	220**68413**-00	***250***	**10**	2700K - 618lm - **CRI>90** - 38°
						3000K - 684lm - **CRI>90** - 38°
						4000K - 706lm - **CRI>90** - 38°
COB	negro	0,40	220**68433-39**	***250***	**10**	2700K - 618lm - **CRI>90** - 38°
						3000K - 684lm - **CRI>90** - 38°
						4000K - 706lm - **CRI>90** - 38°

Bajo pedido: versión DIMM DALI (-**1241** y **-3941**).

REGULACIÓN CON DIP SWITCH

I out	W tot	LÚMENES DE SALIDA (tq= 25 °C) K - ølm - CRI - grados
200	**8**	2700K - 504lm - **CRI>90** - 38°
250	***10***	*2700K - 618lm - **CRI>90** - 38°*
300	**12**	2700K - 720lm - **CRI>90** - 38°
350	**14**	2700K - 806lm - **CRI>90** - 38°

REGULACIÓN CON DIP SWITCH

I out	W tot	LÚMENES DE SALIDA (tq= 25 °C) K - ølm - CRI - grados
200	**8**	3000K - 557lm - **CRI>90** - 38°
250	***10***	*3000K - 684lm - **CRI>90** - 38°*
300	**12**	3000K - 796lm - **CRI>90** - 38°
350	**14**	3000K - 891lm - **CRI>90** - 38°

REGULACIÓN CON DIP SWITCH

I out	W tot	LÚMENES DE SALIDA (tq= 25 °C) K - ølm - CRI - grados
200	**8**	4000K - 575lm - **CRI>90** - 38°
250	***10***	*4000K - 706lm - **CRI>90** - 38°*
300	**12**	4000K - 821lm - **CRI>90** - 38°
350	**14**	4000K - 919lm - **CRI>90** - 38°

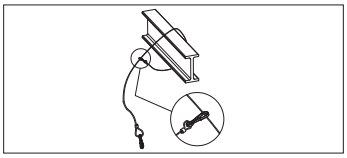

Cable de siguridad

220**04112**-00

De acero, utilizar para la instalación de las luminarias en el interior de falsos techos.

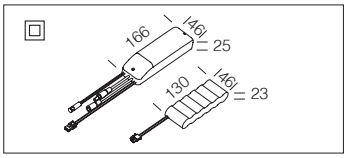

Kit de alimentación EM

1h	220**96015**-00
3h	220**96033**-00

Kit para la alimentación en versión EM con conectores.

v.a. IP20 IK07
v.l. IP40 IK07

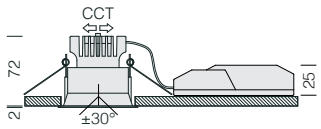



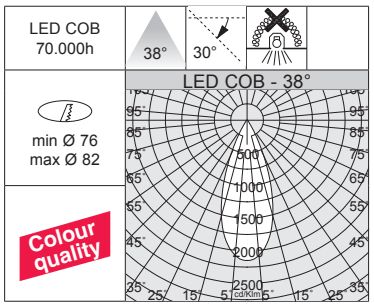

Fenix 2 - CCT / DIP SWITCH

		CLD				LÚMENES DE SALIDA (tq= 25 °C)
LED	color	peso	código	I out	W tot	K - ølm - CRI - grados
COB	blanco	0,30	220**68513**-00	***250***	**10**	2700K - 833lm - **CRI>90** - 38°
						3000K - 888lm - **CRI>90** - 38°
						4000K - 924lm - **CRI>90** - 38°

Bajo pedido: versión DIMM DALI (-**1241**).

REGULACIÓN CON DIP SWITCH		
		LÚMENES DE SALIDA (tq= 25 °C)
I out	W tot	K - ølm - CRI - grados
200	8	2700K - 666lm - **CRI>90** - 38°
250	***10***	*2700K - 833lm - **CRI>90** - 38°*
300	12	2700K - 961lm - **CRI>90** - 38°
350	14	2700K - 1100lm - **CRI>90** - 38°

REGULACIÓN CON DIP SWITCH		
		LÚMENES DE SALIDA (tq= 25 °C)
I out	W tot	K - ølm - CRI - grados
200	8	3000K - 715lm - **CRI>90** - 38°
250	***10***	*3000K - 888lm - **CRI>90** - 38°*
300	12	3000K - 1037lm - **CRI>90** - 38°
350	14	3000K - 1209lm - **CRI>90** - 38°

REGULACIÓN CON DIP SWITCH		
		LÚMENES DE SALIDA (tq= 25 °C)
I out	W tot	K - ølm - CRI - grados
200	8	4000K - 746lm - **CRI>90** - 38°
250	***10***	*4000K - 924lm - **CRI>90** - 38°*
300	12	4000K - 1073lm - **CRI>90** - 38°
350	14	4000K - 1229lm - **CRI>90** - 38°

Kit de alimentación EM	
1h	220**96015**-00
3h	220**96033**-00
Kit para la alimentación en versión EM con conectores.	

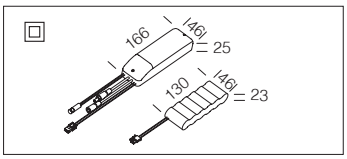

v.a. IP20 IK07
v.l. IP40 IK07

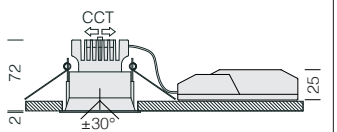



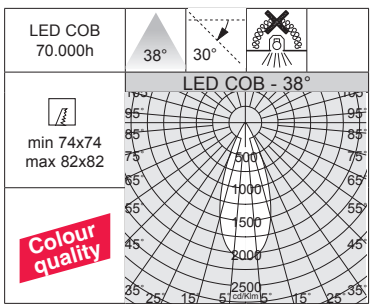

Fenix 3 - CCT / DIP SWITCH

		CLD				LÚMENES DE SALIDA (tq= 25 °C)
LED	color	peso	código	I out	W tot	K - ølm - CRI - grados
COB	blanco	0,40	220**68613**-00	***250***	**10**	2700K - 833lm - **CRI>90** - 38°
						3000K - 888lm - **CRI>90** - 38°
						4000K - 924lm - **CRI>90** - 38°

Bajo pedido: versión DIMM DALI (-**1241**).

REGULACIÓN CON DIP SWITCH		
		LÚMENES DE SALIDA (tq= 25 °C)
I out	W tot	K - ølm - CRI - grados
200	8	2700K - 666lm - **CRI>90** - 38°
250	***10***	*2700K - 833lm - **CRI>90** - 38°*
300	12	2700K - 961lm - **CRI>90** - 38°
350	14	2700K - 1100lm - **CRI>90** - 38°

REGULACIÓN CON DIP SWITCH		
		LÚMENES DE SALIDA (tq= 25 °C)
I out	W tot	K - ølm - CRI - grados
200	8	3000K - 715lm - **CRI>90** - 38°
250	***10***	*3000K - 888lm - **CRI>90** - 38°*
300	12	3000K - 1037lm - **CRI>90** - 38°
350	14	3000K - 1209lm - **CRI>90** - 38°

REGULACIÓN CON DIP SWITCH		
		LÚMENES DE SALIDA (tq= 25 °C)
I out	W tot	K - ølm - CRI - grados
200	8	4000K - 746lm - **CRI>90** - 38°
250	***10***	*4000K - 924lm - **CRI>90** - 38°*
300	12	4000K - 1073lm - **CRI>90** - 38°
350	14	4000K - 1229lm - **CRI>90** - 38°

Kit de alimentación EM	
1h	220**96015**-00
3h	220**96033**-00
Kit para la alimentación en versión EM con conectores.	

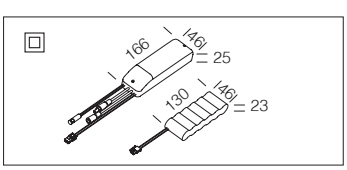









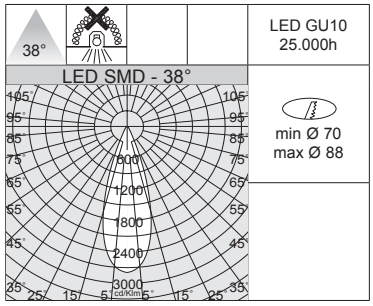



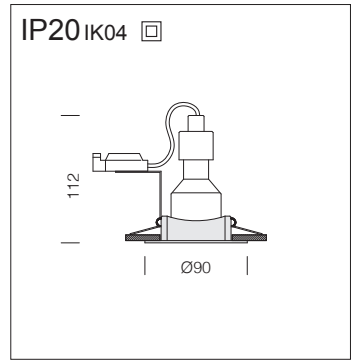

Cuerpo: de aluminio fundido a presión con alojamiento para muelles de fijación al techo.

LED: mantenimiento del flujo luminoso al 70%: 25.000h (L70B50).

Sirio					
		CLD			LÚMENES DE SALIDA (tq= 25 °C)
LED	color	peso	código	W tot	K - ølm - CRI - grados
SMD	blanco	0,20	220**68715**-00	**9**	3000K - 700lm - CRI 80 - 38°

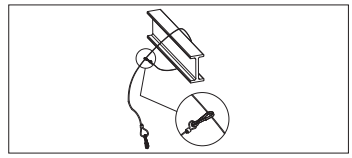

Cable de siguridad
2200**4112**-00
De acero, utilizar para la instalación de las luminarias en el interior de falsos techos.

IP20 IK04

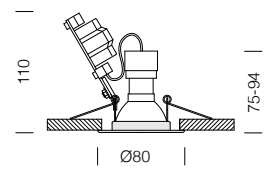

Cuerpo: chapa de acero.

LED: mantenimiento del flujo luminoso al 70%: 25.000h (L70B50).



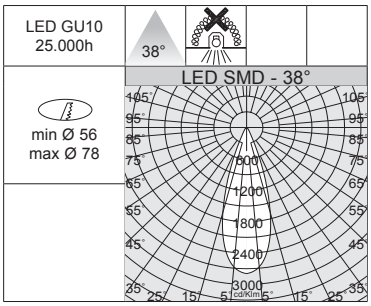



Eco Deimos

		CLD			LÚMENES DE SALIDA (tq= 25 °C)
LED	color	peso	código	W tot	K - ølm - CRI - grados
SMD	blanco	0,20	220**68310**-00	6	3000K - 600lm - CRI 80 - 38°
	plata m.		220**68370**-00		
	negro		220**68330**-00		
	cromado		220**68360**-00		
	b. oro		220**68390**-00		
SMD	blanco	0,20	220**68315**-00	9	3000K - 700lm - CRI 80 - 38°
	plata m.		220**68375**-00		
	negro		220**68335**-00		
	cromado		220**68365**-00		
	b. oro		220**68395**-00		

IP20 IK04

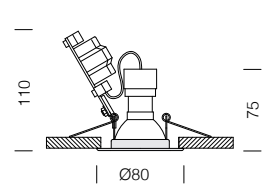

Focos para empotrar, extremadamente simples de instalar y de extrema facilidad de mantenimiento. Poseen una óptima relación calidad/precio. Ideal para zonas de paso.

Cuerpo: chapa de acero.

LED: mantenimiento del flujo luminoso al 70%: 25.000h (L70B50).



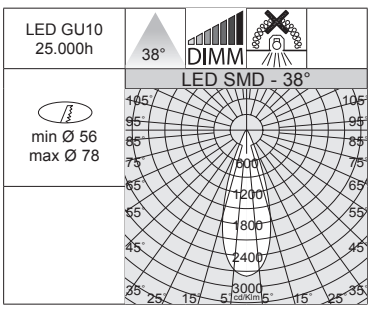

Eco Deimos - DIMM

		CLD-D (IGBT)			LÚMENES DE SALIDA (tq= 25 °C)
LED	color	peso	código	W tot	K - ølm - CRI - grados
SMD	blanco	0,20	220**68311-12**	7	3000K - 655lm - CRI 80 - 38°
	plata m.		220**68371-12**		
	negro		220**68331-12**		
	cromado		220**68361-12**		
	b. oro		220**68391-12**		

Versión regulable con dimmer al corte de fase IGBT.



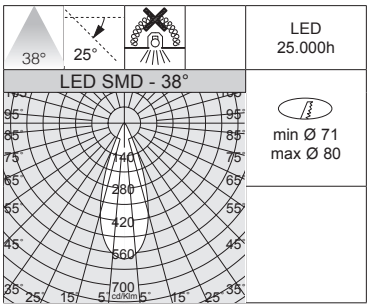

LED
25.000h

min Ø 71
max Ø 80



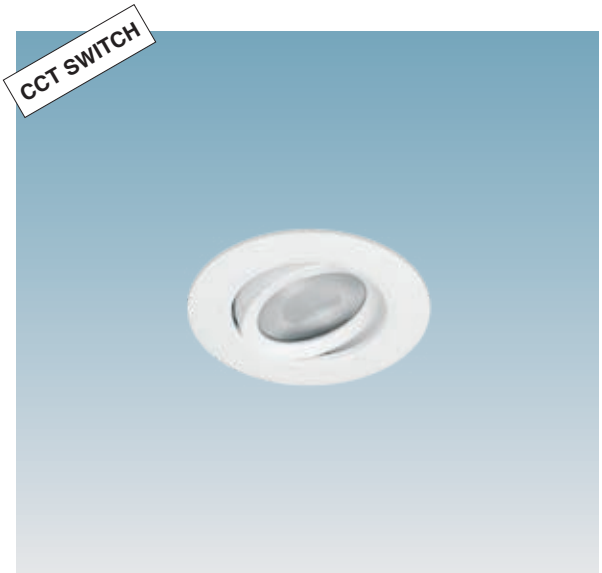

IP20 IK04

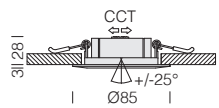

Cuerpo: de policarbonato con alojamiento para muelles de fijación al techo.

Lente: de PMMA de alta eficiencia con un coeficiente de deslumbramiento muy bajo.

LED: mantenimiento del flujo luminoso al 70%: 25.000h (L70B50). Factor de potencia 0,7.

Eco Janus - CCT SWITCH

		CLD			LÚMENES DE SALIDA (tq= 25 °C)
LED	color	peso	código	W tot	K - ølm - CRI - grados
SMD	blanco	0,10	220**63213**-00	**6**	3000K - 534lm - CRI≥80 - 38°
					4000K - 598lm - CRI≥80 - 38°
					6500K - 563lm - CRI≥80 - 38°
SMD	negro	0,10	220**63234**-00	**6**	3000K - 534lm - CRI≥80 - 38°
					4000K - 598lm - CRI≥80 - 38°
					6500K - 563lm - CRI≥80 - 38°



La principal característica de esta luminaria es su tecnología de "cambio de tonalidad": mediante el selector integrado en el cuerpo, se puede elegir la temperatura de color preferida (3000K-4000K-6500K), adaptándose así a la mayoría de las instalaciones.

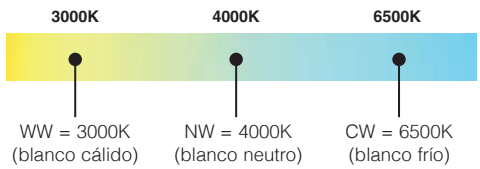



Bajo pedido: bornero para cableado eléctrico en doble aislamiento con posibilidad de conexión en bucle.

IP20 IK04

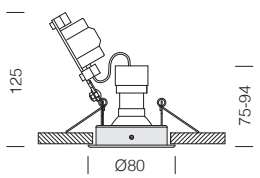

Cuerpo: chapa de acero, orientable con resortes para el montaje empotrado.

LED: mantenimiento del flujo luminoso al 70%: 25.000h (L70B50).

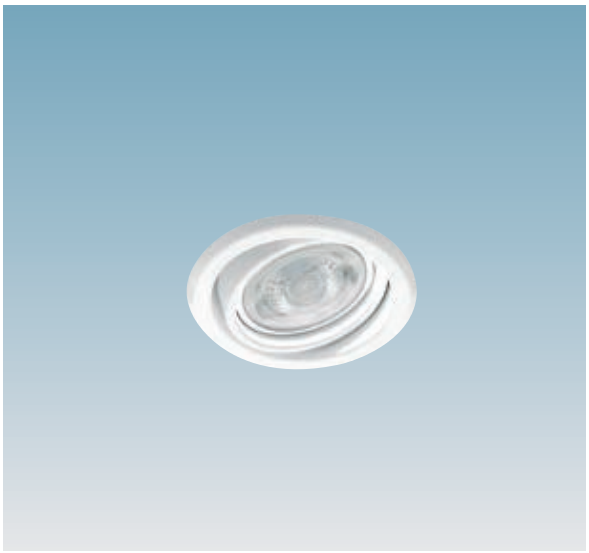

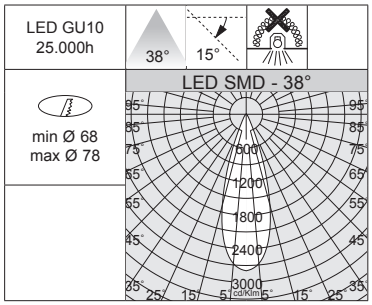



Eco Janus

		CLD			LÚMENES DE SALIDA (tq= 25 °C)
LED	color	peso	código	W tot	K - ølm - CRI - grados
SMD	blanco	0,20	220**68110**-00	6	3000K - 600lm - CRI 80 - 38°
	plata met.		220**68170**-00		
	negro		220**68130**-00		
	cromado		220**68160**-00		
	b. oro		220**68190**-00		
SMD	blanco	0,20	220**68115**-00	9	3000K - 700lm - CRI 80 - 38°
	plata met.		220**68175**-00		
	negro		220**68135**-00		
	cromado		220**68165**-00		
	b. oro		220**68195**-00		

IP20 IK04

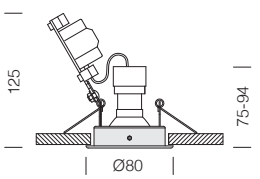

Cuerpo: chapa de acero, orientable con resortes para el montaje empotrado.

LED: mantenimiento del flujo luminoso al 70%: 25.000h (L70B50).

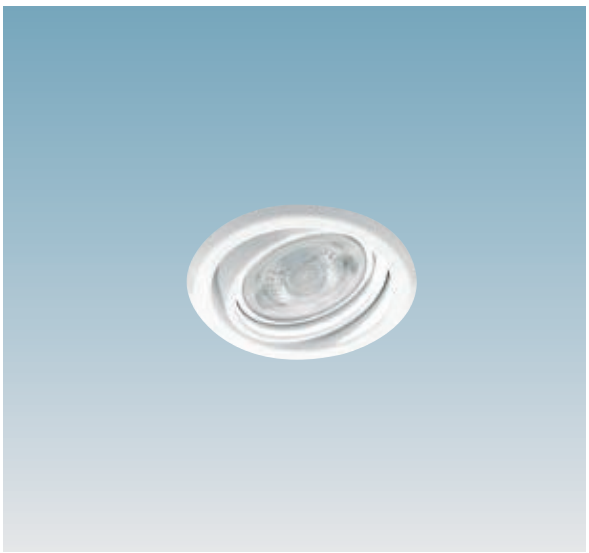

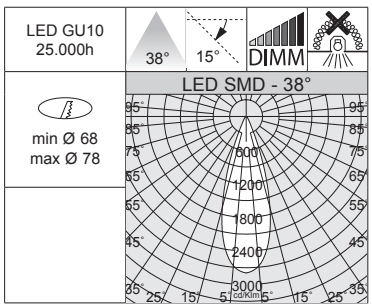

Eco Janus - DIMM

		CLD-D (IGBT)			LÚMENES DE SALIDA (tq= 25 °C)
LED	color	peso	código	W tot	K - ølm - CRI - grados
SMD	blanco	0,20	220**63212**-00	7	3000K - 655lm - CRI 80 - 38°
	plata met.		220**63271**-00		
	negro		220**63233**-00		
	cromado		220**63264**-00		
	b. oro		220**63291**-00		
Versión regulable con dimmer al corte de fase IGBT.					

Cable de siguridad
2200**4112**-00
De acero, utilizar para la instalación de las luminarias en el interior de falsos techos.

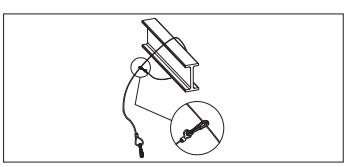

Marte - **CRI 92**

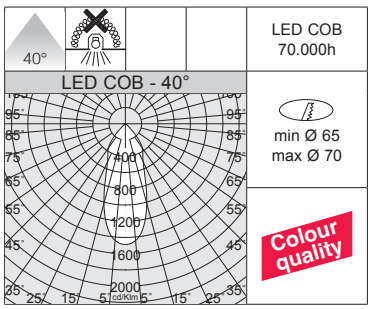

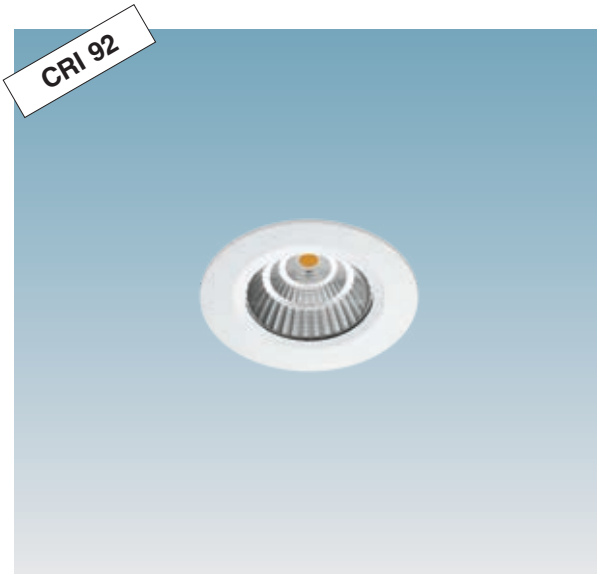

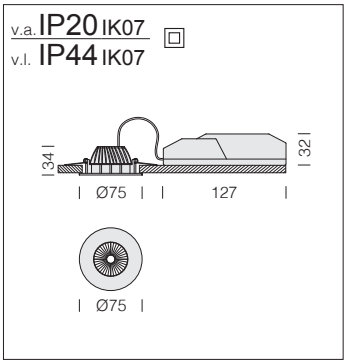

Cuerpo: de aluminio fundido a presión con alojamiento para muelles de fijación al techo.

Reflector: de policarbonato metalizado de alto rendimiento.

LED: mantenimiento del flujo luminoso al 80%: 70.000h (L80B10). Factor de potencia >0,9.

Marte 8					
		CLD			LÚMENES DE SALIDA (tq= 25 °C)
LED	color	peso	código	W tot	K - ølm - CRI - grados
COB	blanco	0,20	220**61818-68**	**5**	4000K - 517lm - **CRI 92** - 40°
			220**61818**-00		3000K - 483lm - **CRI 92** - 40°

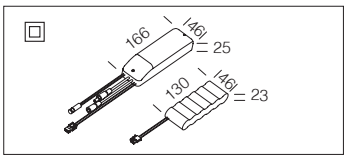

Kit de alimentación EM	
1h	220**96015**-00
3h	220**96033**-00
Kit para la alimentación en versión EM con conectores.	

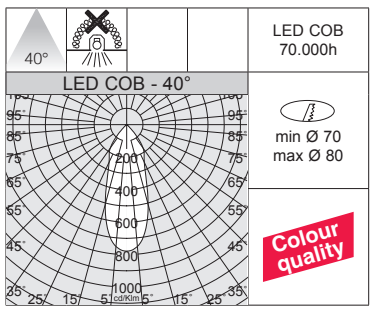



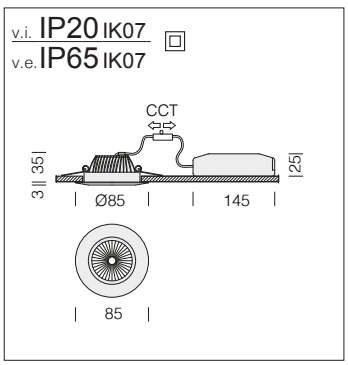

De serie: junta de protección de goma de silicona en cumplimiento de la normativa francesa **BBC** (Bâtiment Basse Consommation).

Nombre de referencia: Fabricados en conformidad con las normas EN 60598-1-CEI 34-21, tienen el grado de protección según las normas EN 60529.

Reflector: de policarbonato metalizado de alto rendimiento.

LED: mantenimiento del flujo luminoso al 80%: 70.000h (L80B10). Factor de potencia >0,9.

Marte 4 - CCT / DIP SWITCH						
		CLD				LÚMENES DE SALIDA (tq= 25 °C)
LED	color	peso	código	I out	W tot	K - ølm - CRI - grados
COB	blanco	0,30	220**61808**-00	***140***	**6**	2700K - 468lm - **CRI 92** - 40°
						3000K - 504lm - **CRI 92** - 40°
						4000K - 522lm - **CRI 92** - 40°

REGULACIÓN CON DIP SWITCH		
		LÚMENES DE SALIDA (tq= 25 °C)
I out	W tot	K - ølm - CRI - grados
90	4	2700K - 306lm - **CRI 92** - 40°
140	***6***	*2700K - 468lm - **CRI 92** - 40°*
190	7	2700K - 612lm - **CRI 92** - 40°
240	9	2700K - 756lm - **CRI 92** - 40°

REGULACIÓN CON DIP SWITCH		
		LÚMENES DE SALIDA (tq= 25 °C)
I out	W tot	K - ølm - CRI - grados
90	4	3000K - 333lm - **CRI 92** - 40°
140	***6***	*3000K - 504lm - **CRI 92** - 40°*
190	7	3000K - 675lm - **CRI 92** - 40°
240	9	3000K - 846lm - **CRI 92** - 40°

REGULACIÓN CON DIP SWITCH		
		LÚMENES DE SALIDA (tq= 25 °C)
I out	W tot	K - ølm - CRI - grados
90	4	4000K - 351lm - **CRI 92** - 40°
140	***6***	*4000K - 522lm - **CRI 92** - 40°*
190	7	4000K - 702lm - **CRI 92** - 40°
240	9	4000K - 873lm - **CRI 92** - 40°



La principal característica de esta luminaria es su tecnología de "cambio de tonalidad": mediante el selector integrado en el cuerpo, se puede elegir la temperatura de color preferida (2700K-3000K-4000K), adaptándose así a la mayoría de las instalaciones.

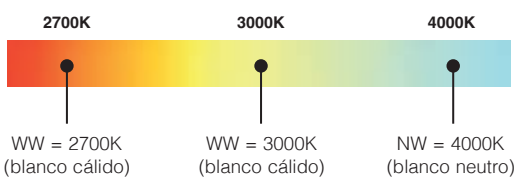

v.i. IP20 IK07
v.e. IP65 IK07

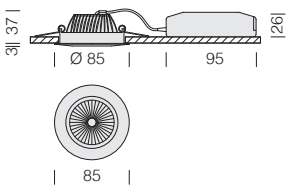



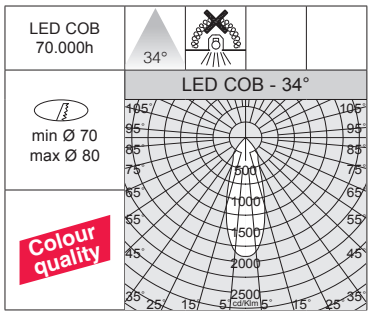

Cuerpo: de aluminio fundido a presión con alojamiento para muelles de fijación al techo.

Reflector: de policarbonato metalizado de alto rendimiento.

LED: mantenimiento del flujo luminoso al 80%: 70.000h (L80B10). Factor de potencia >0,9.

De serie: junta de protección de goma de silicona en cumplimiento de la normativa francesa **BBC** (Bâtiment Basse Consommation).

Nombre de referencia: Fabricados en conformidad con las normas EN 60598-1-CEI 34-21, tienen el grado de protección según las normas EN 60529.

Marte 4

		CLD			LÚMENES DE SALIDA (tq= 25 °C)
LED	color	peso	código	W tot	K - ølm - CRI - grados
COB	blanco	0,20	220**61810-68**	**5**	4000K - 515lm - **CRI 92** - 34°
			220**61810**-00		3000K - 481lm - **CRI 92** - 34°

Kit de alimentación EM	
1h	220**96015**-00
3h	220**96033**-00
Kit para la alimentación en versión EM con conectores.	

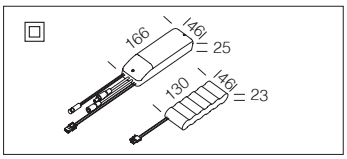

v.i. IP20 IK07
v.e. IP65 IK07

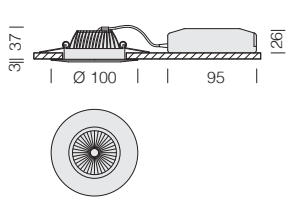



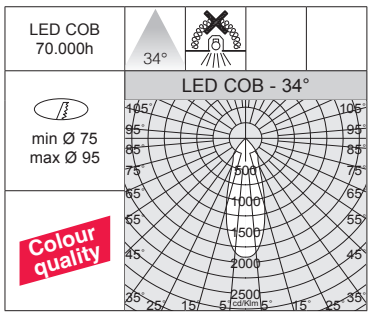

Cuerpo: de aluminio fundido a presión con alojamiento para muelles de fijación al techo.

Reflector: de policarbonato metalizado de alto rendimiento.

LED: mantenimiento del flujo luminoso al 80%: 70.000h (L80B10). Factor de potencia >0,9.

De serie: junta de protección de goma de silicona en cumplimiento de la normativa francesa **BBC** (Bâtiment Basse Consommation).

Nombre de referencia: Fabricados en conformidad con las normas EN 60598-1-CEI 34-21, tienen el grado de protección según las normas EN 60529.

Marte 5

		CLD			LÚMENES DE SALIDA (tq= 25 °C)
LED	color	peso	código	W tot	K - ølm - CRI - grados
COB	blanco	0,20	220**61811-68**	**6**	4000K - 687lm - **CRI 92** - 34°
			220**61811**-00		3000K - 642lm - **CRI 92** - 34°

Kit de alimentación EM	
1h	220**96015**-00
3h	220**96033**-00
Kit para la alimentación en versión EM con conectores.	

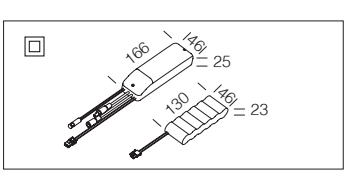

Cable de seguridad
220**04112**-00
De acero, utilizar para la instalación de las luminarias en el interior de falsos techos.

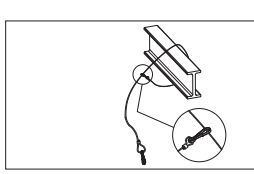

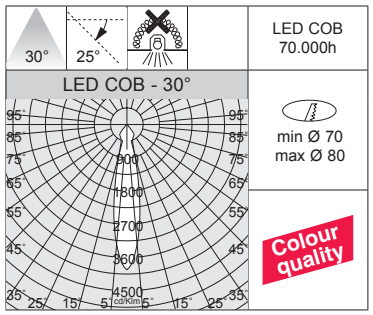



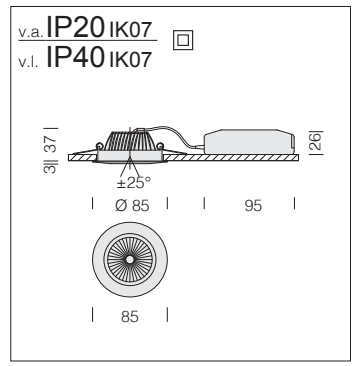

Cuerpo: de aluminio fundido a presión con alojamiento para muelles de fijación al techo.

Reflector: de policarbonato metalizado de alto rendimiento.

Orientables: ideales para iluminar paredes u objetos de decoración.

LED: mantenimiento del flujo luminoso al 80%: 70.000h (L80B10). Factor de potencia >0,9.

Marte 6					
		CLD			LÚMENES DE SALIDA (tq= 25 °C)
LED	color	peso	código	W tot	K - ølm - CRI - grados
COB	blanco	0,20	220**61813-68**	**5**	4000K - 515lm - **CRI 92** - 30°
			220**61813**-00		3000K - 481lm - **CRI 92** - 30°

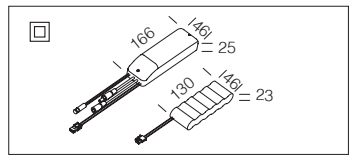

Kit de alimentación EM	
1h	220**96015**-00
3h	220**96033**-00
Kit para la alimentación en versión EM con conectores.	

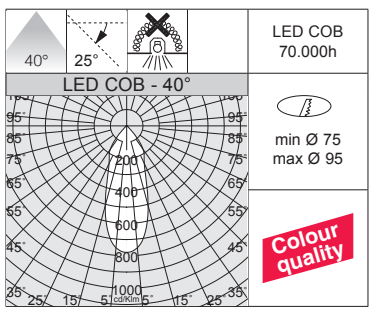



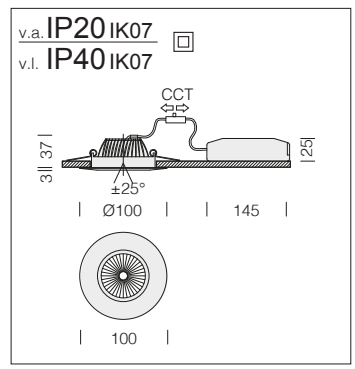

Reflector: de policarbonato metalizado de alto rendimiento.

LED: mantenimiento del flujo luminoso al 80%: 70.000h (L80B10). Factor de potencia >0,9.

Marte 7 - CCT / DIP SWITCH						
		CLD				LÚMENES DE SALIDA (tq= 25 °C)
LED	color	peso	código	I out	W tot	K - ølm - CRI - grados
COB	blanco	0,30	220**61809**-00	***140***	**6**	2700K - 495lm - **CRI 92** - 40°
						3000K - 540lm - **CRI 92** - 40°
						4000K - 567lm - **CRI 92** - 40°

REGULACIÓN CON DIP SWITCH		
		LÚMENES DE SALIDA (tq= 25 °C)
I out	W tot	K - ølm - CRI - grados
90	4	2700K - 324lm - **CRI 92** - 40°
140	***6***	*2700K - 495lm - **CRI 92** - 40°*
190	7	2700K - 648lm - **CRI 92** - 40°
240	9	2700K - 801lm - **CRI 92** - 40°

REGULACIÓN CON DIP SWITCH		
		LÚMENES DE SALIDA (tq= 25 °C)
I out	W tot	K - ølm - CRI - grados
90	4	3000K - 351lm - **CRI 92** - 40°
140	***6***	*3000K - 540lm - **CRI 92** - 40°*
190	7	3000K - 711lm - **CRI 92** - 40°
240	9	3000K - 891lm - **CRI 92** - 40°

REGULACIÓN CON DIP SWITCH		
		LÚMENES DE SALIDA (tq= 25 °C)
I out	W tot	K - ølm - CRI - grados
90	4	4000K - 369lm - **CRI 92** - 40°
140	***6***	*4000K - 567lm - **CRI 92** - 40°*
190	7	4000K - 738lm - **CRI 92** - 40°
240	9	4000K - 918lm - **CRI 92** - 40°



La principal característica de esta luminaria es su tecnología de "cambio de tonalidad": mediante el selector integrado en el cuerpo, se puede elegir la temperatura de color preferida (2700K-3000K-4000K), adaptándose así a la mayoría de las instalaciones.

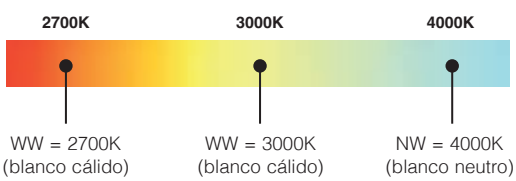

v.a. IP20 IK07
v.l. IP40 IK07

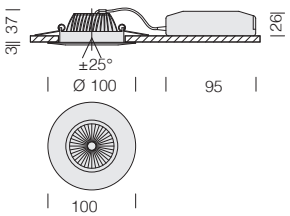



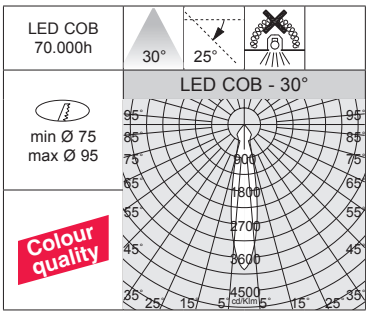

Cuerpo: de aluminio fundido a presión con alojamiento para muelles de fijación al techo.

Reflector: de policarbonato metalizado de alto rendimiento.

Orientables: ideales para iluminar paredes u objetos de decoración.

LED: mantenimiento del flujo luminoso al 80%: 70.000h (L80B10). Factor de potencia >0,9.

Marte 7

		CLD			LÚMENES DE SALIDA (tq= 25 °C)
LED	color	peso	código	W tot	K - ølm - CRI - grados
COB	blanco	0,20	220**61814-68**	**6**	4000K - 687lm - **CRI 92** - 30°
			220**61814**-00		3000K - 642lm - **CRI 92** - 30°

Kit de alimentación EM	
1h	220**96015**-00
3h	220**96033**-00
Kit para la alimentación en versión EM con conectores.	

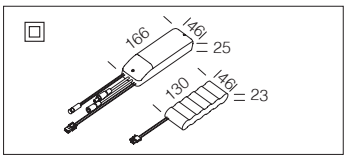

v.a. IP20 IK07
v.l. IP23 IK07

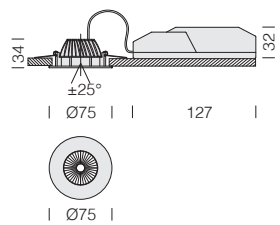



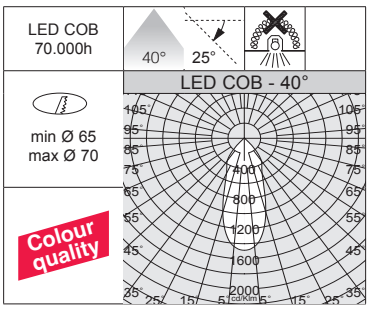

Cuerpo: de aluminio fundido a presión con alojamiento para muelles de fijación al techo.

Reflector: de policarbonato metalizado de alto rendimiento.

Orientables: ideales para iluminar paredes u objetos de decoración.

LED: mantenimiento del flujo luminoso al 80%: 70.000h (L80B10). Factor de potencia >0,9.

Marte 9

		CLD			LÚMENES DE SALIDA (tq= 25 °C)
LED	color	peso	código	W tot	K - ølm - CRI - grados
COB	blanco	0,20	220**61819-68**	**5**	4000K - 517lm - **CRI 92 -** 40°
			220**61819**-00		3000K - 483lm - **CRI 92 -** 40°

Kit de alimentación EM	
1h	220**96015**-00
3h	220**96033**-00
Kit para la alimentación en versión EM con conectores.	

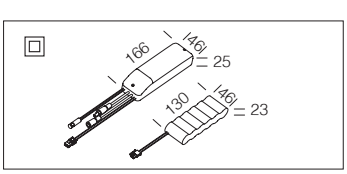

Cable de seguridad
2200**4112**-00
De acero, utilizar para la instalación de las luminarias en el interior de falsos techos.

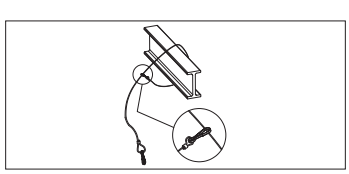



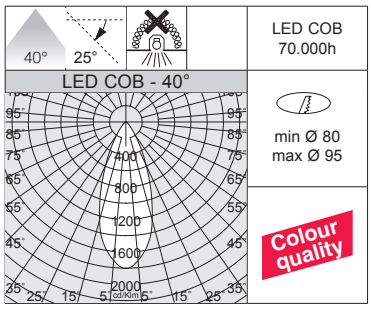



Grado de protección **IP65** con junta de goma de silicona.



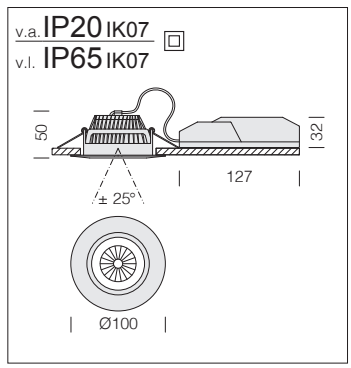

Cuerpo: de aluminio fundido a presión con alojamiento para muelles de fijación al techo.

Lente: en PMMA de alta eficiencia con un coeficiente de deslumbramiento muy bajo.

Orientables: ideales para iluminar paredes u objetos de decoración.

LED: mantenimiento del flujo luminoso al 80%: 70.000h (L80B10). Factor de potencia >0,9.

Marte 12					
		CLD			LÚMENES DE SALIDA (tq= 25 °C)
LED	color	peso	código	W tot	K - ølm - CRI - grados
COB	blanco	0,30	220**61804-68**	**8**	4000K - 850lm - **CRI 92** - 40°
			220**61804**-00		3000K - 820lm - **CRI 92** - 40°
Ideal para baños y estructuras sanitarias.					

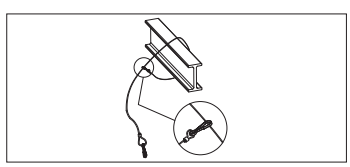

Cable de siguridad
2200**4112**-00
De acero, utilizar para la instalación de las luminarias en el interior de falsos techos.

v.a. IP20 IK07
v.l. IP44 IK07

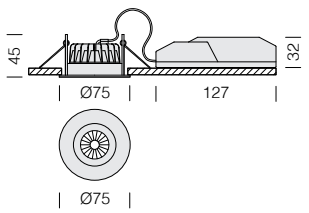

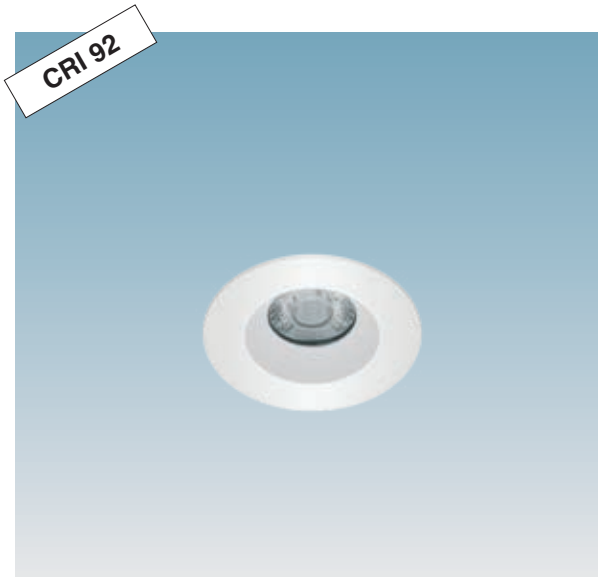

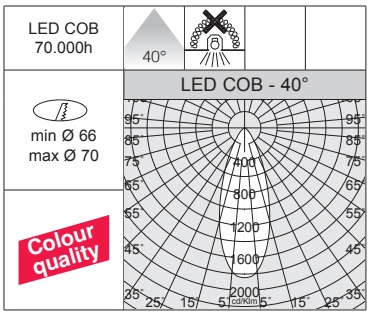

Cuerpo: de aluminio fundido a presión con alojamiento para muelles de fijación al techo.

Lente: en PMMA de alta eficiencia con un coeficiente de deslumbramiento muy bajo.

LED: mantenimiento del flujo luminoso al 80%: 70.000h (L80B10). Factor de potencia >0,9.

Marte 10

		CLD			LÚMENES DE SALIDA (tq= 25 °C)
LED	color	peso	código	W tot	K - ølm - CRI - grados
COB	blanco	0,20	220**61801-68**	**6**	4000K - 700lm - **CRI 92** - 40°
			220**61801**-00		3000K - 670lm - **CRI 92** - 40°

Kit de alimentación EM	
1h	220**96015**-00
3h	220**96033**-00
Kit para la alimentación en versión EM con conectores.	

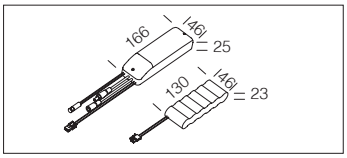

v.a. IP20 IK07
v.l. IP44 IK07

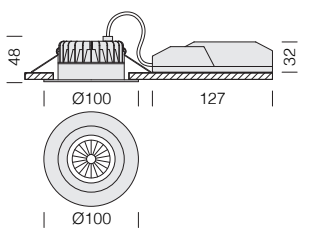



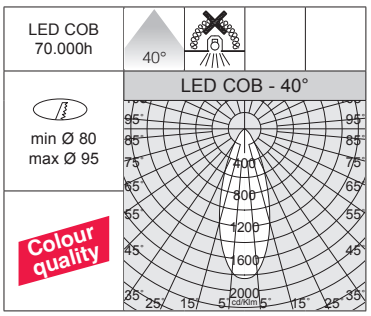

Cuerpo: de aluminio fundido a presión con alojamiento para muelles de fijación al techo.

Lente: en PMMA de alta eficiencia con un coeficiente de deslumbramiento muy bajo.

LED: mantenimiento del flujo luminoso al 80%: 70.000h (L80B10). Factor de potencia >0,9.

Marte 11

		CLD			LÚMENES DE SALIDA (tq= 25 °C)
LED	color	peso	código	W tot	K - ølm - CRI - grados
COB	blanco	0,20	220**61802-68**	**8**	4000K - 850lm - **CRI 92** - 40°
			220**61802**-00		3000K - 820lm - **CRI 92** - 40°

Kit de alimentación EM	
1h	220**96015**-00
3h	220**96033**-00
Kit para la alimentación en versión EM con conectores.	

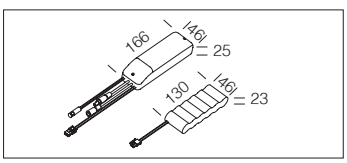



Una serie de pequeños focos LED empotrables, perfectos para la iluminación de acento en entornos modernos y sofisticados. Gracias a su diseño compacto y fácilmente instalable, se adapta perfectamente a espacios reducidos, proporcionando una luz intensa y focalizada sin comprometer la estética del ambiente.

Ideal para resaltar detalles arquitectónicos, obras de arte o zonas específicas de una estancia, este tipo de proyector proporciona una iluminación direccional y eficiente desde el punto de vista energético. La tecnología LED también garantiza una larga vida útil y un bajo consumo de energía, lo que convierte al proyector en una opción ecológica y rentable.

Cuerpo: de aluminio fundido a presión con alojamiento para muelles de fijación al techo.

Lente: en PMMA de alta eficiencia con un coeficiente de deslumbramiento muy bajo.

Barnizado: de polvo con barniz époxi de poliéster, resistente a los rayos UV.



La luz y la luminaria poseen ya un papel de protagonistas en las ventas. Por esta razón, se requieren luminarias de LED con un **CRI>90**. La tendencia actual se orienta, pues, hacia la realización de luminarias cada vez más flexibles, pero que produzcan al mismo tiempo una calidad de la luz óptima y garanticen un ahorro energético y una reducción de los costes de mantenimiento.

El índice de reproducción cromática o Color Rendering Index (**CRI**) indica en qué modo una fuente artificial es capaz de reproducir el color de un objetos iluminado por ella. Este varía en una escala de **0 a 100**, donde **0 representa el mínimo** y **100 indica el máximo**. La luz natural es la mejor desde el punto de vista fisiológico gracias al carácter completo de su espectro cromático; por esto, la elección de luminarias con un alto índice de reproducción cromática es muy importante para el bienestar y el confort de la persona, además que necesaria en locales donde se requiere una buena visibilidad de los colors

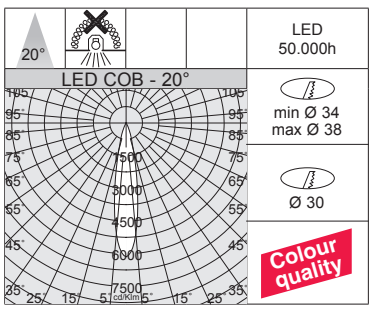

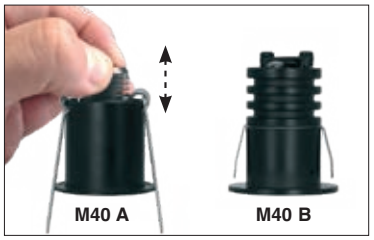

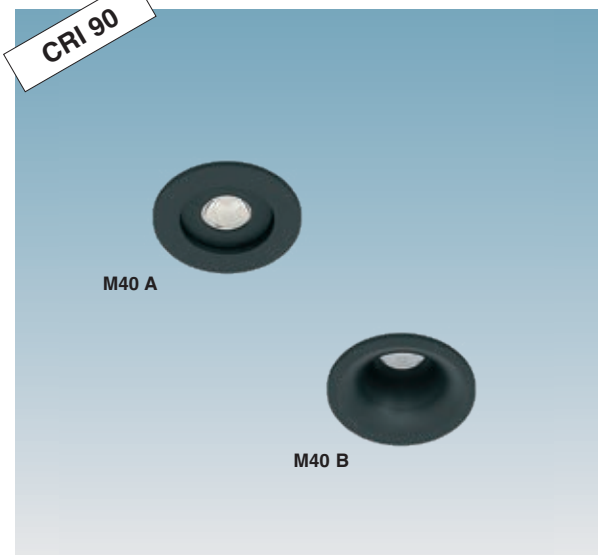

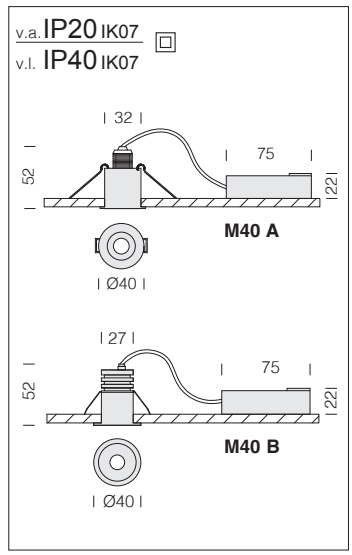

M40 A - fijo					
		CLD			LÚMENES DE SALIDA (tq= 25 °C)
LED	color	peso	código	W tot	K - ølm - CRI - grados
LED	negro	0,10	220**31630**-00	**3**	3000K - 185lm - **CRI 90** - 20°
El módulo LED puede ajustarse en altura simplemente girando el cuerpo de la luminaria.					

M40 B - fijo					
		CLD			LÚMENES DE SALIDA (tq= 25 °C)
LED	color	peso	código	W tot	K - ølm - CRI - grados
LED	negro	0,10	220**31631**-00	**3**	3000K - 185lm - **CRI 90** - 20°

Cuerpo: de aluminio con alojamiento para muelles de fijación al techo.

Lente: en PMMA de alta eficiencia con un coeficiente de deslumbramiento muy bajo.

LED: mantenimiento del flujo luminoso al 80%: 50.000h (L80B20).

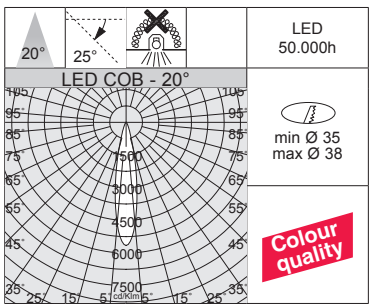



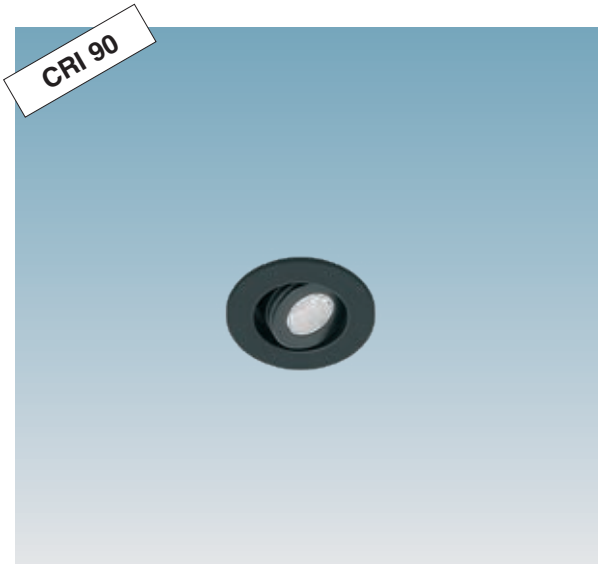

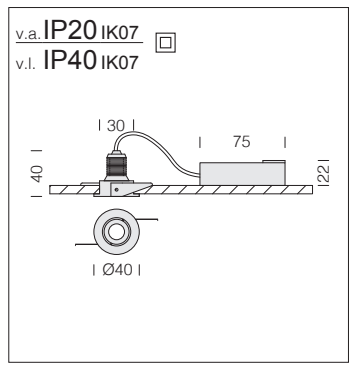

M40 C - orientable					
		CLD			LÚMENES DE SALIDA (tq= 25 °C)
LED	color	peso	código	W tot	K - ølm - CRI - grados
LED	negro	0,10	220**31632**-00	**3**	3000K - 185lm - **CRI 90** - 20°

Cuerpo: de aluminio con alojamiento para muelles de fijación al techo.

Lente: en PMMA de alta eficiencia con un coeficiente de deslumbramiento muy bajo.

LED: mantenimiento del flujo luminoso al 80%: 50.000h (L80B20).

v.a. IP20 IK07
v.l. IP40 IK07

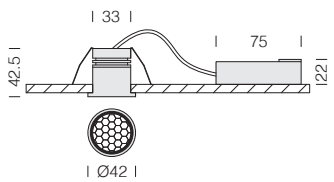

CRI 90

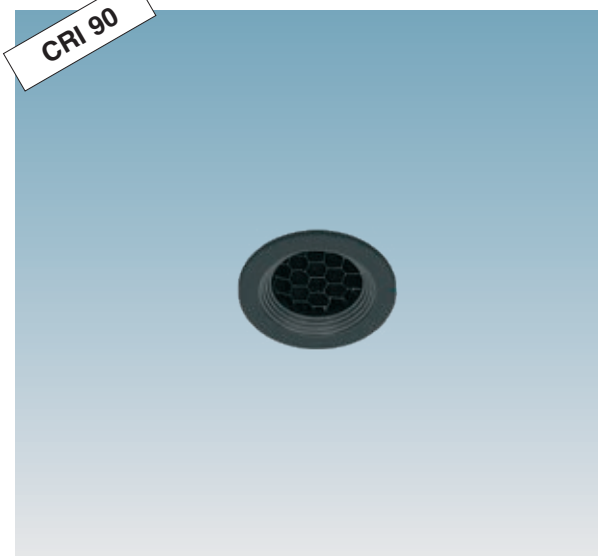

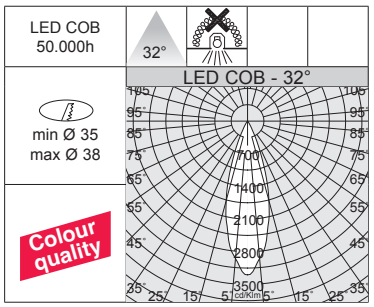



Cuerpo: de aluminio con alojamiento para muelles de fijación al techo y con pantalla alveolar Ideal para reducir cualquier deslumbramiento.

Lente: en PMMA de alta eficiencia con un coeficiente de deslumbramiento muy bajo.

LED: mantenimiento del flujo luminoso al 80%: 50.000h (L80B20).

M42 - con pantalla alveolar - fijo					
		CLD			**LÚMENES DE SALIDA (tq= 25 °C)**
LED	color	peso	código	**W tot**	K - ølm - CRI - grados
COB	negro	0,10	220**32030**-00	**3**	3000K - 75lm - **CRI 90** - 32°

v.a. IP20 IK07
v.l. IP40 IK07

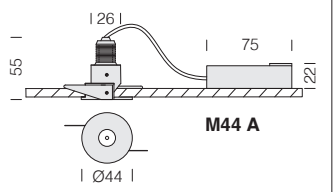

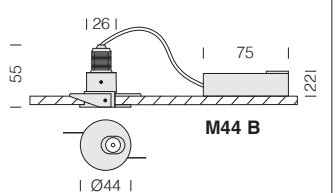

CRI 90

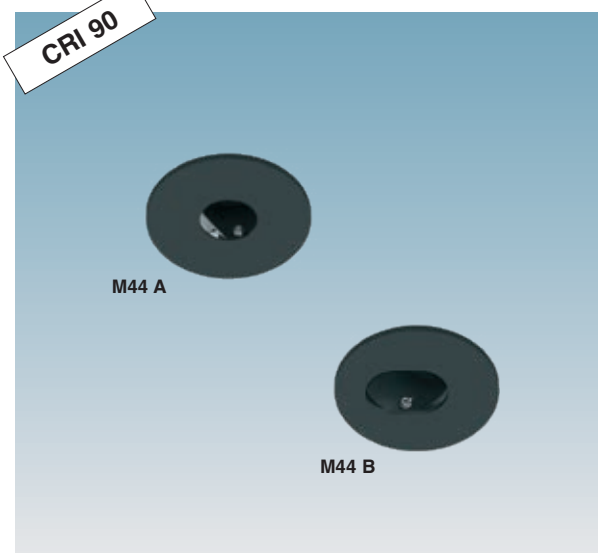

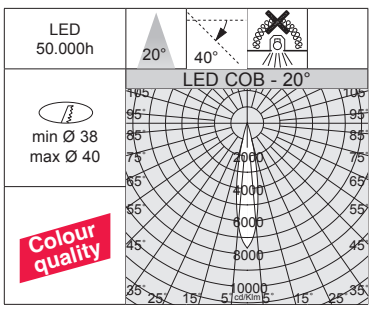



Cuerpo: de aluminio con alojamiento para muelles de fijación al techo.

Lente: en PMMA de alta eficiencia con un coeficiente de deslumbramiento muy bajo.

LED: mantenimiento del flujo luminoso al 80%: 50.000h (L80B20).

M44 A - orientable					
		CLD			**LÚMENES DE SALIDA (tq= 25 °C)**
LED	color	peso	código	**W tot**	K - ølm - CRI - grados
LED	negro	0,10	220**32130**-00	**3**	3000K - 145lm - **CRI 90** - 20°

M44 B - asimétrico - orientable					
		CLD			**LÚMENES DE SALIDA (tq= 25 °C)**
LED	color	peso	código	**W tot**	K - ølm - CRI - grados
LED	negro	0,10	220**32131**-00	**3**	3000K - 150lm - **CRI 90** - 19°

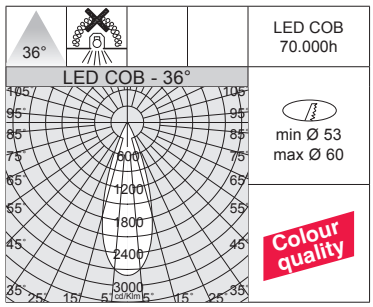



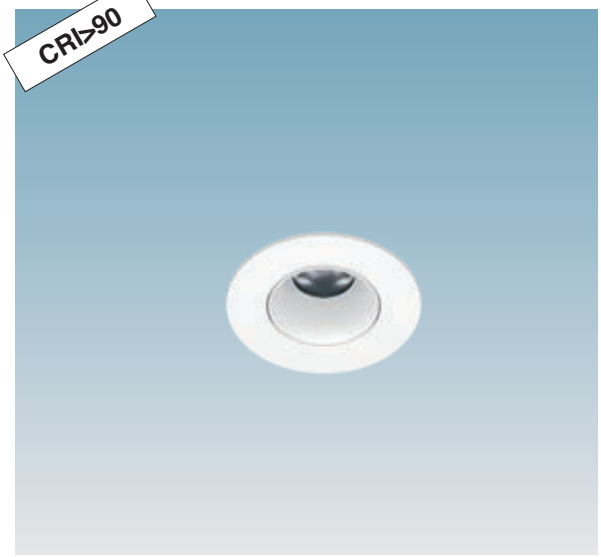

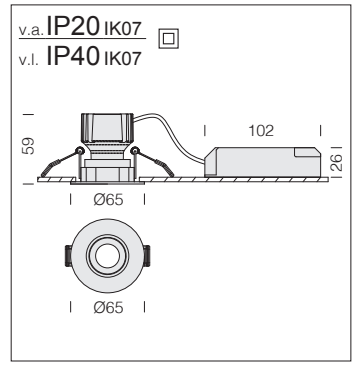

Cuerpo: de aluminio fundido a presión con alojamiento para muelles de fijación al techo.

Lente: en PMMA de alta eficiencia con un coeficiente de deslumbramiento muy bajo.

LED: mantenimiento del flujo luminoso al 80%: 70.000h (L80B10).

M65 A - fijo

		CLD			LÚMENES DE SALIDA (tq= 25 °C)
LED	color	peso	código	W tot	K - ølm - CRI - grados
COB	blanco	0,20	220**32210**-00	**10**	3000K - 825lm - **CRI>90** - 36°

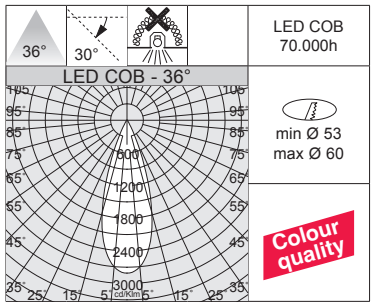



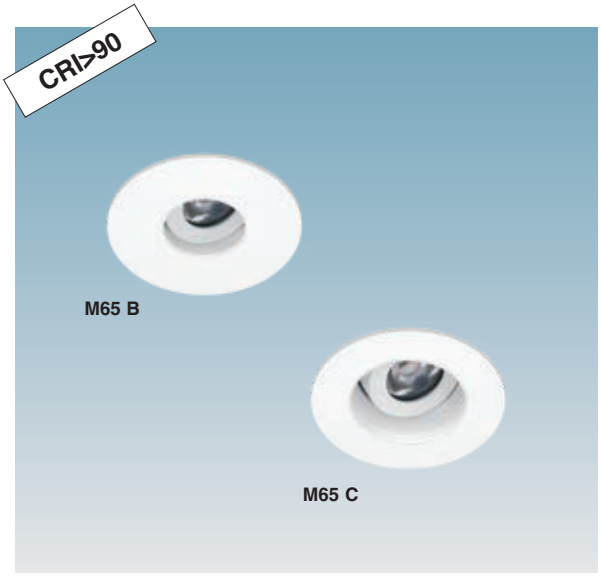

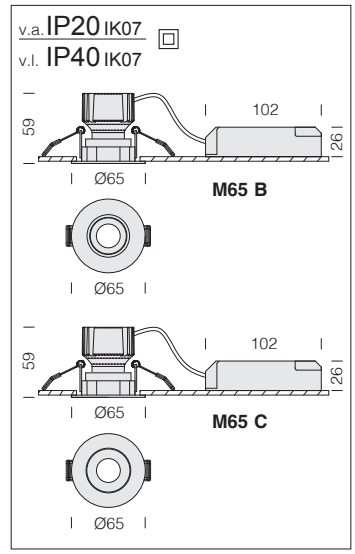

Cuerpo: de aluminio fundido a presión con alojamiento para muelles de fijación al techo.

Lente: en PMMA de alta eficiencia con un coeficiente de deslumbramiento muy bajo.

LED: mantenimiento del flujo luminoso al 80%: 70.000h (L80B10).

M65 B - orientable

		CLD			LÚMENES DE SALIDA (tq= 25 °C)
LED	color	peso	código	W tot	K - ølm - CRI - grados
COB	blanco	0,20	220**32211**-00	**10**	3000K - 825lm - **CRI>90** - 36°

M65 C - borde estrecho - orientable

		CLD			LÚMENES DE SALIDA (tq= 25 °C)
LED	color	peso	código	W tot	K - ølm - CRI - grados
COB	blanco	0,20	220**32212**-00	**10**	3000K - 825lm - **CRI>90** - 36°

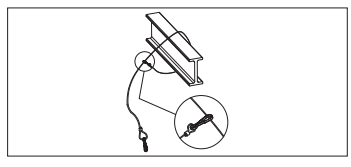

Cable de seguridad
2200**4112**-00
De acero, utilizar para la instalación de las luminarias en el interior de falsos techos.

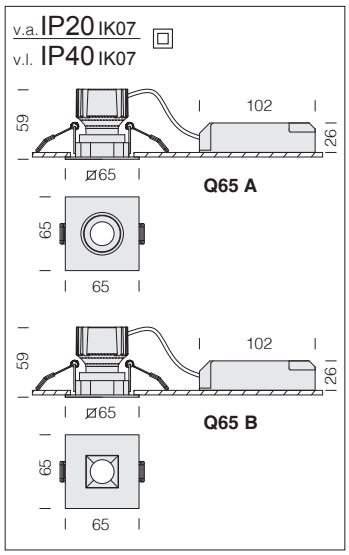

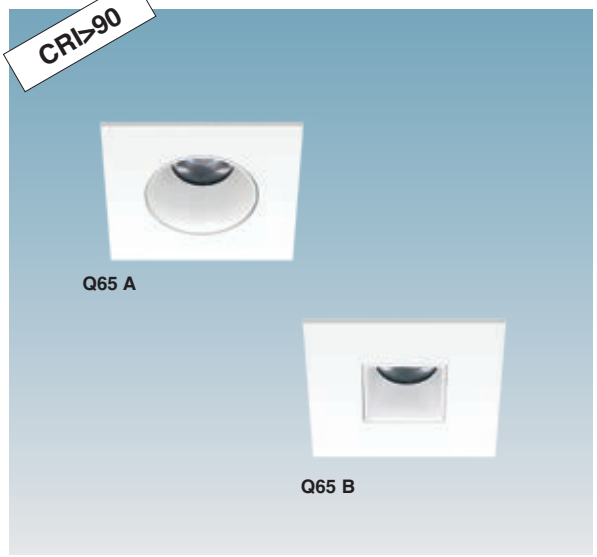

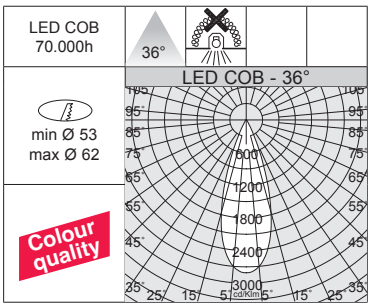



Cuerpo: de aluminio fundido a presión con alojamiento para muelles de fijación al techo.

Lente: en PMMA de alta eficiencia con un coeficiente de deslumbramiento muy bajo.

LED: mantenimiento del flujo luminoso al 80%: 70.000h (L80B10).

Q65 A - fijo					
		CLD			**LÚMENES DE SALIDA (tq= 25 °C)**
LED	color	peso	código	**W tot**	K - ølm - CRI - grados
COB	blanco	0,20	220**32310**-00	**10**	3000K - 825lm - **CRI>90** - 36°

Q65 B - fijo					
		CLD			**LÚMENES DE SALIDA (tq= 25 °C)**
LED	color	peso	código	**W tot**	K - ølm - CRI - grados
COB	blanco	0,20	220**32311**-00	**10**	3000K - 825lm - **CRI>90** - 36°

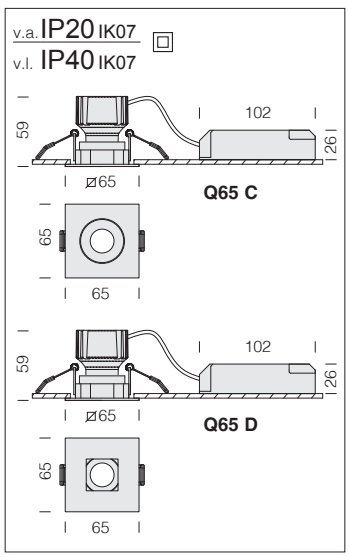

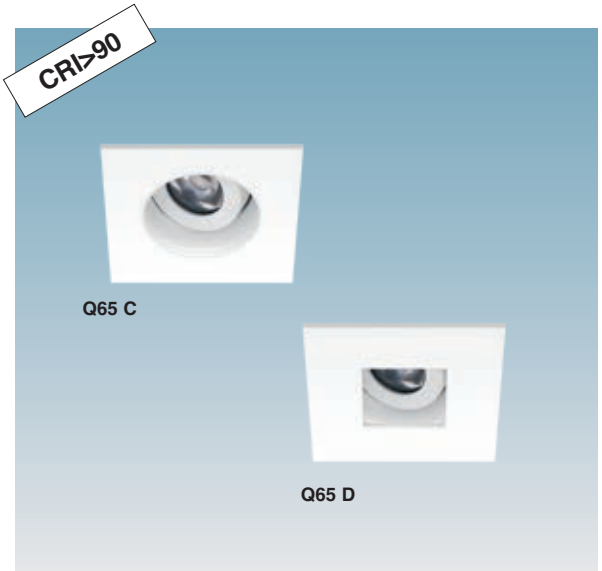

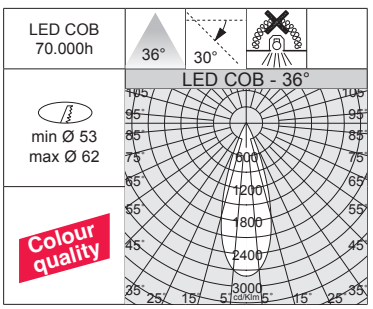

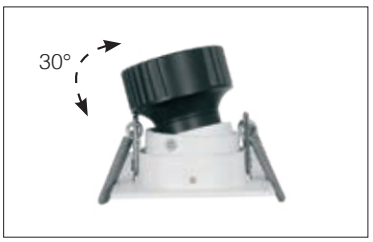

Cuerpo: de aluminio fundido a presión con alojamiento para muelles de fijación al techo.

Lente: en PMMA de alta eficiencia con un coeficiente de deslumbramiento muy bajo.

LED: mantenimiento del flujo luminoso al 80%: 70.000h (L80B10).

Q65 C - orientable					
		CLD			**LÚMENES DE SALIDA (tq= 25 °C)**
LED	color	peso	código	**W tot**	K - ølm - CRI - grados
COB	blanco	0,20	220**32312**-00	**10**	3000K - 825lm - **CRI>90** - 36°

Q65 D - orientable					
		CLD			**LÚMENES DE SALIDA (tq= 25 °C)**
LED	color	peso	código	**W tot**	K - ølm - CRI - grados
COB	blanco	0,20	220**32313**-00	**10**	3000K - 825lm - **CRI>90** - 36°



CCT SWITCH

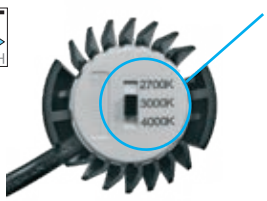

La principal característica de esta luminaria es su tecnología de "cambio de tonalidad": mediante el selector integrado en el cuerpo, se puede elegir la temperatura de color preferida (2700K-3000K-4000K), adaptándose así a la mayoría de las instalaciones.

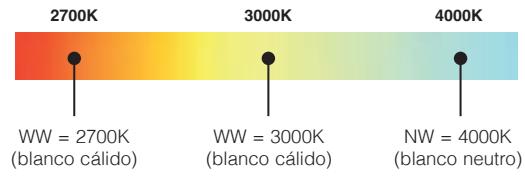

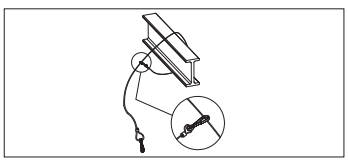

Cable de siguridad
2200**4112**-00
De acero, utilizar para la instalación de las luminarias en el interior de falsos techos.

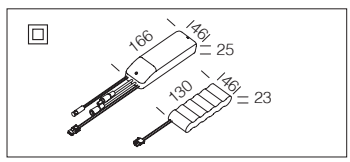

Kit de alimentación EM	
1h	220**96015**-00
3h	220**96033**-00
Kit para la alimentación en versión EM con conectores.	

v.a. IP20 IK04
v.l. IP65 IK04

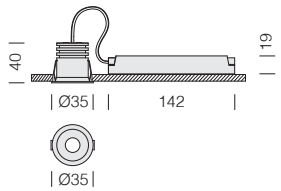

Cuerpo: aluminio fundido a presión; reflector de policarbonato.

LED: mantenimiento del flujo luminoso al 80%: 70.000h (L80B10). Factor de potencia >0,9.

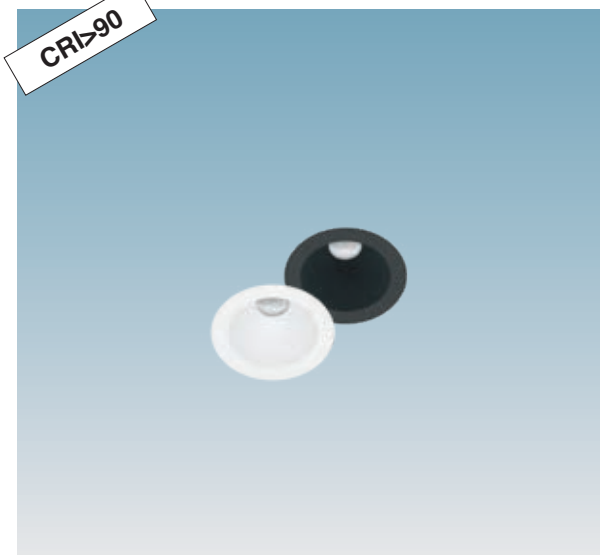

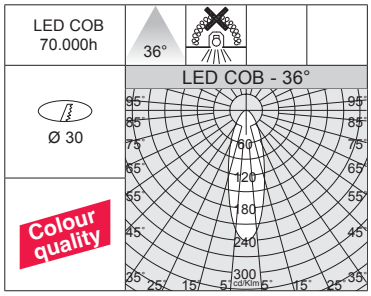

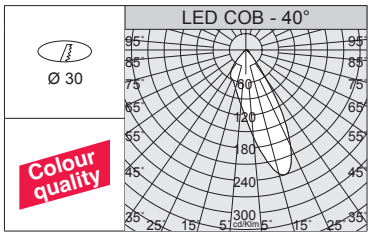

New Mini iSpot Comfort					
		CLD			LÚMENES DE SALIDA (tq= 25 °C)
LED	color	peso	código	W tot	K - ølm - CRI - grados
COB	blanco	0,10	22**168510**-00	**3**	3000K - 180lm - **CRI>90** - 36°
	negro		22**168530**-00		3000K - 150lm - **CRI>90** - 36°

New Mini iSpot Comfort AS - asimétrico					
		CLD			LÚMENES DE SALIDA (tq= 25 °C)
LED	color	peso	código	W tot	K - ølm - CRI - grados
COB	blanco	0,10	22**168511**-00	**3**	3000K - 140lm - **CRI>90** - 40°

v.a. IP20 IK04
v.l. IP65 IK04

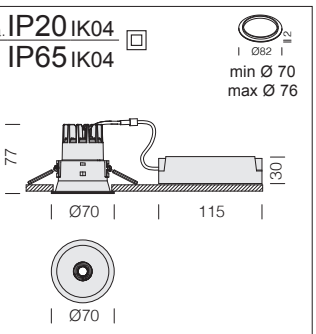

Cuerpo: aluminio fundido a presión; reflector de policarbonato.

LED: mantenimiento del flujo luminoso al 80%: 70.000h (L80B10). Factor de potencia >0,9.



anillo de acabado incluido

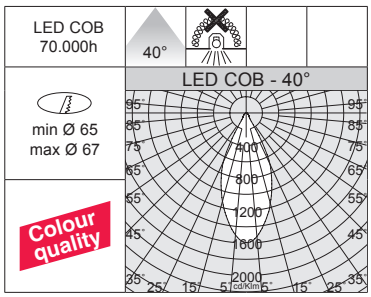

New iSpot Comfort 1 - CCT / DIP SWITCH						
		CLD				LÚMENES DE SALIDA (tq= 25 °C)
LED	color	peso	código	I out	W tot	K - ølm - CRI - grados
COB	blanco	0,20	22**168010**-00	***190***	**8**	2700K - 700lm - **CRI>90** - 40°
						3000K - 700lm - **CRI>90** - 40°
						4000K - 735lm - **CRI>90** - 40°
COB	negro	0,20	22**168030**-00	***190***	**8**	2700K - 590lm - **CRI>90** - 40°
						3000K - 590lm - **CRI>90** - 40°
						4000K - 625lm - **CRI>90** - 40°

Modelos universales para sustituir focos con orificios de 65 mm a 67 mm. **Anillo en dotación** puede utilizarse como acabado estético o para cubrir orificios de tamaño superior.
Bajo pedido: versión DIMM DALI (-**1241**).

REGULACIÓN CON DIP SWITCH		
		LÚMENES DE SALIDA (tq= 25 °C)
I out	W tot	K - ølm - CRI - grados
90	**4,5**	2700K - 320lm - **CRI>90** - 40°
		3000K - 320lm - **CRI>90** - 40°
		4000K - 335lm - **CRI>90** - 40°
140	**6**	2700K - 510lm - **CRI>90** - 40°
		3000K - 510lm - **CRI>90** - 40°
		4000K - 535lm - **CRI>90** - 40°
190	***8***	*2700K - 700lm - **CRI>90** - 40°*
		*3000K - 700lm - **CRI>90** - 40°*
		*4000K - 735lm - **CRI>90** - 40°*
240	**10**	2700K - 810lm - **CRI>90** - 40°
		3000K - 810lm - **CRI>90** - 40°
		4000K - 850lm - **CRI>90** - 40°

REGULACIÓN CON DIP SWITCH		
		LÚMENES DE SALIDA (tq= 25 °C)
I out	W tot	K - ølm - CRI - grados
90	**4,5**	2700K - 270lm - **CRI>90** - 40°
		3000K - 270lm - **CRI>90** - 40°
		4000K - 285lm - **CRI>90** - 40°
140	**6**	2700K - 430lm - **CRI>90** - 40°
		3000K - 430lm - **CRI>90** - 40°
		4000K - 450lm - **CRI>90** - 40°
190	***8***	*2700K - 590lm - **CRI>90** - 40°*
		*3000K - 590lm - **CRI>90** - 40°*
		*4000K - 625lm - **CRI>90** - 40°*
240	**10**	2700K - 690lm - **CRI>90** - 40°
		3000K - 690lm - **CRI>90** - 40°
		4000K - 720lm - **CRI>90** - 40°

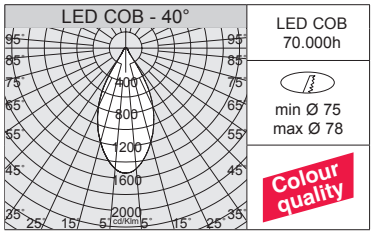

Bajo pedido: disponible en versión blanco/naranja, negro/naranja y negro/oro.





anillo de acabado incluido

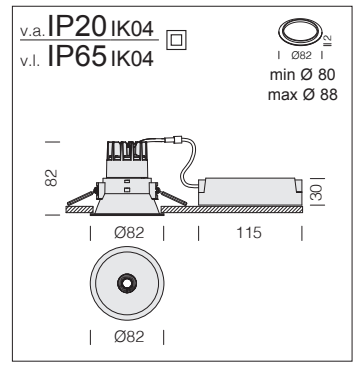

New iSpot Comfort 2 - CCT / DIP SWITCH

		CLD				LÚMENES DE SALIDA (tq= 25 °C)
LED	color	peso	código	I out	W tot	K - ølm - CRI - grados
COB	blanco	0,20	22**168110**-00	***190***	**8**	2700K - 760lm - **CRI>90** - 40°
						3000K - 760lm - **CRI>90** - 40°
						4000K - 800lm - **CRI>90** - 40°
COB	negro	0,20	22**168130**-00	***190***	**8**	2700K - 620lm - **CRI>90** - 40°
						3000K - 620lm - **CRI>90** - 40°
						4000K - 650lm - **CRI>90** - 40°

Modelos universales para sustituir focos con orificios de 75 mm a 78 mm. **Anillo en dotación** puede utilizarse como acabado estético o para cubrir orificios de tamaño superior.
Bajo pedido: versión DIMM DALI (-**1241)**.

REGULACIÓN CON DIP SWITCH		
		LÚMENES DE SALIDA (tq= 25 °C)
I out	W tot	K - ølm - CRI - grados
90	4,5	2700K - 360lm - **CRI>90** - 40°
		3000K - 360lm - **CRI>90** - 40°
		4000K - 380lm - **CRI>90** - 40°
140	6	2700K - 540lm - **CRI>90** - 40°
		3000K - 540lm - **CRI>90** - 40°
		4000K - 620lm - **CRI>90** - 40°
190	**8**	*2700K - 760lm - **CRI>90** - 40°*
		*3000K - 760lm - **CRI>90** - 40°*
		*4000K - 800lm - **CRI>90** - 40°*
240	10	2700K - 860lm - **CRI>90** - 40°
		3000K - 860lm - **CRI>90** - 40°
		4000K - 900lm - **CRI>90** - 40°

REGULACIÓN CON DIP SWITCH		
		LÚMENES DE SALIDA (tq= 25 °C)
I out	W tot	K - ølm - CRI - grados
90	4,5	2700K - 300lm - **CRI>90** - 40°
		3000K - 300lm - **CRI>90** - 40°
		4000K - 325lm - **CRI>90** - 40°
140	6	2700K - 460lm - **CRI>90** - 40°
		3000K - 460lm - **CRI>90** - 40°
		4000K - 530lm - **CRI>90** - 40°
190	**8**	*2700K - 620lm - **CRI>90** - 40°*
		*3000K - 620lm - **CRI>90** - 40°*
		*4000K - 650lm - **CRI>90** - 40°*
240	10	2700K - 730lm - **CRI>90** - 40°
		3000K - 730lm - **CRI>90** - 40°
		4000K - 760lm - **CRI>90** - 40°

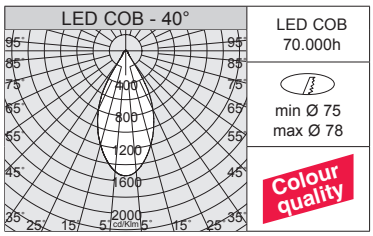

Bajo pedido: disponible en versión blanco/naranja, negro/naranja y negro/oro.





anillo de acabado incluido

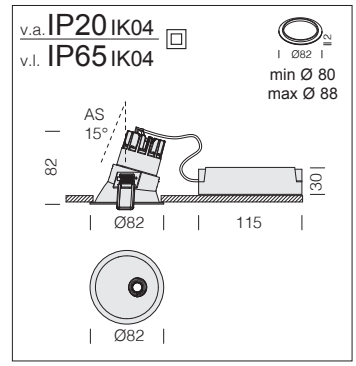

New iSpot Comfort 5 - CCT / DIP SWITCH - asimétrico FIJO

		CLD				LÚMENES DE SALIDA (tq= 25 °C)
LED	color	peso	código	I out	W tot	K - ølm - CRI - grados
COB	blanco	0,20	22**168410**-00	***190***	**8**	2700K - 760lm - **CRI>90** - 45°
						3000K - 760lm - **CRI>90** - 45°
						4000K - 800lm - **CRI>90** - 45°
COB	negro	0,20	22**168430**-00	***190***	**8**	2700K - 620lm - **CRI>90** - 45°
						3000K - 620lm - **CRI>90** - 45°
						4000K - 650lm - **CRI>90** - 45°

Versión con cuerpo fijo asimétrico 15°. Modelos universales para sustituir focos con orificios de 75 mm a 78 mm.
Anillo en dotación puede utilizarse como acabado estético o para cubrir orificios de tamaño superior.
Bajo pedido: versión DIMM DALI (-**1241)**.

REGULACIÓN CON DIP SWITCH		
		LÚMENES DE SALIDA (tq= 25 °C)
I out	W tot	K - ølm - CRI - grados
90	4,5	2700K - 360lm - **CRI>90** - 45°
		3000K - 360lm - **CRI>90** - 45°
		4000K - 380lm - **CRI>90** - 45°
140	6	2700K - 540lm - **CRI>90** - 45°
		3000K - 540lm - **CRI>90** - 45°
		4000K - 620lm - **CRI>90** - 45°
190	**8**	*2700K - 760lm - **CRI>90** - 45°*
		*3000K - 760lm - **CRI>90** - 45°*
		*4000K - 800lm - **CRI>90** - 45°*
240	10	2700K - 860lm - **CRI>90** - 45°
		3000K - 860lm - **CRI>90** - 45°
		4000K - 900lm - **CRI>90** - 45°

REGULACIÓN CON DIP SWITCH		
		LÚMENES DE SALIDA (tq= 25 °C)
I out	W tot	K - ølm - CRI - grados
90	4,5	2700K - 300lm - **CRI>90** - 45°
		3000K - 300lm - **CRI>90** - 45°
		4000K - 325lm - **CRI>90** - 45°
140	6	2700K - 460lm - **CRI>90** - 45°
		3000K - 460lm - **CRI>90** - 45°
		4000K - 530lm - **CRI>90** - 45°
190	**8**	*2700K - 620lm - **CRI>90** - 45°*
		*3000K - 620lm - **CRI>90** - 45°*
		*4000K - 650lm - **CRI>90** - 45°*
240	10	2700K - 730lm - **CRI>90** - 45°
		3000K - 730lm - **CRI>90** - 45°
		4000K - 760lm - **CRI>90** - 45°

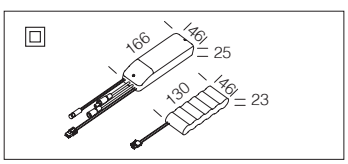

Kit de alimentación EM	
1h	220**96015**-00
3h	220**96033**-00

Kit para la alimentación en versión EM con conectores.

Fosnova

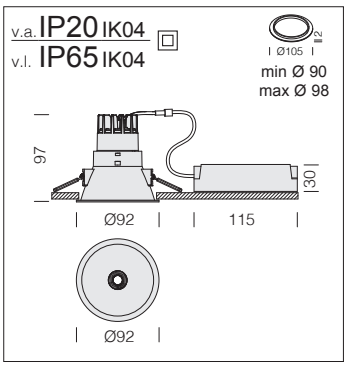



anillo de acabado incluido

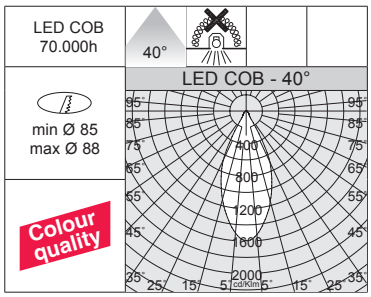

Cuerpo: aluminio fundido a presión; reflector de policarbonato.

LED: mantenimiento del flujo luminoso al 80%: 70.000h (L80B10). Factor de potencia >0,9.

New iSpot Comfort 3 - CCT / DIP SWITCH

		CLD				LÚMENES DE SALIDA (tq= 25 °C)
LED	color	peso	código	I out	W tot	K - ølm - CRI - grados
COB	blanco	0,20	22**168210**-00	***190***	**8**	2700K - 720lm - **CRI>90** - 40°
						3000K - 720lm - **CRI>90** - 40°
						4000K - 760lm - **CRI>90** - 40°
COB	negro	0,20	22**168230**-00	***190***	**8**	2700K - 600lm - **CRI>90** - 40°
						3000K - 600lm - **CRI>90** - 40°
						4000K - 640lm - **CRI>90** - 40°

Modelos universales para sustituir focos con orificios de 85 mm a 88 mm. **Anillo en dotación** puede utilizarse como acabado estético o para cubrir orificios de tamaño superior.
Bajo pedido: versión DIMM DALI (-**1241**).

REGULACIÓN CON DIP SWITCH		
		LÚMENES DE SALIDA (tq= 25 °C)
I out	W tot	K - ølm - CRI - grados
90	4,5	2700K - 340lm - **CRI>90** - 40°
		3000K - 340lm - **CRI>90** - 40°
		4000K - 360lm - **CRI>90** - 40°
140	6	2700K - 520lm - **CRI>90** - 40°
		3000K - 520lm - **CRI>90** - 40°
		4000K - 550lm - **CRI>90** - 40°
190	***8***	*2700K - 720lm - **CRI>90** - 40°*
		*3000K - 720lm - **CRI>90** - 40°*
		*4000K - 760lm - **CRI>90** - 40°*
240	10	2700K - 830lm - **CRI>90** - 40°
		3000K - 830lm - **CRI>90** - 40°
		4000K - 870lm - **CRI>90** - 40°

REGULACIÓN CON DIP SWITCH		
		LÚMENES DE SALIDA (tq= 25 °C)
I out	W tot	K - ølm - CRI - grados
90	4,5	2700K - 290lm - **CRI>90** - 40°
		3000K - 290lm - **CRI>90** - 40°
		4000K - 310lm - **CRI>90** - 40°
140	6	2700K - 440lm - **CRI>90** - 40°
		3000K - 440lm - **CRI>90** - 40°
		4000K - 460lm - **CRI>90** - 40°
190	***8***	*2700K - 600lm - **CRI>90** - 40°*
		*3000K - 600lm - **CRI>90** - 40°*
		*4000K - 640lm - **CRI>90** - 40°*
240	10	2700K - 710lm - **CRI>90** - 40°
		3000K - 710lm - **CRI>90** - 40°
		4000K - 740lm - **CRI>90** - 40°

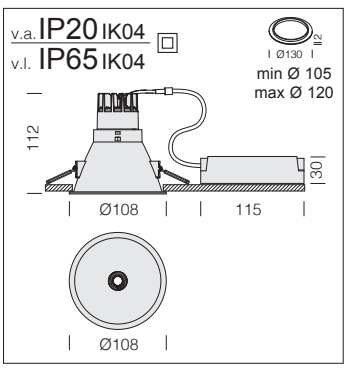



anillo de acabado incluido

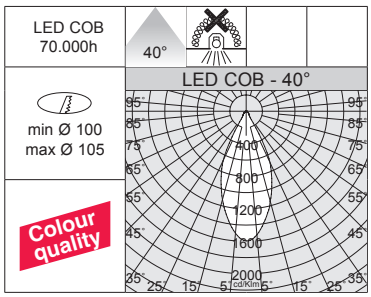

Cuerpo: aluminio fundido a presión; reflector de policarbonato.

LED: mantenimiento del flujo luminoso al 80%: 70.000h (L80B10). Factor de potencia >0,9.

New iSpot Comfort 4 - CCT / DIP SWITCH

		CLD				LÚMENES DE SALIDA (tq= 25 °C)
LED	color	peso	código	I out	W tot	K - ølm - CRI - grados
COB	blanco	0,30	22**168310**-00	***190***	**8**	2700K - 720lm - **CRI>90** - 40°
						3000K - 720lm - **CRI>90** - 40°
						4000K - 760lm - **CRI>90** - 40°
COB	negro	0,30	22**168330**-00	***190***	**8**	2700K - 600lm - **CRI>90** - 40°
						3000K - 600lm - **CRI>90** - 40°
						4000K - 640lm - **CRI>90** - 40°

Modelos universales para sustituir focos con orificios de 100 mm a 105 mm. **Anillo en dotación** puede utilizarse como acabado estético o para cubrir orificios de tamaño superior.
Bajo pedido: versión DIMM DALI (-**1241**).

REGULACIÓN CON DIP SWITCH		
		LÚMENES DE SALIDA (tq= 25 °C)
I out	W tot	K - ølm - CRI - grados
90	4,5	2700K - 340lm - **CRI>90** - 40°
		3000K - 340lm - **CRI>90** - 40°
		4000K - 360lm - **CRI>90** - 40°
140	6	2700K - 520lm - **CRI>90** - 40°
		3000K - 520lm - **CRI>90** - 40°
		4000K - 550lm - **CRI>90** - 40°
190	***8***	*2700K - 720lm - **CRI>90** - 40°*
		*3000K - 720lm - **CRI>90** - 40°*
		*4000K - 760lm - **CRI>90** - 40°*
240	10	2700K - 830lm - **CRI>90** - 40°
		3000K - 830lm - **CRI>90** - 40°
		4000K - 870lm - **CRI>90** - 40°

REGULACIÓN CON DIP SWITCH		
		LÚMENES DE SALIDA (tq= 25 °C)
I out	W tot	K - ølm - CRI - grados
90	4,5	2700K - 290lm - **CRI>90** - 40°
		3000K - 290lm - **CRI>90** - 40°
		4000K - 310lm - **CRI>90** - 40°
140	6	2700K - 440lm - **CRI>90** - 40°
		3000K - 440lm - **CRI>90** - 40°
		4000K - 460lm - **CRI>90** - 40°
190	***8***	*2700K - 600lm - **CRI>90** - 40°*
		*3000K - 600lm - **CRI>90** - 40°*
		*4000K - 640lm - **CRI>90** - 40°*
240	10	2700K - 710lm - **CRI>90** - 40°
		3000K - 710lm - **CRI>90** - 40°
		4000K - 740lm - **CRI>90** - 40°

Kit de alimentación EM	
1h	220**96015**-00
3h	220**96033**-00
Kit para la alimentación en versión EM con conectores.	

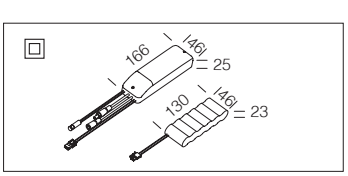

Fosnova



Spark gama de focos empotrados fijos y orientables con forma redonda y cuadrada y un elegante acabado en negro; ideales para integrarse perfectamente en cualquier contexto arquitectónico que requiera una iluminación de acento.

Cuerpo: aluminio fundido a presión con muelle para empotrar.

Reflector: de aluminio barnizato negro.

Lente: en PMMA de alta eficiencia con un coeficiente de deslumbramiento muy bajo.

Barnizado: con polvo epoxídico de poliéster resistente a los rayos UV.

Bajo pedido disponible versión de color blanco+blanco.

CCT SWITCH

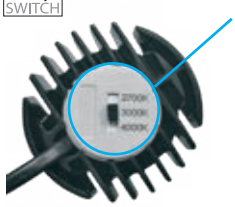

La principal característica de esta luminaria es su tecnología de "cambio de tonalidad": mediante el selector integrado en el cuerpo, se puede elegir la temperatura de color preferida (2700K-3000K-4000K), adaptándose así a la mayoría de las instalaciones.

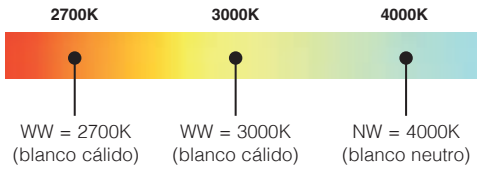

Lentes de precisión intercambiables para módulo LED



20°	26°	60°	ASIMÉTRICO	ELÍPTICO
220**29020**-00	220**29026**-00	220**29060**-00	220**29070**-00	220**29080**-00

Lentes intercambiables para módulo LED, ideales para una iluminación de precisión.









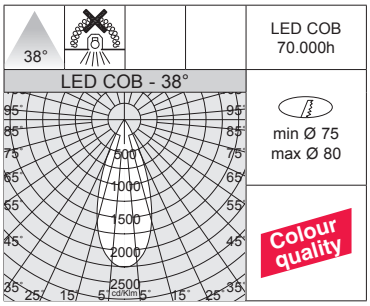

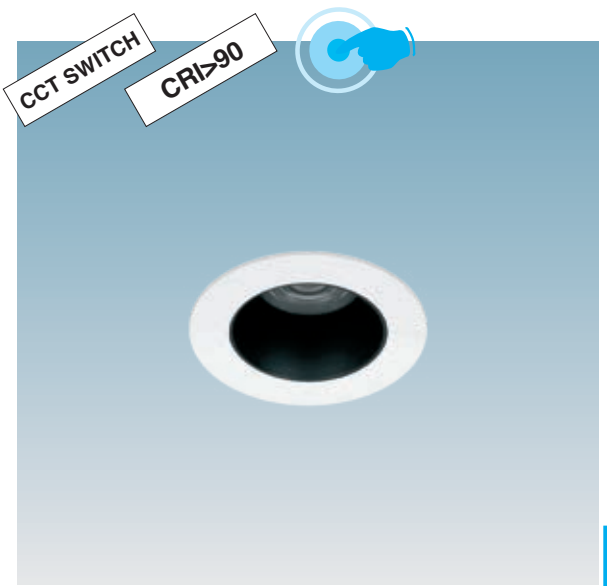

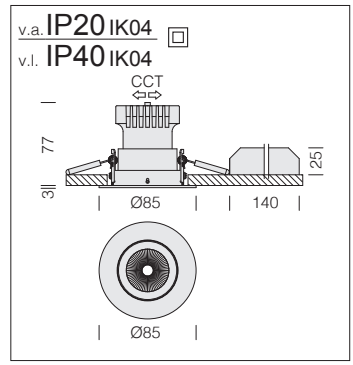

Spark R85 - CCT / DIP SWITCH

		CLD				LÚMENES DE SALIDA (tq= 25 °C)
LED	color	peso	código	I out	W tot	K - ølm - CRI - grados
COB	blanco + negro	0,30	22**161610**-00	***250***	**10**	2700K - 833lm - **CRI>90** - 38°
						3000K - 888lm - **CRI>90** - 38°
						4000K - 924lm - **CRI>90** - 38°

Bajo pedido: versión DIMM DALI (-**1241**).

REGULACIÓN CON DIP SWITCH

		LÚMENES DE SALIDA (tq= 25 °C)
I out	W tot	K - ølm - CRI - grados
200	8	2700K - 666lm - **CRI>90** - 38°
250	***10***	*2700K - 833lm - **CRI>90** - 38°*
300	12	2700K - 961lm - **CRI>90** - 38°
350	14	2700K - 1100lm - **CRI>90** - 38°

REGULACIÓN CON DIP SWITCH

		LÚMENES DE SALIDA (tq= 25 °C)
I out	W tot	K - ølm - CRI - grados
200	8	3000K - 715lm - **CRI>90** - 38°
250	***10***	*3000K - 888lm - **CRI>90** - 38°*
300	12	3000K - 1037lm - **CRI>90** - 38°
350	14	3000K - 1209lm - **CRI>90** - 38°

REGULACIÓN CON DIP SWITCH

		LÚMENES DE SALIDA (tq= 25 °C)
I out	W tot	K - ølm - CRI - grados
200	8	4000K - 746lm - **CRI>90** - 38°
250	***10***	*4000K - 924lm - **CRI>90** - 38°*
300	12	4000K - 1073lm - **CRI>90** - 38°
350	14	4000K - 1229lm - **CRI>90** - 38°

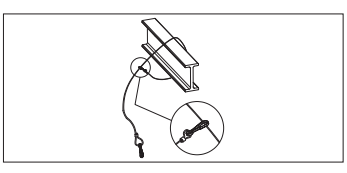

Cable de siguridad
2200**4112**-00
De acero, utilizar para la instalación de las luminarias en el interior de falsos techos.

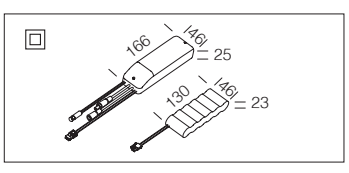

Kit de alimentación EM	
1h	220**96015**-00
3h	220**96033**-00
Kit para la alimentación en versión EM con conectores.	

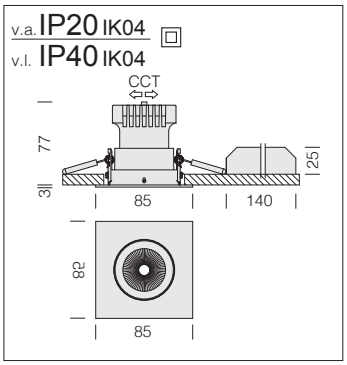



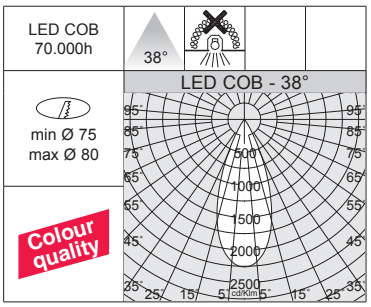

LED: mantenimiento del flujo luminoso al 80%: 70.000h (L80B10).
Factor de potencia >0,9.

Spark 1 - Q85 - CCT / DIP SWITCH

		CLD				LÚMENES DE SALIDA (tq= 25 °C)
LED	color	peso	código	I out	W tot	K - ølm - CRI - grados
COB	blanco + negro	0,30	22**161710**-00	***250***	**10**	2700K - 833lm - **CRI>90** - 38°
						3000K - 888lm - **CRI>90** - 38°
						4000K - 924lm - **CRI>90** - 38°

Bajo pedido: versión DIMM DALI (-**1241**).

REGULACIÓN CON DIP SWITCH		
		LÚMENES DE SALIDA (tq= 25 °C)
I out	W tot	K - ølm - CRI - grados
200	8	2700K - 666lm - **CRI>90** - 38°
250	***10***	*2700K - 833lm - **CRI>90** - 38°*
300	12	2700K - 961lm - **CRI>90** - 38°
350	14	2700K - 1100lm - **CRI>90** - 38°

REGULACIÓN CON DIP SWITCH		
		LÚMENES DE SALIDA (tq= 25 °C)
I out	W tot	K - ølm - CRI - grados
200	8	3000K - 715lm - **CRI>90** - 38°
250	***10***	*3000K - 888lm - **CRI>90** - 38°*
300	12	3000K - 1037lm - **CRI>90** - 38°
350	14	3000K - 1209lm - **CRI>90** - 38°

REGULACIÓN CON DIP SWITCH		
		LÚMENES DE SALIDA (tq= 25 °C)
I out	W tot	K - ølm - CRI - grados
200	8	4000K - 746lm - **CRI>90** - 38°
250	***10***	*4000K - 924lm - **CRI>90** - 38°*
300	12	4000K - 1073lm - **CRI>90** - 38°
350	14	4000K - 1229lm - **CRI>90** - 38°

Kit de alimentación EM	
1h	220**96015**-00
3h	220**96033**-00
Kit para la alimentación en versión EM con conectores.	

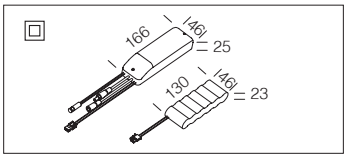

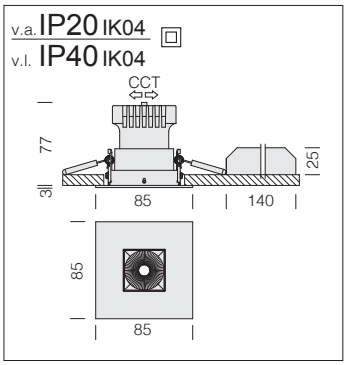

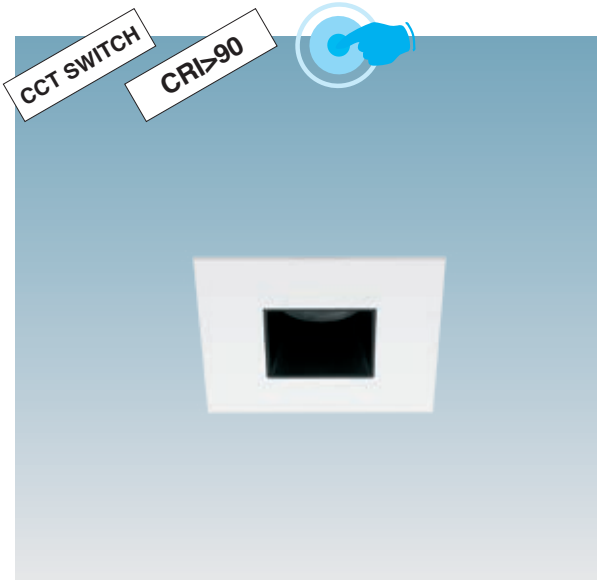

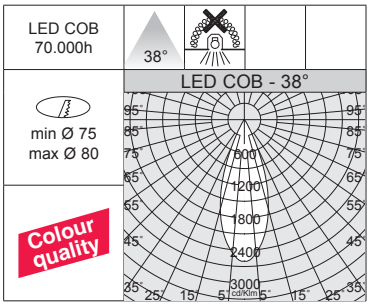

LED: mantenimiento del flujo luminoso al 80%: 70.000h (L80B10).
Factor de potencia >0,9.

Spark 2 - Q85 - CCT / DIP SWITCH

		CLD				LÚMENES DE SALIDA (tq= 25 °C)
LED	color	peso	código	I out	W tot	K - ølm - CRI - grados
COB	blanco + negro	0,30	22**161711**-00	***250***	**10**	2700K - 657lm - **CRI>90** - 38°
						3000K - 726lm - **CRI>90** - 38°
						4000K - 750lm - **CRI>90** - 38°

Bajo pedido: versión DIMM DALI (-**1241**).

REGULACIÓN CON DIP SWITCH		
		LÚMENES DE SALIDA (tq= 25 °C)
I out	W tot	K - ølm - CRI - grados
200	8	2700K - 535lm - **CRI>90** - 38°
250	***10***	*2700K - 657lm - **CRI>90** - 38°*
300	12	2700K - 765lm - **CRI>90** - 38°
350	14	2700K - 856lm - **CRI>90** - 38°

REGULACIÓN CON DIP SWITCH		
		LÚMENES DE SALIDA (tq= 25 °C)
I out	W tot	K - ølm - CRI - grados
200	8	3000K - 592lm - **CRI>90** - 38°
250	***10***	*3000K - 726lm - **CRI>90** - 38°*
300	12	3000K - 846lm - **CRI>90** - 38°
350	14	3000K - 946lm - **CRI>90** - 38°

REGULACIÓN CON DIP SWITCH		
		LÚMENES DE SALIDA (tq= 25 °C)
I out	W tot	K - ølm - CRI - grados
200	8	4000K - 611lm - **CRI>90** - 38°
250	***10***	*4000K - 750lm - **CRI>90** - 38°*
300	12	4000K - 873lm - **CRI>90** - 38°
350	14	4000K - 977lm - **CRI>90** - 38°

Kit de alimentación EM	
1h	220**96015**-00
3h	220**96033**-00
Kit para la alimentación en versión EM con conectores.	

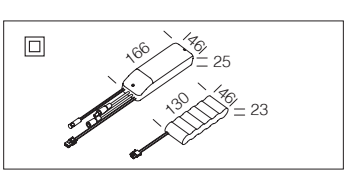

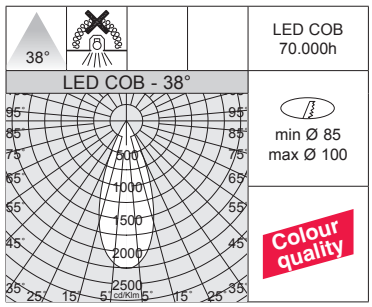

LED COB 70.000h

min Ø 85
max Ø 100

Colour quality



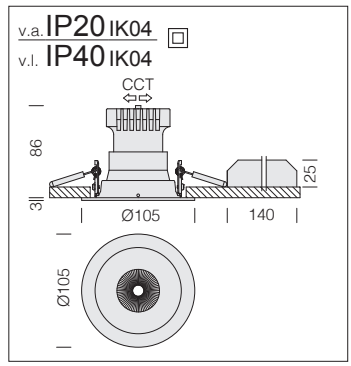

Spark R105 - CCT / DIP SWITCH

		CLD				LÚMENES DE SALIDA (tq= 25 °C)
LED	color	peso	código	I out	W tot	K - ølm - CRI - grados
COB	blanco + negro	0,40	22**161810**-00	***350***	**14**	2700K - 1100lm - **CRI>90** - 38°
						3000K - 1209lm - **CRI>90** - 38°
						4000K - 1229lm - **CRI>90** - 38°

Bajo pedido: versión DIMM DALI (-**1241**).

REGULACIÓN CON DIP SWITCH		
		LÚMENES DE SALIDA (tq= 25 °C)
I out	W tot	K - ølm - CRI - grados
200	8	2700K - 666lm - **CRI>90** - 38°
250	10	2700K - 833lm - **CRI>90** - 38°
300	12	2700K - 961lm - **CRI>90** - 38°
350	***14***	*2700K - 1100lm - **CRI>90** - 38°*

REGULACIÓN CON DIP SWITCH		
		LÚMENES DE SALIDA (tq= 25 °C)
I out	W tot	K - ølm - CRI - grados
200	8	3000K - 715lm - **CRI>90** - 38°
250	10	3000K - 888lm - **CRI>90** - 38°
300	12	3000K - 1037lm - **CRI>90** - 38°
350	***14***	*3000K - 1209lm - **CRI>90** - 38°*

REGULACIÓN CON DIP SWITCH		
		LÚMENES DE SALIDA (tq= 25 °C)
I out	W tot	K - ølm - CRI - grados
200	8	4000K - 746lm - **CRI>90** - 38°
250	10	4000K - 924lm - **CRI>90** - 38°
300	12	4000K - 1073lm - **CRI>90** - 38°
350	***14***	*4000K - 1229lm - **CRI>90** - 38°*

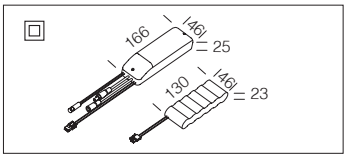

Kit de alimentación EM	
1h	220**96015**-00
3h	220**96033**-00

Kit para la alimentación en versión EM con conectores.

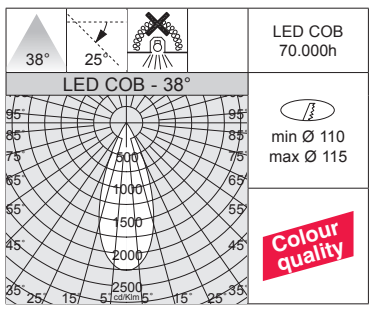

LED COB 70.000h

min Ø 110
max Ø 115

Colour quality



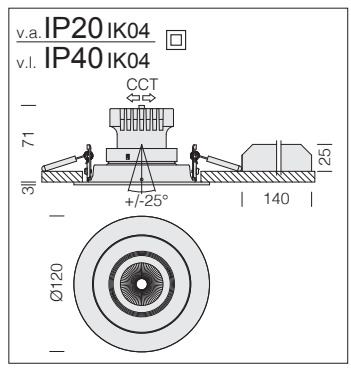

Spark R120 - CCT / DIP SWITCH - orientable

		CLD				LÚMENES DE SALIDA (tq= 25 °C)
LED	color	peso	código	I out	W tot	K - ølm - CRI - grados
COB	blanco + negro	0,30	22**161910**-00	***350***	**14**	2700K - 1100lm - **CRI>90** - 38°
						3000K - 1209lm - **CRI>90** - 38°
						4000K - 1229lm - **CRI>90** - 38°

Bajo pedido: versión DIMM DALI (-**1241**).

REGULACIÓN CON DIP SWITCH		
		LÚMENES DE SALIDA (tq= 25 °C)
I out	W tot	K - ølm - CRI - grados
200	8	2700K - 666lm - **CRI>90** - 38°
250	10	2700K - 833lm - **CRI>90** - 38°
300	12	2700K - 961lm - **CRI>90** - 38°
350	***14***	*2700K - 1100lm - **CRI>90** - 38°*

REGULACIÓN CON DIP SWITCH		
		LÚMENES DE SALIDA (tq= 25 °C)
I out	W tot	K - ølm - CRI - grados
200	8	3000K - 715lm - **CRI>90** - 38°
250	10	3000K - 888lm - **CRI>90** - 38°
300	12	3000K - 1037lm - **CRI>90** - 38°
350	***14***	*3000K - 1209lm - **CRI>90** - 38°*

REGULACIÓN CON DIP SWITCH		
		LÚMENES DE SALIDA (tq= 25 °C)
I out	W tot	K - ølm - CRI - grados
200	8	4000K - 746lm - **CRI>90** - 38°
250	10	4000K - 924lm - **CRI>90** - 38°
300	12	4000K - 1073lm - **CRI>90** - 38°
350	***14***	*4000K - 1229lm - **CRI>90** - 38°*

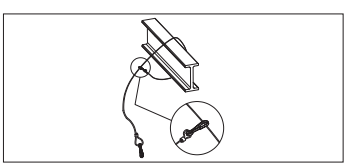

Cable de siguridad
2200**4112**-00
De acero, utilizar para la instalación de las luminarias en el interior de falsos techos.

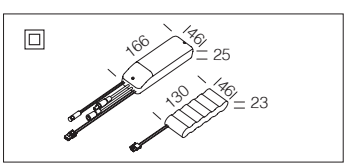

Kit de alimentación EM	
1h	220**96015**-00
3h	220**96033**-00

Kit para la alimentación en versión EM con conectores.

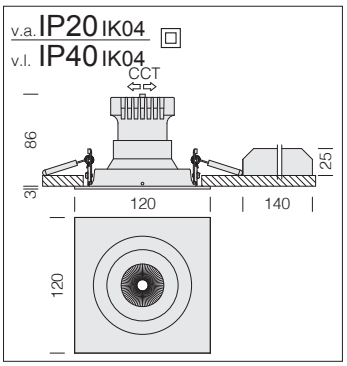



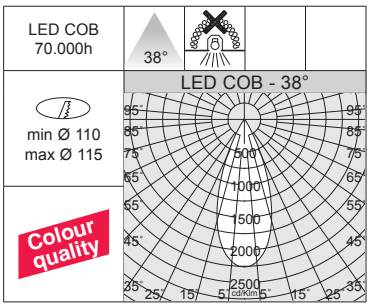

LED: mantenimiento del flujo luminoso al 80%: 70.000h (L80B10).
Factor de potencia >0,9.

Spark 1 - Q120 - CCT / DIP SWITCH

		CLD				LÚMENES DE SALIDA (tq= 25 °C)
LED	color	peso	código	I out	W tot	K - ølm - CRI - grados
COB	blanco + negro	0,40	22**161911**-00	***350***	**14**	2700K - 1100lm - **CRI>90** - 38°
						3000K - 1209lm - **CRI>90** - 38°
						4000K - 1229lm - **CRI>90** - 38°

Bajo pedido: versión DIMM DALI (-**1241**).

REGULACIÓN CON DIP SWITCH		
		LÚMENES DE SALIDA (tq= 25 °C)
I out	W tot	K - ølm - CRI - grados
200	8	2700K - 666lm - **CRI>90** - 38°
250	10	2700K - 833lm - **CRI>90** - 38°
300	12	2700K - 961lm - **CRI>90** - 38°
350	***14***	*2700K - 1100lm - **CRI>90** - 38°*

REGULACIÓN CON DIP SWITCH		
		LÚMENES DE SALIDA (tq= 25 °C)
I out	W tot	K - ølm - CRI - grados
200	8	3000K - 715lm - **CRI>90** - 38°
250	10	3000K - 888lm - **CRI>90** - 38°
300	12	3000K - 1037lm - **CRI>90** - 38°
350	***14***	*3000K - 1209lm - **CRI>90** - 38°*

REGULACIÓN CON DIP SWITCH		
		LÚMENES DE SALIDA (tq= 25 °C)
I out	W tot	K - ølm - CRI - grados
200	8	4000K - 746lm - **CRI>90** - 38°
250	10	4000K - 924lm - **CRI>90** - 38°
300	12	4000K - 1073lm - **CRI>90** - 38°
350	***14***	*4000K - 1229lm - **CRI>90** - 38°*

Kit de alimentación EM	
1h	220**96015**-00
3h	220**96033**-00
Kit para la alimentación en versión EM con conectores.	

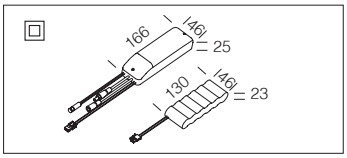

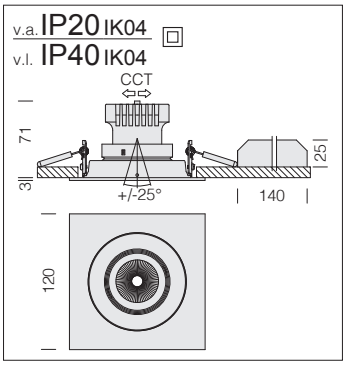



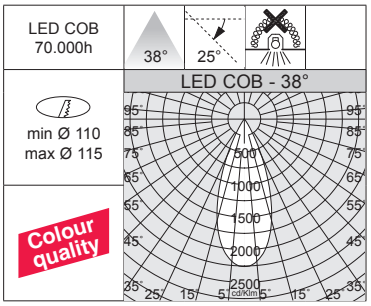

LED: mantenimiento del flujo luminoso al 80%: 70.000h (L80B10).
Factor de potencia >0,9.

Spark 2 - Q120 - CCT / DIP SWITCH - orientable

		CLD				LÚMENES DE SALIDA (tq= 25 °C)
LED	color	peso	código	I out	W tot	K - ølm - CRI - grados
COB	blanco + negro	0,30	22**161912**-00	***350***	**14**	2700K - 1100lm - **CRI>90** - 38°
						3000K - 1209lm - **CRI>90** - 38°
						4000K - 1229lm - **CRI>90** - 38°

Bajo pedido: versión DIMM DALI (-**1241**).

REGULACIÓN CON DIP SWITCH		
		LÚMENES DE SALIDA (tq= 25 °C)
I out	W tot	K - ølm - CRI - grados
200	8	2700K - 666lm - **CRI>90** - 38°
250	10	2700K - 833lm - **CRI>90** - 38°
300	12	2700K - 961lm - **CRI>90** - 38°
350	***14***	*2700K - 1100lm - **CRI>90** - 38°*

REGULACIÓN CON DIP SWITCH		
		LÚMENES DE SALIDA (tq= 25 °C)
I out	W tot	K - ølm - CRI - grados
200	8	3000K - 715lm - **CRI>90** - 38°
250	10	3000K - 888lm - **CRI>90** - 38°
300	12	3000K - 1037lm - **CRI>90** - 38°
350	***14***	*3000K - 1209lm - **CRI>90** - 38°*

REGULACIÓN CON DIP SWITCH		
		LÚMENES DE SALIDA (tq= 25 °C)
I out	W tot	K - ølm - CRI - grados
200	8	4000K - 746lm - **CRI>90** - 38°
250	10	4000K - 924lm - **CRI>90** - 38°
300	12	4000K - 1073lm - **CRI>90** - 38°
350	***14***	*4000K - 1229lm - **CRI>90** - 38°*

Kit de alimentación EM	
1h	220**96015**-00
3h	220**96033**-00
Kit para la alimentación en versión EM con conectores.	

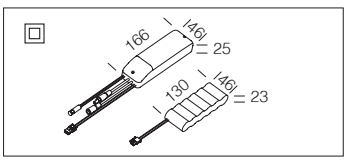

Fosnova



La característica principal del sistema es la posibilidad de integrar una **amplia elección de focos empotrables, plafón**; gracias a las diversas combinaciones de potencia, lúmenes, haces de luz y acabados estéticos, Liset 2.0 System se integra perfectamente en cualquier contexto arquitectónico, mejorando el espacio expositivo y los objetos presentes.

Módulos individuales para instalar **empotrados en el techos registrables de pladur y plafón**, de tamaño extremadamente reducido para que se integren perfectamente en el entorno. Estos módulos se caracterizan por una óptica termoplástica de alta definición con acabado metálico, combinada con un difusor especial para optimizar la emisión luminosa reduciendo significativamente el deslumbramiento directo.

Módulos adicionales - para **EMPOTRAR**

M1



M2



M3



M5



M5x2



M4



M9



M9 Big FS

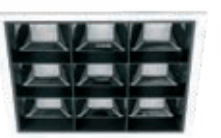

M9 Big FL

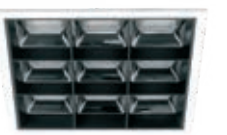

M10



M15



Bajo pedido: disponibles versiones con diversos acabados estéticos, ideales para crear sugestivos efectos de luz.



Módulos adicionales - para **EMPOTRAR PARA PLACAS DE YESO**

W5x2



W4



W9



W9 Big FS



W9 Big FL

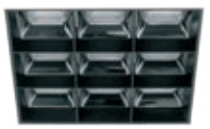

Módulos adicionales - **FOCOS DE TECHO**

SPOT M1-A



SPOT M1-B



SPOT M2



SPOT M3



SPOT M5



SPOT MW



WALLWASHER

SPOT PANEL 1





La serie (M1-M2-M3-M5-M10-M15) ofrece la posibilidad de ajustar la posición del módulo LED dentro del cuerpo del foco en dos pasos muy sencillos:

1) Desenganche la pantalla suministrada

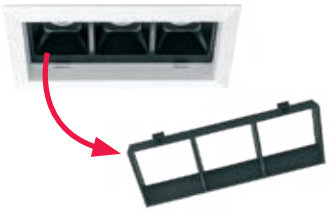

2) Empuje el módulo LED hasta que encaje en el borde del foco



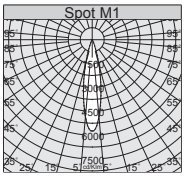

70.000h (L80B10)

M1 - empotrado - UGR<16				
		CLD		**LÚMENES DE SALIDA (tq= 25 °C)**
LED	color	código	**W tot**	K - ølm - CRI - grados
1 módulo	blanco	22**190101**-00	**4**	4000K - 200lm - **CRI>90** - 20°
		22**190101-39**		3000K - 186lm - **CRI>90** - 20°
Bajo pedido: versión de 15°-30°.				

v.a. IP20 IK07
v.l. IP40 IK07
42 x 42
UGR<16

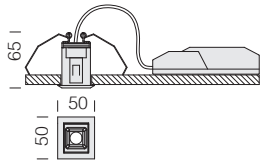



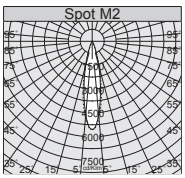

70.000h (L80B10)

M2 - empotrado - UGR<16				
		CLD		**LÚMENES DE SALIDA (tq= 25 °C)**
LED	color	código	**W tot**	K - ølm - CRI - grados
2 módulos	blanco	22**190102**-00	**6**	4000K - 380lm - **CRI>90** - 20°
		22**190102-39**		3000K - 353lm - **CRI>90** - 20°
Bajo pedido: versión de 15°-30°.				

v.a. IP20 IK07
v.l. IP40 IK07
42 x 62
UGR<16

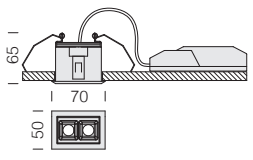



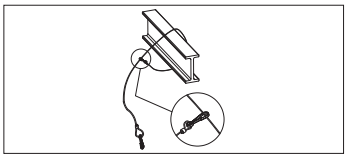

Cable de siguridad
2200**4112**-00
De acero, utilizar para la instalación de las luminarias en el interior de falsos techos.

v.a. IP20 IK07
v.l. IP40 IK07

42 x 88

UGR<16

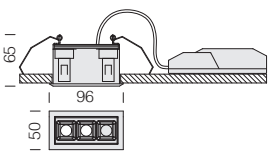

M3 - empotrado - UGR<16				
		CLD		LÚMENES DE SALIDA (tq= 25 °C)
LED	color	código	W tot	K - ølm - CRI - grados
3 módulos	blanco	22**190103**-00	**8**	4000K - 570lm - **CRI>90** - 20°
		22**190103-39**		3000K - 530lm - **CRI>90** - 20°
Bajo pedido: versión de 15°-30°.				

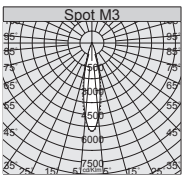

70.000h (L80B10)



v.a. IP20 IK07
v.l. IP40 IK07

42 x 140

UGR<16

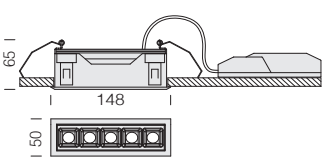

M5 - empotrado - UGR<16				
		CLD		LÚMENES DE SALIDA (tq= 25 °C)
LED	color	código	W tot	K - ølm - CRI - grados
5 módulos	blanco	22**190105**-00	**12**	4000K - 1034lm - **CRI>90** - 20°
		22**190105-39**		3000K - 962lm - **CRI>90** - 20°
Bajo pedido: versión de 15°-30°.				

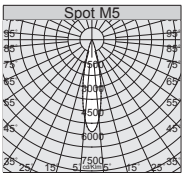

70.000h (L80B10)



v.a. IP20 IK07
v.l. IP40 IK07

42 x 274

UGR<16

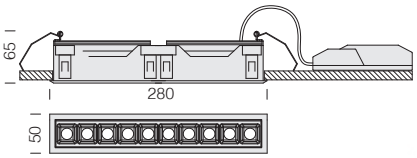

M10 - empotrado - UGR<16				
		CLD		LÚMENES DE SALIDA (tq= 25 °C)
LED	color	código	W tot	K - ølm - CRI - grados
10 módulos	blanco	22**190110**-00	**24**	4000K - 2038lm - **CRI>90** - 20°
		22**190110-39**		3000K - 1895lm - **CRI>90** - 20°
Bajo pedido: versión de 15°-30°.				

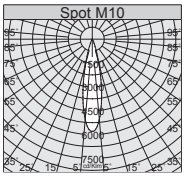

70.000h (L80B10)



v.a. IP20 IK07
v.l. IP40 IK07

42 x 407

UGR<16

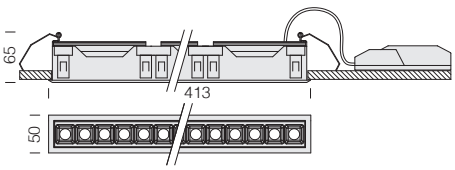

M15 - empotrado - UGR<16				
		CLD		LÚMENES DE SALIDA (tq= 25 °C)
LED	color	código	W tot	K - ølm - CRI - grados
15 módulos	blanco	22**190115**-00	**36**	4000K - 3058lm - **CRI>90** - 20°
		22**190115-39**		3000K - 2844lm - **CRI>90** - 20°
Bajo pedido: versión de 15°-30°.				

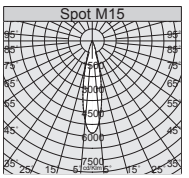

70.000h (L80B10)



Kit de alimentación EM	
1h	220**96015**-00
3h	220**96033**-00
Kit para la alimentación en versión EM con conectores para M5-M10-M15. Altura de instalación min. = 100mm	

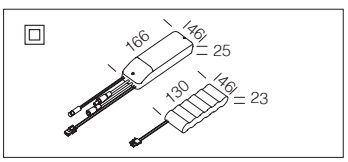

Fosnova

Empotrados con módulos separados - **UGR<16**

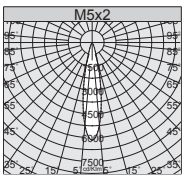

70.000h (L80B10)

M5x2 - empotrado

		CLD		LÚMENES DE SALIDA (tq= 25 °C)
LED	color	code	W tot	K - ølm - CRI - grados
10 módulos	blanco	22**190205**-00	**23**	4000K - 2085lm - **CRI>90** - 20°
		22**190205-39**		3000K - 1981lm - **CRI>90** - 20°



v.a. IP20 IK07
v.l. IP40 IK07

139 x 65

UGR<16

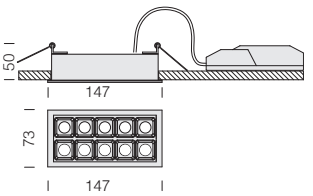

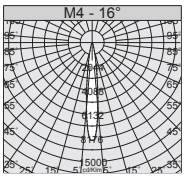

50.000h (L80B20)

M4 - empotrado

		CLD		LÚMENES DE SALIDA (tq= 25 °C)
LED	color	código	W tot	K - ølm - CRI - grados
4 módulos	blanco	22**190114**-00	**19**	4000K - 1424lm - **CRI>90** - 17°
		22**190114-39**		3000K - 1353lm - **CRI>90** - 17°
4 módulos	blanco	22**190116**-00	**19**	4000K - 1608lm - **CRI>90** - 24°
		22**190116-39**		3000K - 1528lm - **CRI>90** - 24°
4 módulos	blanco	22**190117**-00	**19**	4000K - 1707lm - **CRI>90** - 38°
		22**190117-39**		3000K - 1622lm - **CRI>90** - 38°



IP40 IK07

88 x 88

UGR<16

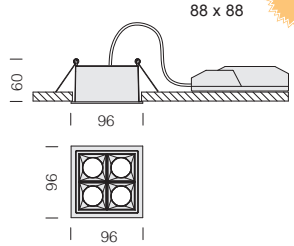

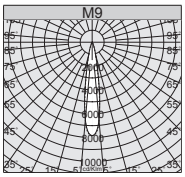

50.000h (L80B20)

M9 - empotrado

		CLD		LÚMENES DE SALIDA (tq= 25 °C)
LED	color	código	W tot	K - ølm - CRI - grados
9 módulos	blanco	22**190108**-00	**18**	4000K - 1502lm - **CRI>90** - 17°
		22**190108-39**		3000K - 1427lm - **CRI>90** - 17°



v.a. IP20 IK07
v.l. IP40 IK07

102 x 102

UGR<16

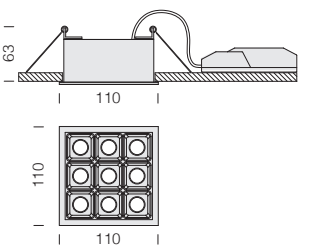

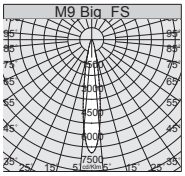

50.000h (L80B20)

M9 Big FS - empotrado

		CLD		LÚMENES DE SALIDA (tq= 25 °C)
LED	color	código	W tot	K - ølm - CRI - grados
9 módulos	blanco	22**190109-22**	**35**	4000K - 2795lm - **CRI>90** - 17°
		22**190109-3931**		3000K - 2655lm - **CRI>90** - 17°



v.a. IP20 IK07
v.l. IP40 IK07

127 x 127

UGR<16

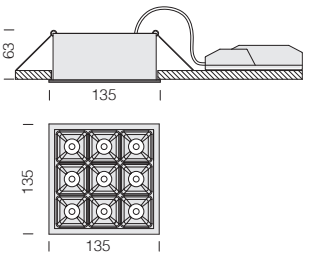

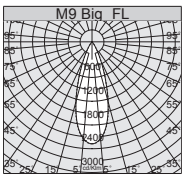

50.000h (L80B20)

M9 Big FL - empotrado

		CLD		LÚMENES DE SALIDA (tq= 25 °C)
LED	color	código	W tot	K - ølm - CRI - grados
9 módulos	blanco	22**190109-29**	**35**	4000K - 3288lm - **CRI>90** - 34°
		22**190109-3932**		3000K - 3124lm - **CRI>90** - 34°



v.a. IP20 IK07
v.l. IP40 IK07

127 x 127

UGR<16

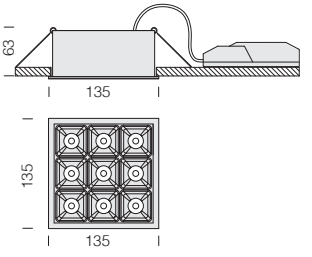

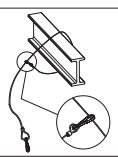

Cable de siguridad
2200**4112**-00
De acero, utilizar para la instalación de las luminarias en el interior de falsos techos.

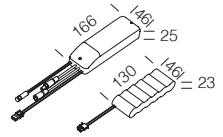

Kit de alimentación EM	
1h	220**96015**-00
3h	220**96033**-00
Kit para la alimentación en versión EM con conectores. Altura de instalación min. = 100mm	

v.a. IP20 IK07
v.l. IP40 IK07

138 x 64

UGR<16

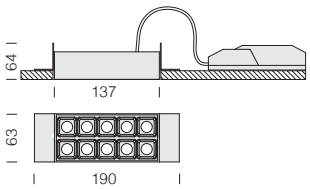

W5x2 - empotrado

		CLD		LÚMENES DE SALIDA (tq= 25 °C)
LED	color	código	W tot	K - ølm - CRI - grados
10 módulos	negro	22**190235**-00	**23**	4000K - 2085lm - **CRI>90** - 20°
		22**190235-39**		3000K - 1981lm - **CRI>90** - 20°





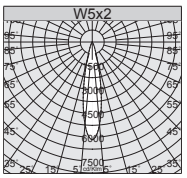

70.000h (L80B10)

IP40 IK07

87 x 87

UGR<16

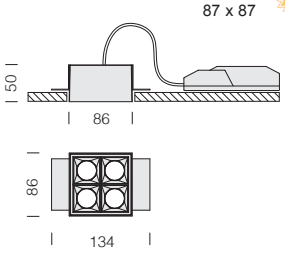

W4 - empotrado

		CLD		LÚMENES DE SALIDA (tq= 25 °C)
LED	color	código	W tot	K - ølm - CRI - grados
4 módulos	negro	22**190214**-00	**19**	4000K - 1424lm - **CRI>90** - 17°
		22**190214-39**		3000K - 1353lm - **CRI>90** - 17°
4 módulos	negro	22**190216**-00	**19**	4000K - 1608lm - **CRI>90** - 24°
		22**190216-39**		3000K - 1528lm - **CRI>90** - 24°
4 módulos	negro	22**190217**-00	**19**	4000K - 1707lm - **CRI>90** - 38°
		22**190217-39**		3000K - 1622lm - **CRI>90** - 38°





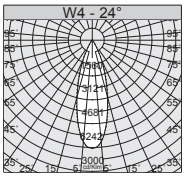

50.000h (L80B20)

v.a. IP20 IK07
v.l. IP40 IK07

101 x 101

UGR<16

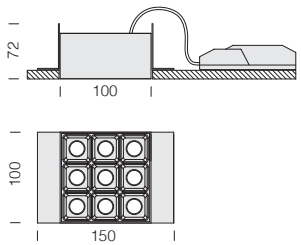

W9 - empotrado

		CLD		LÚMENES DE SALIDA (tq= 25 °C)
LED	color	código	W tot	K - ølm - CRI - grados
9 módulos	negro	22**190139**-00	**18**	4000K - 1502lm - **CRI>90** - 17°
		22**190139-39**		3000K - 1427lm - **CRI>90** - 17°





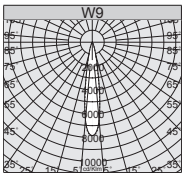

50.000h (L80B20)

v.a. IP20 IK07
v.l. IP40 IK07

126 x 126

UGR<16

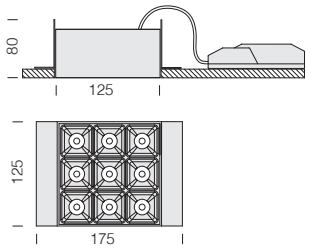

W9 Big FS - empotrado

		CLD		LÚMENES DE SALIDA (tq= 25 °C)
LED	color	código	W tot	K - ølm - CRI - grados
9 módulos	negro	22**190138-22**	**35**	4000K - 2795lm - **CRI>90** - 17°
		22**190138-3931**		3000K - 2655lm - **CRI>90** - 17°





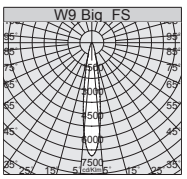

50.000h (L80B20)

v.a. IP20 IK07
v.l. IP40 IK07

126 x 126

UGR<16

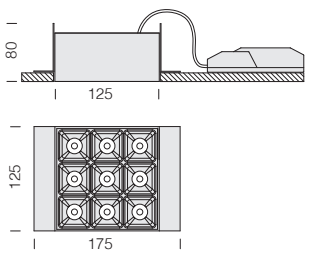

W9 Big FL - empotrado

		CLD		LÚMENES DE SALIDA (tq= 25 °C)
LED	color	código	W tot	K - ølm - CRI - grados
9 módulos	negro	22**190138-29**	**35**	4000K - 3288lm - **CRI>90** - 34°
		22**190138-3932**		3000K - 3124lm - **CRI>90** - 34°





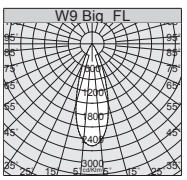

50.000h (L80B20)

Kit de alimentación EM	
1h	220**96015**-00
3h	220**96033**-00
Kit para la alimentación en versión EM con conectores. Altura de instalación min. = 100mm	

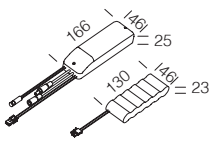

Fosnova



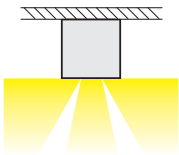

La innovadora óptica *wallwasher* ha sido diseñada para garantizar una iluminación uniforme de las paredes, evitando así las antiestéticas zonas de sombra. Ideal para las instalaciones en zonas de paso o pasillos.



IP40 IK07

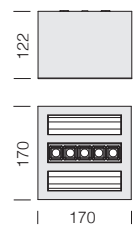

LED: mantenimiento del flujo luminoso al 80%: 50.000h (L80B20). Factor de potencia ≥0,92.

Spot MW - plafón - UGR<19				
		CLD	**LÚMENES DE SALIDA (tq= 25 °C)**	
LED	color	código	**W tot**	K - ølm - CRI - grados
3 módulos	negro	22**520101**-00	**36**	4000K - 2070lm - **CRI>90** - 15°
		22**520101-39**		3000K - 1925lm - **CRI>90** - 15°
Bajo pedido: versión de 30°. Driver incluido.				

IP40 IK07

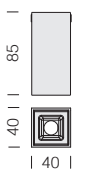



Spot M1-A - plafón - UGR<16				
		CLD S+L	LÚMENES DE SALIDA (tq= 25 °C)	
LED	color	código	W tot	K - ølm - CRI - grados
1 módulo	blanco	22**510101**-00	**2**	4000K - 200lm - **CRI>90** - 20°
		22**510101-39**		3000K - 186lm - **CRI>90** - 20°
Bajo pedido: versión de 15°-30°. Driver no incluido para insertar en el techo.				

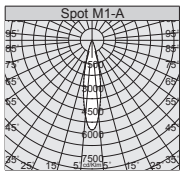

70.000h (L80B10)

IP40 IK07

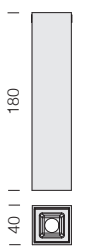



Spot M1-B - plafón - UGR<16				
		CLD S+L	LÚMENES DE SALIDA (tq= 25 °C)	
LED	color	código	W tot	K - ølm - CRI - grados
1 módulo	blanco	22**510104**-00	**2**	4000K - 209lm - **CRI>90** - 20°
		22**510104-39**		3000K - 194lm - **CRI>90** - 20°
Bajo pedido: versión de 15°-30°. Driver no incluido para insertar en el techo.				

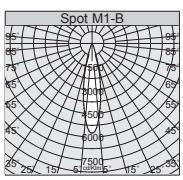

70.000h (L80B10)

IP40 IK07

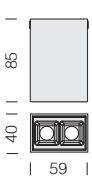



Spot M2 - plafón - UGR<16				
		CLD S+L	LÚMENES DE SALIDA (tq= 25 °C)	
LED	color	código	W tot	K - ølm - CRI - grados
2 módulos	blanco	22**510102**-00	**4**	4000K - 380lm - **CRI>90** - 20°
		22**510102-39**		3000K - 353lm - **CRI>90** - 20°
Bajo pedido: versión de 15°-30°. Driver no incluido para insertar en el techo.				

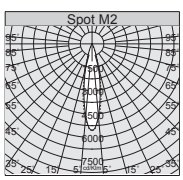

70.000h (L80B10)

IP40 IK07

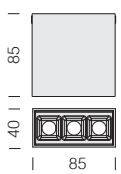



Spot M3 - plafón - UGR<16				
		CLD S+L	LÚMENES DE SALIDA (tq= 25 °C)	
LED	color	código	W tot	K - ølm - CRI - grados
3 módulos	blanco	22**510103**-00	**6**	4000K - 570lm - **CRI>90** - 20°
		22**510103-39**		3000K - 530lm - **CRI>90** - 20°
Bajo pedido: versión de 15°-30°. Driver no incluido para insertar en el techo.				

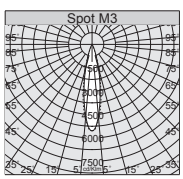

70.000h (L80B10)

IP40 IK07

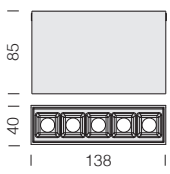



Spot M5 - plafón - UGR<16				
		CLD S+L	LÚMENES DE SALIDA (tq= 25 °C)	
LED	color	código	W tot	K - ølm - CRI - grados
5 módulos	blanco	22**510105**-00	**10**	4000K - 940lm - **CRI>90** - 20°
		22**510105-39**		3000K - 874lm - **CRI>90** - 20°
Bajo pedido: versión de 15°-30°. Driver no incluido para insertar en el techo.				

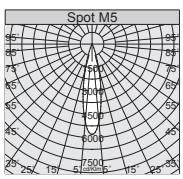

70.000h (L80B10)

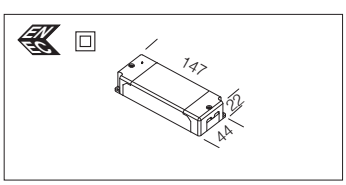

Driver ON-OFF	
blanco	220**90812**-00
Min. 2V - Max 44V-30W (700mA).	

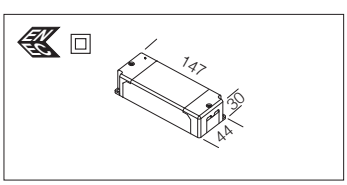

Driver DIMM-DALI	
blanco	220**90813-1241**
Min. 10V - Max 54V-38W (700mA).	

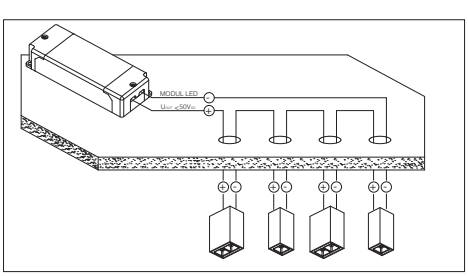

Spot M1 A - M1 B - M2 - M3 - M5					
Acc.	**M1 A**	**M1 B**	**M2**	**M3**	**M5**
220**90812**-00 **ON-OFF** 700 mA	Min. 1 Spot Max. 14 Spot	Min. 1 Spot Max. 14 Spot	Min. 1 Spot Max. 7 Spot	Min. 1 Spot Max. 4 Spot	Min. 1 Spot Max. 2 Spot
220**90813-1241** **DIMM-DALI** 700 mA	Min. 4 Spot Max. 18 Spot	Min. 4 Spot Max. 18 Spot	Min. 2 Spot Max. 9 Spot	Min. 2 Spot Max. 6 Spot	Min. 1 Spot Max. 3 Spot


(C+H)xA

Focos individuales para instalar en empotrado, de tamaño extremadamente reducido para que se integren perfectamente en el entorno. Estos módulos se caracterizan por una óptica comfort en policarbonato metalizado de alta definición ideal para optimizar la emisión luminosa reduciendo significativamente el deslumbramiento directo.

Cuerpo: de chapa de acero barnizado, apoyo directo sobre la perfilería.

Óptica comfort: en policarbonato metalizado anti-deslumbramiento para un mejor comfort visual.

LED: mantenimiento del flujo luminoso al 80%: 50.000h (L80B20). Factor de potencia ≥0,92.



Clasificación de los valores UGR en función de las aplicaciones		
UGR	≤ 16	Aplicaciones muy fuertes (diseños técnicos)
	≤ 19	Oficinas y escuelas (lectura, escritura, reuniones y trabajo al ordenador)
	≤ 22	Aplicaciones industriales, artesanado
	> 28	Deslumbramiento elevado

El UGR (*unified glare rating*) es un índice unificado en campo internacional, desarrollado por la CIE (Commission International de l'Eclairage), para evaluar el deslumbramiento directo que deriva del sistema de iluminación. La norma europea para la iluminación de los puestos de trabajo de interior **UNI-EN 12464-1** requiere un valor UGR específico para cada aplicación, comprendido entre **10 y 30**; **cuanto más bajo es el valor, menor es el deslumbramiento**. El valor exacto de dicho índice ha de calcularse en relación con el proyecto, ya que depende de la disposición de las luminarias, de las características del local (dimensiones, reflexiones) y desde el punto de observación.

IP40 IK07

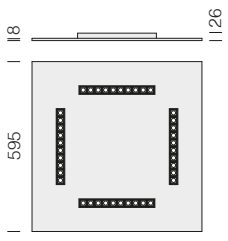

Bajo pedido versión con cableado **CLD D-D (DALI)** con **subcódigo -1241.**

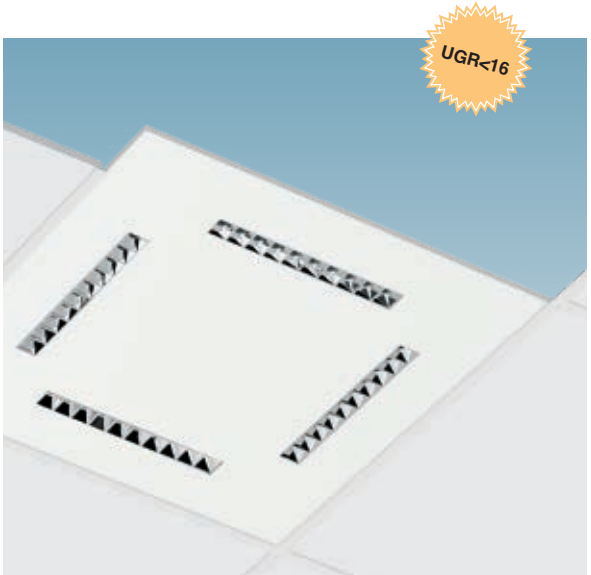

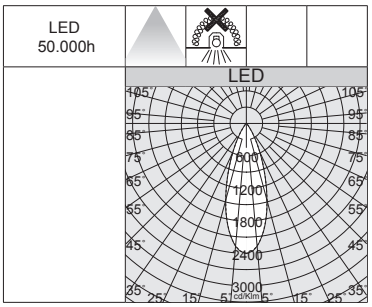





Spot panel 1 - UGR<16					
		CLD (ON-OFF)			LÚMENES DE SALIDA (tq= 25 °C)
LED	color	peso	código	W tot	K - ølm - CRI
40 módulos	blanco	2,80	22**540102**-00	**40**	5700K - 4062lm - CRI 80
Luminaria compuesta por 4 ópticas Comfort con luz controlada UGR<16.					

Cable de siguridad
2200**4112**-00
De acero, utilizar para la instalación de las luminarias en el interior de falsos techos.

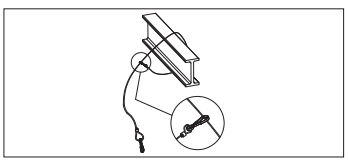



Cuerpo: de aluminio inyectado fundido a presión con focos ajustables y basculantes.

Equipamiento: los focos incorporan fijaciones de soporte de acero zincado que aseguran una adherencia perfecta al falso techo de 12 mm a 25 mm de espesor.

Lente: en PMMA de alta eficiencia con un coeficiente de deslumbramiento muy bajo.

LED: mantenimiento del flujo luminoso al 80%: 70.000h (L80B10). Factor de potencia >0,95.

Bajo pedido:
- disponible versión con bornero para cableado eléctrico en doble aislamiento con posibilidad de conexión en bucle (**-90**).
- versión con sistema avanzado de control domótico de la iluminación CASAMBI (luminarias **para instalar en falsos techos/paneles NO metálicos**). Para más información, consulte el capítulo *Componentes técnicos*.

CCT SWITCH

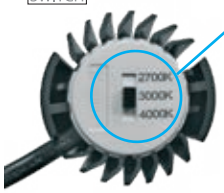

La principal característica de esta luminaria es su tecnología de "cambio de tonalidad": mediante el selector integrado en el cuerpo, se puede elegir la temperatura de color preferida (2700K-3000K-4000K), adaptándose así a la mayoría de las instalaciones.

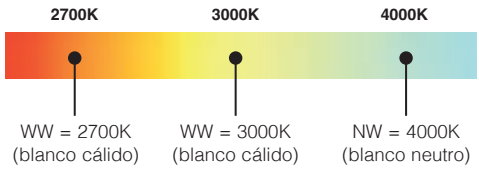

Lentes de precisión intercambiables para módulo LED				
				
20°	26°	60°	ASIMÉTRICO	ELÍPTICO
220**29020**-00	220**29026**-00	220**29060**-00	220**29070**-00	220**29080**-00
Lentes intercambiables para módulo LED, ideales para una iluminación de precisión.				

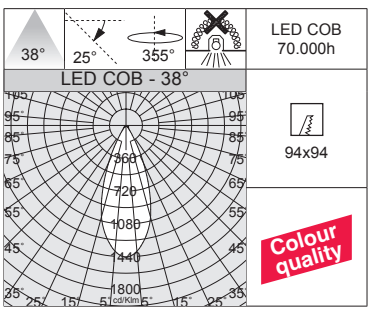

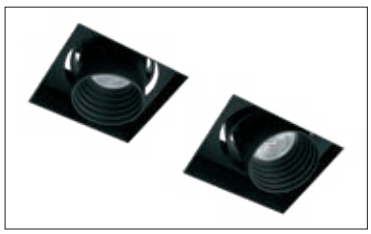

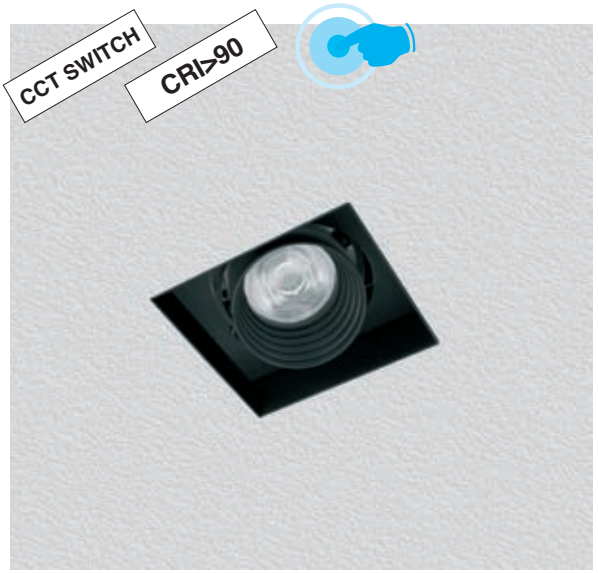

IP20 IK07

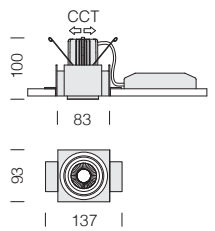

Trimless 50 - A1 - CCT / DIP SWITCH

CLD				LÚMENES DE SALIDA (tq= 25 °C)		
LED	color	peso	código	I out	W tot	K - ølm - CRI - grados
COB	negro	0,70	22**105135**-00	***250***	**10**	2700K - 833lm - **CRI>90** - 38°
						3000K - 888lm - **CRI>90** - 38°
						4000K - 924lm - **CRI>90** - 38°

Bajo pedido: versión DIMM DALI (**-1241)**.

REGULACIÓN CON DIP SWITCH		
		LÚMENES DE SALIDA (tq= 25 °C)
I out	W tot	K - ølm - CRI - grados
200	8	2700K - 666lm - **CRI>90** - 38°
250	***10***	*2700K - 833lm - **CRI>90** - 38°*
300	12	2700K - 961lm - **CRI>90** - 38°
350	14	2700K - 1100lm - **CRI>90** - 38°

REGULACIÓN CON DIP SWITCH		
		LÚMENES DE SALIDA (tq= 25 °C)
I out	W tot	K - ølm - CRI - grados
200	8	3000K - 715lm - **CRI>90** - 38°
250	***10***	*3000K - 888lm - **CRI>90** - 38°*
300	12	3000K - 1037lm - **CRI>90** - 38°
350	14	3000K - 1209lm - **CRI>90** - 38°

REGULACIÓN CON DIP SWITCH		
		LÚMENES DE SALIDA (tq= 25 °C)
I out	W tot	K - ølm - CRI - grados
200	8	4000K - 746lm - **CRI>90** - 38°
250	***10***	*4000K - 924lm - **CRI>90** - 38°*
300	12	4000K - 1073lm - **CRI>90** - 38°
350	14	4000K - 1229lm - **CRI>90** - 38°

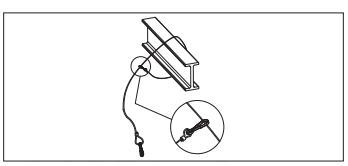

Cable de siguridad
2200**4112**-00
De acero, utilizar para la instalación de las luminarias en el interior de falsos techos.

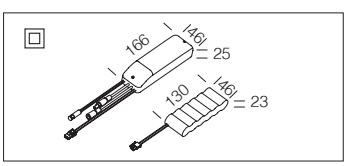

Kit de alimentación EM	
1h	220**96015**-00
3h	220**96033**-00
Kit para la alimentación en versión EM con conectores.	

IP20 IK07

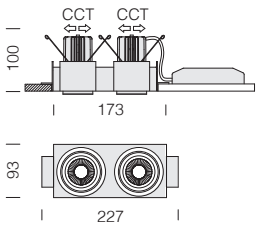



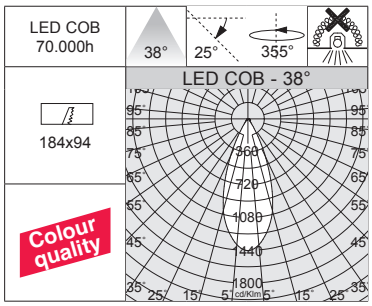



Trimless 50 - A2 - CCT / DIP SWITCH

		CLD				LÚMENES DE SALIDA (tq= 25 °C)
LED	colore	peso	código	I out	W tot	K - ølm - CRI - grados
COB	negro	1,30	22**105235**-00	***250***	**20**	2700K - 2x833lm - **CRI>90** - 38°
						3000K - 2x888lm - **CRI>90** - 38°
						4000K - 2x924lm - **CRI>90** - 38°

Bajo pedido: versión DIMM DALI (-**1241**).

REGULACIÓN CON DIP SWITCH		
		LÚMENES DE SALIDA (tq= 25 °C)
I out	W tot	K - ølm - CRI - grados
200	16	2700K - 2x666lm - **CRI>90** - 38°
250	***20***	*2700K - 2x833lm - **CRI>90** - 38°*
300	24	2700K - 2x961lm - **CRI>90** - 38°
350	28	2700K - 2x1100lm - **CRI>90** - 38°

REGULACIÓN CON DIP SWITCH		
		LÚMENES DE SALIDA (tq= 25 °C)
I out	W tot	K - ølm - CRI - grados
200	16	3000K - 2x715lm - **CRI>90** - 38°
250	***20***	*3000K - 2x888lm - **CRI>90** - 38°*
300	24	3000K - 2x1037lm - **CRI>90** - 38°
350	28	3000K - 2x1209lm - **CRI>90** - 38°

REGULACIÓN CON DIP SWITCH		
		LÚMENES DE SALIDA (tq= 25 °C)
I out	W tot	K - ølm - CRI - grados
200	16	4000K - 2x746lm - **CRI>90** - 38°
250	***20***	*4000K - 2x924lm - **CRI>90** - 38°*
300	24	4000K - 2x1073lm - **CRI>90** - 38°
350	28	4000K - 2x1229lm - **CRI>90** - 38°

Kit de alimentación EM	
1h	220**96015**-00
3h	220**96033**-00
Kit para la alimentación en versión EM con conectores. Para una sola lámpara de emergencia.	

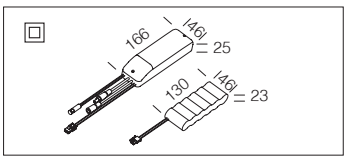

IP20 IK07

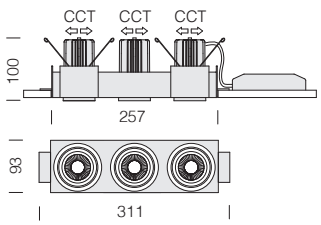

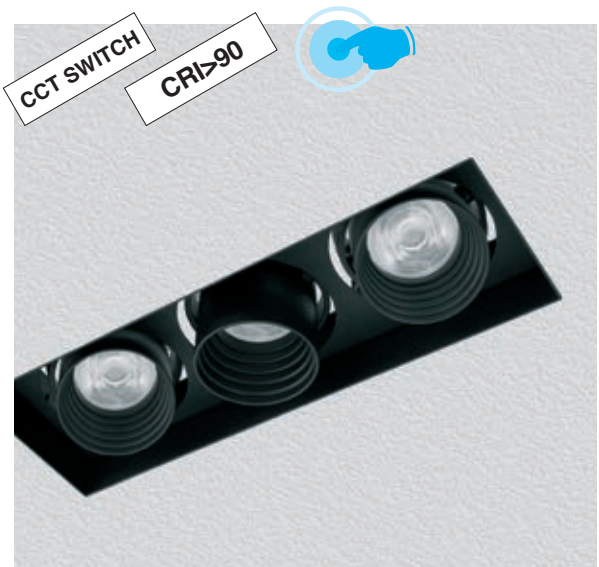

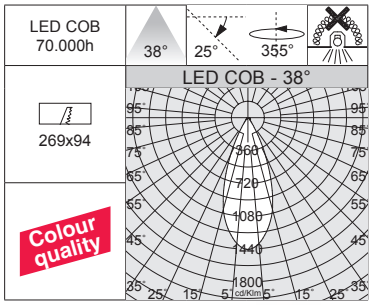



Trimless 50 - A3 - CCT / DIP SWITCH

		CLD				LÚMENES DE SALIDA (tq= 25 °C)
LED	colore	peso	código	I out	W tot	K - ølm - CRI - grados
COB	negro	2,20	22**105335**-00	***250***	**30**	2700K - 3x833lm - **CRI>90** - 38°
						3000K - 3x888lm - **CRI>90** - 38°
						4000K - 3x924lm - **CRI>90** - 38°

Bajo pedido: versión DIMM DALI (-**1241**).

REGULACIÓN CON DIP SWITCH		
		LÚMENES DE SALIDA (tq= 25 °C)
I out	W tot	K - ølm - CRI - grados
200	24	2700K - 3x666lm - **CRI>90** - 38°
250	***30***	*2700K - 3x833lm - **CRI>90** - 38°*
300	36	2700K - 3x961lm - **CRI>90** - 38°
350	42	2700K - 3x1100lm - **CRI>90** - 38°

REGULACIÓN CON DIP SWITCH		
		LÚMENES DE SALIDA (tq= 25 °C)
I out	W tot	K - ølm - CRI - grados
200	24	3000K - 3x715lm - **CRI>90** - 38°
250	***30***	*3000K - 3x888lm - **CRI>90** - 38°*
300	36	3000K - 3x1037lm - **CRI>90** - 38°
350	42	3000K - 3x1209lm - **CRI>90** - 38°

REGULACIÓN CON DIP SWITCH		
		LÚMENES DE SALIDA (tq= 25 °C)
I out	W tot	K - ølm - CRI - grados
200	24	4000K - 3x746lm - **CRI>90** - 38°
250	***30***	*4000K - 3x924lm - **CRI>90** - 38°*
300	36	4000K - 3x1073lm - **CRI>90** - 38°
350	42	4000K - 3x1229lm - **CRI>90** - 38°

Kit de alimentación EM	
1h	220**96015**-00
3h	220**96033**-00
Kit para la alimentación en versión EM con conectores. Para una sola lámpara de emergencia.	

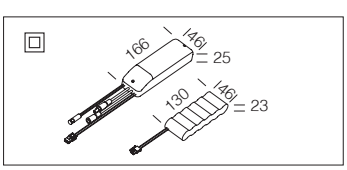

Fosnova



Cuerpo: de aluminio inyectado fundido a presión con focos ajustables y basculantes.

Equipamiento: los focos incorporan fijaciones de soporte de acero zincado que aseguran una adherencia perfecta al falso techo de 12 mm a 25 mm de espesor.

Lente: en PMMA de alta eficiencia con un coeficiente de deslumbramiento muy bajo.

LED: mantenimiento del flujo luminoso al 80%: 70.000h (L80B10). Factor de potencia >0,95.

Bajo pedido:

- disponible versión con bornero para cableado eléctrico en doble aislamiento con posibilidad de conexión en bucle (**-90**).
- versión con sistema avanzado de control domótico de la iluminación CASAMBI (luminarias **para instalar en falsos techos/paneles NO metálicos**). Para más información, consulte el capítulo *Componentes técnicos*.

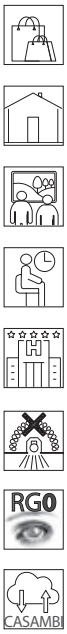

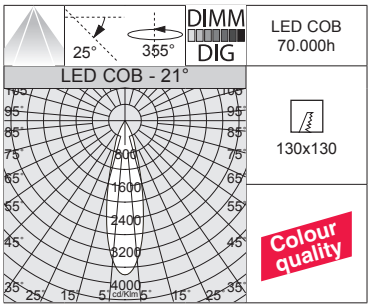

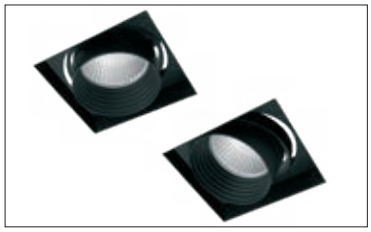

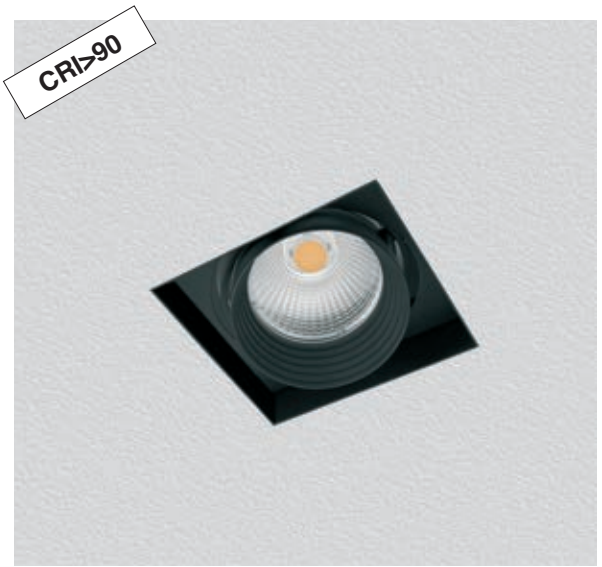

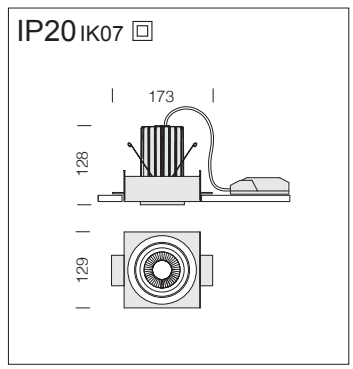

Trimless 70 - A1

		CLD		CLD D-DIG (DALI)		LÚMENES DE SALIDA (tq= 25 °C)
LED	color	peso	código	código	W tot	K - ølm - CRI - grados
COB	negro	1,00	22**107131**-00	22**107131-1241**	**25**	4000K - 2448lm - **CRI>90** - 21°
			22**107130**-00	22**107130-1241**		3000K - 2376lm - **CRI>90** - 21°
COB	negro	1,00	22**107133**-00	22**107133-1241**	**25**	4000K - 2448lm - **CRI>90** - 28°
			22**107132**-00	22**107132-1241**		3000K - 2376lm - **CRI>90** - 28°
COB	negro	1,00	22**107135**-00	22**107135-1241**	**25**	4000K - 2262lm - **CRI>90** - 40°
			22**107134**-00	22**107134-1241**		3000K - 2103lm - **CRI>90** - 40°

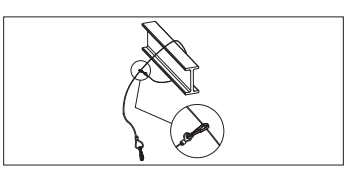

Cable de siguridad
2200**4112**-00
De acero, utilizar para la instalación de las luminarias en el interior de falsos techos.

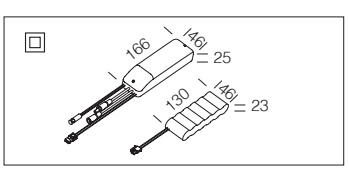

Kit de alimentación EM	
1h	220**96015**-00
3h	220**96033**-00
Kit para la alimentación en versión EM con conectores.	

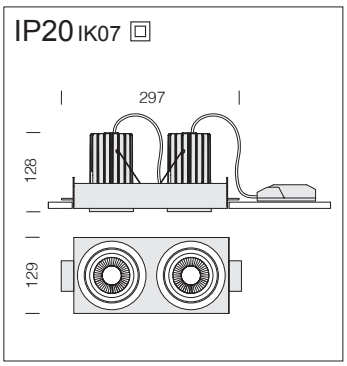

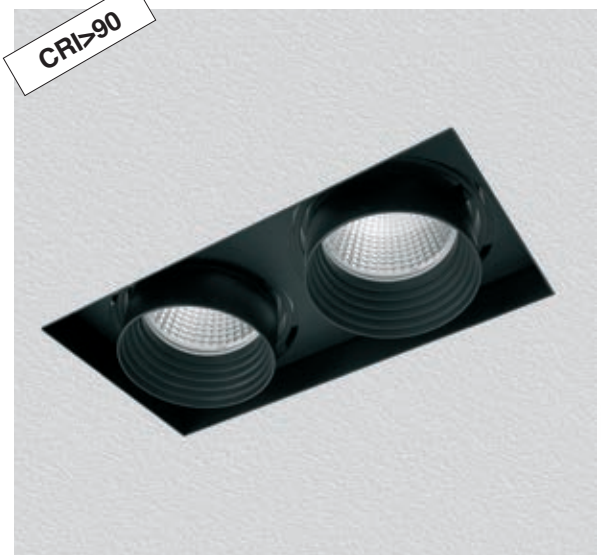

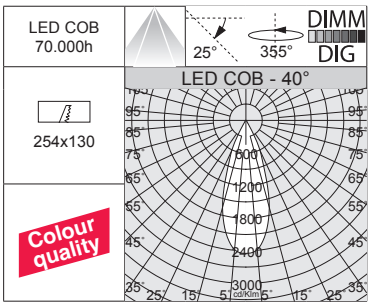

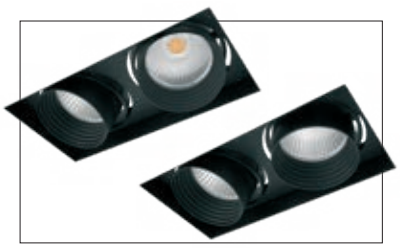

Trimless 70 - A2

		CLD		CLD D-DIG (DALI)		LÚMENES DE SALIDA (tq= 25 °C)
LED	color	peso	código	código	W tot	K - ølm - CRI - grados
COB	negro	2,20	22**107231**-00	22**107231-1241**	**50**	4000K - 2x2448lm - **CRI>90** - 21°
			22**107230**-00	22**107230-1241**		3000K - 2x2376lm - **CRI>90** - 21°
COB	negro	2,20	22**107233**-00	22**107233-1241**		4000K - 2x2448lm - **CRI>90** - 28°
			22**107232**-00	22**107232-1241**	**50**	3000K - 2x2376lm - **CRI>90** - 28°
COB	negro	2,20	22**107235**-00	22**107235-1241**	**50**	4000K - 2x2262lm - **CRI>90** - 40°
			22**107234**-00	22**107234-1241**		3000K - 2x2103lm - **CRI>90** - 40°

Kit de alimentación EM	
1h	220**96015**-00
3h	220**96033**-00
Kit para la alimentación en versión EM con conectores. Para una sola lámpara de emergencia.	

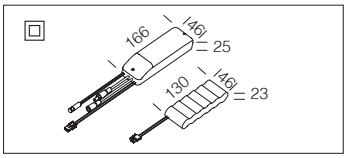

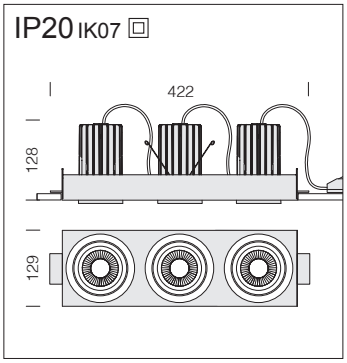

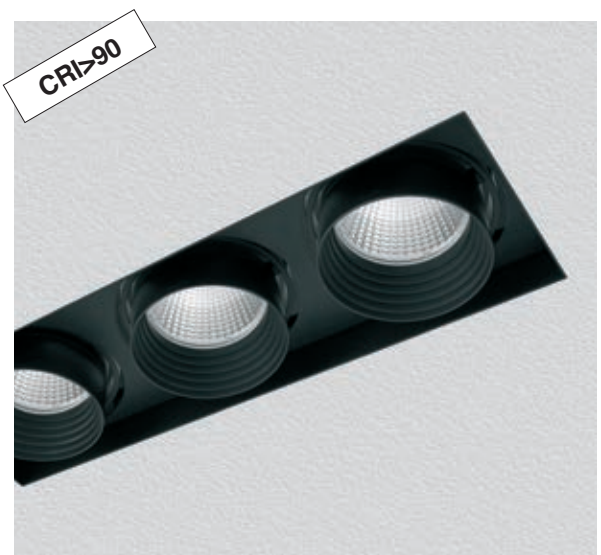

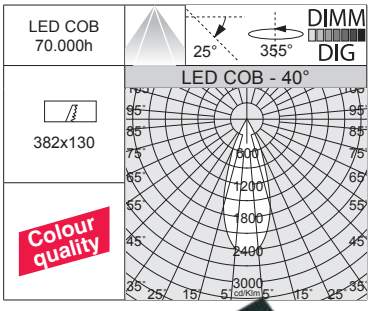

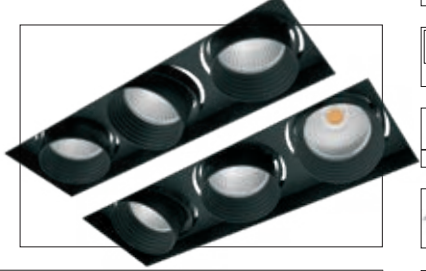

Trimless 70 - A3

		CLD		CLD D-DIG (DALI)		LÚMENES DE SALIDA (tq= 25 °C)
LED	color	peso	código	código	W tot	K - ølm - CRI - grados
COB	negro	3,10	22**107331**-00	22**107331-1241**	**75**	4000K - 3x2448lm - **CRI>90** - 21°
			22**107330**-00	22**107330-1241**		3000K - 3x2376lm - **CRI>90** - 21°
COB	negro	3,10	22**107333**-00	22**107333-1241**	**75**	4000K - 3x2448lm - **CRI>90** - 28°
			22**107332**-00	22**107332-1241**		3000K - 3x2376lm - **CRI>90** - 28°
COB	negro	3,10	22**107335**-00	22**107335-1241**	**75**	4000K - 3x2262lm - **CRI>90** - 40°
			22**107334**-00	22**107334-1241**		3000K - 3x2103lm - **CRI>90** - 40°

Kit de alimentación EM	
1h	220**96015**-00
3h	220**96033**-00
Kit para la alimentación en versión EM con conectores. Para una sola lámpara de emergencia.	

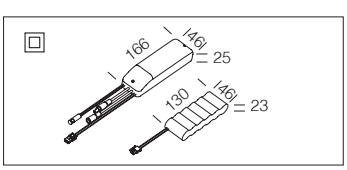



Cuerpo: de aluminio inyectado fundido a presión con focos ajustables y basculantes.

Equipamiento: los focos incorporan fijaciones de soporte de acero zincado que aseguran una adherencia perfecta al falso techo de 12 mm a 25 mm de espesor.

Lente: en PMMA de alta eficiencia con un coeficiente de deslumbramiento muy bajo.

LED: mantenimiento del flujo luminoso al 80%: 70.000h (L80B10). Factor de potencia >0,95.

Bajo pedido:

- disponible versión con bornero para cableado eléctrico en doble aislamiento con posibilidad de conexión en bucle (**-90**).
- versión con sistema avanzado de control domótico de la iluminación CASAMBI (luminarias **para instalar en falsos techos/paneles NO metálicos**). Para más información, consulte el capítulo *Componentes técnicos*.

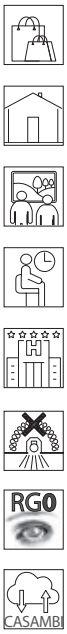

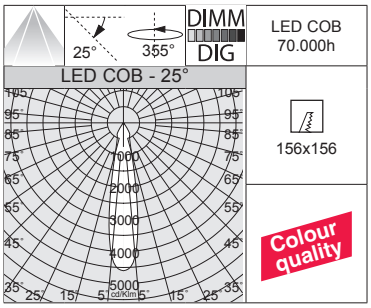





IP20 IK07

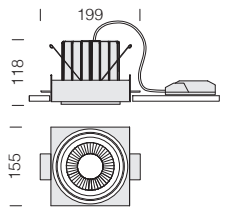

Trimless 111 - A1

		CLD		CLD D-DIG (DALI)		LÚMENES DE SALIDA (tq= 25 °C)
LED	color	peso	código	código	W tot	K - ølm - CRI - grados
COB	negro	1,50	22**111131**-00	22**111131-1241**	**38**	4000K - 3654lm - **CRI>90** - 15°
			22**111130**-00	22**111130-1241**		3000K - 3398lm - **CRI>90** - 15°
COB	negro	1,50	22**111133**-00	22**111133-1241**	**38**	4000K - 3583lm - **CRI>90** - 25°
			22**111132**-00	22**111132-1241**		3000K - 3332lm - **CRI>90** - 25°
COB	negro	1,50	22**111135**-00	22**111135-1241**	**38**	4000K - 3534lm - **CRI>90** - 40°
			22**111134**-00	22**111134-1241**		3000K - 3287lm - **CRI>90** - 40°

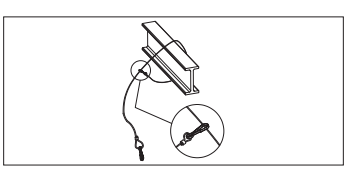

Cable de siguridad
2200**4112**-00
De acero, utilizar para la instalación de las luminarias en el interior de falsos techos.

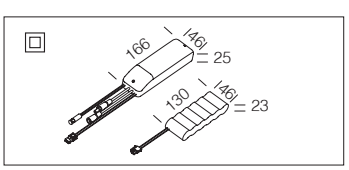

Kit de alimentación EM	
1h	220**96015**-00
3h	220**96033**-00
Kit para la alimentación en versión EM con conectores.	

IP20 IK07

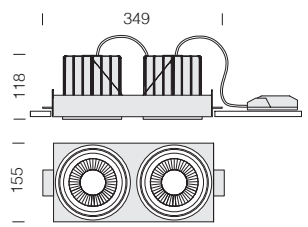



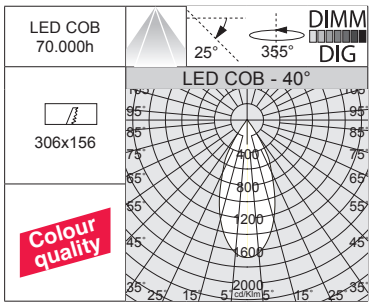



Trimless 111 - A2

		CLD		CLD D-DIG (DALI)		LÚMENES DE SALIDA (tq= 25 °C)
LED	color	peso	código	código	W tot	K - ølm - CRI - grados
COB	negro	3,10	22**111231**-00	22**111231-1241**	**76**	4000K - 2x3654lm - **CRI>90** - 15°
			22**111230**-00	22**111230-1241**		3000K - 2x3398lm - **CRI>90** - 15°
COB	negro	3,10	22**111233**-00	22**111233-1241**	**76**	4000K - 2x3583lm - **CRI>90** - 25°
			22**111232**-00	22**111232-1241**		3000K - 2x3332lm - **CRI>90** - 25°
COB	negro	3,10	22**111235**-00	22**111235-1241**	**76**	4000K - 2x3534lm - **CRI>90** - 40°
			22**111234**-00	22**111234-1241**		3000K - 2x3287lm - **CRI>90** - 40°

Kit de alimentación EM	
1h	220**96015**-00
3h	220**96033**-00
Kit para la alimentación en versión EM con conectores. Para una sola lámpara de emergencia.	

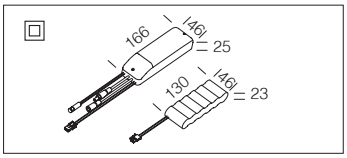

IP20 IK07

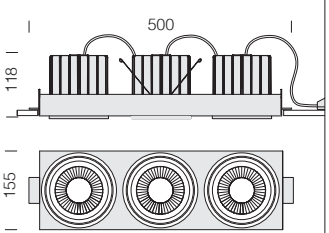

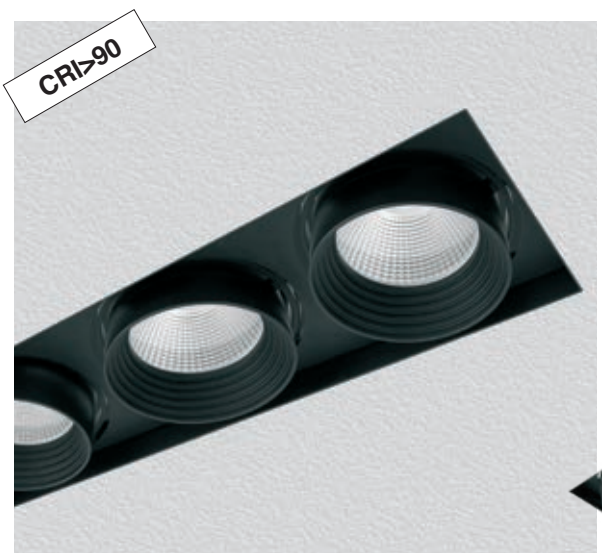

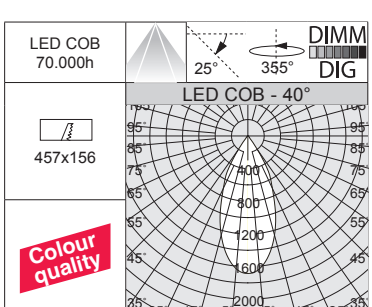



Trimless 111 - A3

		CLD		CLD D-DIG (DALI)		LÚMENES DE SALIDA (tq= 25 °C)
LED	color	peso	código	código	W tot	K - ølm - CRI - grados
COB	negro	4,40	22**111331**-00	22**111331-1241**	**114**	4000K - 3x3654lm - **CRI>90** - 15°
			22**111330**-00	22**111330-1241**		3000K - 3x3398lm - **CRI>90** - 15°
COB	negro	4,40	22**111333**-00	22**111333-1241**	**114**	4000K - 3x3583lm - **CRI>90** - 25°
			22**111332**-00	22**111332-1241**		3000K - 3x3332lm - **CRI>90** - 25°
COB	negro	4,40	22**111335**-00	22**111335-1241**	**114**	4000K - 3x3534lm - **CRI>90** - 40°
			22**111334**-00	22**111334-1241**		3000K - 3x3287lm - **CRI>90** - 40°

Kit de alimentación EM	
1h	220**96015**-00
3h	220**96033**-00
Kit para la alimentación en versión EM con conectores. Para una sola lámpara de emergencia.	

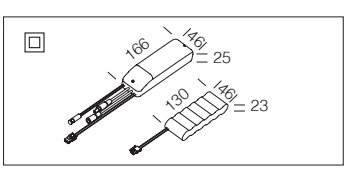



Cuerpo: de aluminio inyectado fundido a presión con focos ajustables y basculantes.

Equipamiento: los focos incorporan fijaciones de soporte de acero zincado que aseguran una adherencia perfecta al falso techo de 12 mm a 25 mm de espesor.

Lente: en PMMA de alta eficiencia con un coeficiente de deslumbramiento muy bajo.

LED: mantenimiento del flujo luminoso al 80%: 70.000h (L80B10). Factor de potencia >0,95.

Bajo pedido:
- disponible versión con bornero para cableado eléctrico en doble aislamiento con posibilidad de conexión en bucle (**-90**).
- versión con sistema avanzado de control domótico de la iluminación CASAMBI (luminarias **para instalar en falsos techos/paneles NO metálicos**). Para más información, consulte el capítulo *Componentes técnicos*.

CCT SWITCH

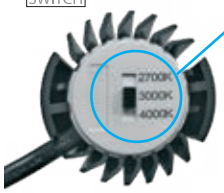

La principal característica de esta luminaria es su tecnología de "cambio de tonalidad": mediante el selector integrado en el cuerpo, se puede elegir la temperatura de color preferida (2700K-3000K-4000K), adaptándose así a la mayoría de las instalaciones.

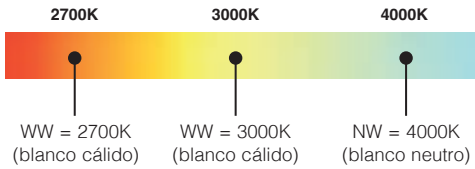

Lentes de precisión intercambiables para módulo LED

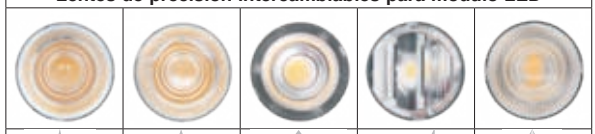

20°	26°	60°	ASIMÉTRICO	ELÍPTICO
220**29020**-00	220**29026**-00	220**29060**-00	220**29070**-00	220**29080**-00

Lentes intercambiables para módulo LED, ideales para una iluminación de precisión.










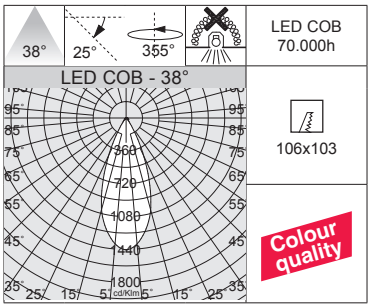

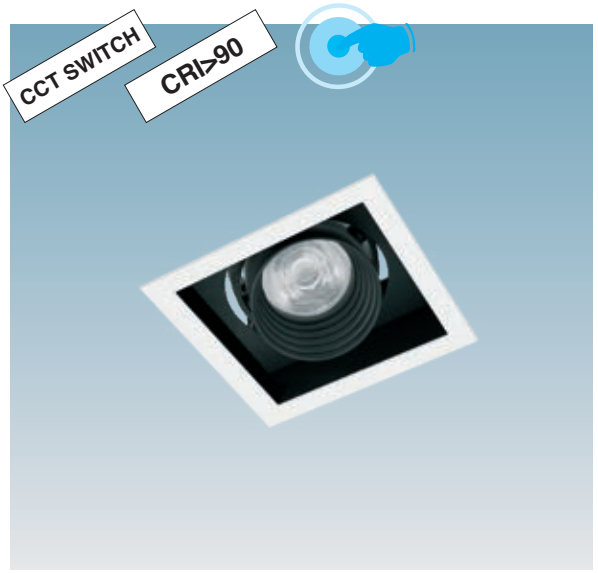

IP20 IK07 ⧈

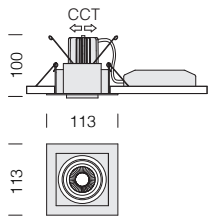

Bajo pedido: disponible en versión color negro.



Trimless 50 - B1 - CCT / DIP SWITCH

		CLD				LÚMENES DE SALIDA (tq= 25 °C)
LED	color	peso	código	I out	W tot	K - ølm - CRI - grados
COB	blanco	1,00	22**105115**-00	***250***	**10**	2700K - 833lm - **CRI>90** - 38°
						3000K - 888lm - **CRI>90** - 38°
						4000K - 924lm - **CRI>90** - 38°

Bajo pedido: versión DIMM DALI (**-1241**).

REGULACIÓN CON DIP SWITCH		
		LÚMENES DE SALIDA (tq= 25 °C)
I out	W tot	K - ølm - CRI - grados
200	8	2700K - 666lm - **CRI>90** - 38°
250	***10***	*2700K - 833lm - **CRI>90** - 38°*
300	12	2700K - 961lm - **CRI>90** - 38°
350	14	2700K - 1100lm - **CRI>90** - 38°

REGULACIÓN CON DIP SWITCH		
		LÚMENES DE SALIDA (tq= 25 °C)
I out	W tot	K - ølm - CRI - grados
200	8	3000K - 715lm - **CRI>90** - 38°
250	***10***	*3000K - 888lm - **CRI>90** - 38°*
300	12	3000K - 1037lm - **CRI>90** - 38°
350	14	3000K - 1209lm - **CRI>90** - 38°

REGULACIÓN CON DIP SWITCH		
		LÚMENES DE SALIDA (tq= 25 °C)
I out	W tot	K - ølm - CRI - grados
200	8	4000K - 746lm - **CRI>90** - 38°
250	***10***	*4000K - 924lm - **CRI>90** - 38°*
300	12	4000K - 1073lm - **CRI>90** - 38°
350	14	4000K - 1229lm - **CRI>90** - 38°

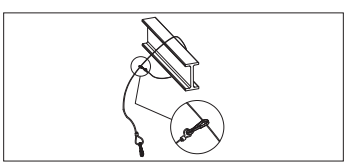

Cable de siguridad
2200**4112**-00
De acero, utilizar para la instalación de las luminarias en el interior de falsos techos.

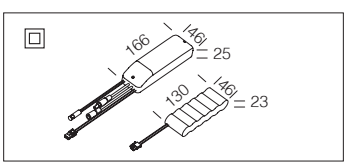

Kit de alimentación EM	
1h	220**96015**-00
3h	220**96033**-00
Kit para la alimentación en versión EM con conectores.	

IP20 IK07

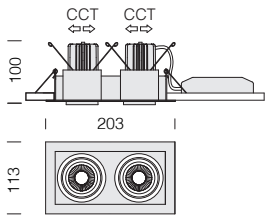



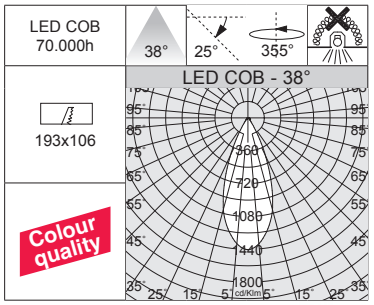

Bajo pedido: disponible en versión color negro.



Trimless 50 - B2 - CCT / DIP SWITCH

		CLD				LÚMENES DE SALIDA (tq= 25 °C)
LED	colore	peso	código	I out	W tot	K - ølm - CRI - grados
COB	blanco	1,60	22**105215**-00	***250***	**20**	2700K - 2x833lm - **CRI>90** - 38°
						3000K - 2x888lm - **CRI>90** - 38°
						4000K - 2x924lm - **CRI>90** - 38°

Bajo pedido: versión DIMM DALI (-**1241**).

REGULACIÓN CON DIP SWITCH		
		LÚMENES DE SALIDA (tq= 25 °C)
I out	W tot	K - ølm - CRI - grados
200	16	2700K - 2x666lm - **CRI>90** - 38°
250	***20***	*2700K - 2x833lm - **CRI>90** - 38°*
300	24	2700K - 2x961lm - **CRI>90** - 38°
350	28	2700K - 2x1100lm - **CRI>90** - 38°

REGULACIÓN CON DIP SWITCH		
		LÚMENES DE SALIDA (tq= 25 °C)
I out	W tot	K - ølm - CRI - grados
200	16	3000K - 2x715lm - **CRI>90** - 38°
250	***20***	*3000K - 2x888lm - **CRI>90** - 38°*
300	24	3000K - 2x1037lm - **CRI>90** - 38°
350	28	3000K - 2x1209lm - **CRI>90** - 38°

REGULACIÓN CON DIP SWITCH		
		LÚMENES DE SALIDA (tq= 25 °C)
I out	W tot	K - ølm - CRI - grados
200	16	4000K - 2x746lm - **CRI>90** - 38°
250	***20***	*4000K - 2x924lm - **CRI>90** - 38°*
300	24	4000K - 2x1073lm - **CRI>90** - 38°
350	28	4000K - 2x1229lm - **CRI>90** - 38°

Kit de alimentación EM	
1h	220**96015**-00
3h	220**96033**-00

Kit para la alimentación en versión EM con conectores. Para una sola lámpara de emergencia.

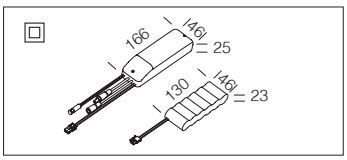

IP20 IK07

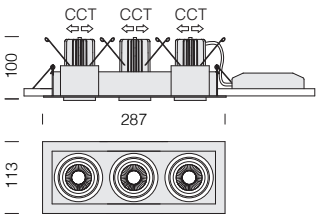



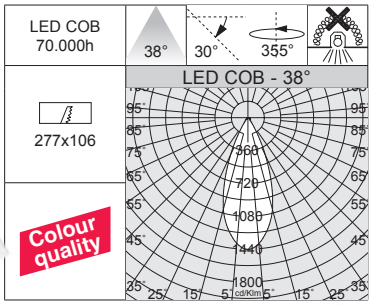

Bajo pedido: disponible en versión color negro.



Trimless 50 - B3 - CCT / DIP SWITCH

		CLD				LÚMENES DE SALIDA (tq= 25 °C)
LED	colore	peso	código	I out	W tot	K - ølm - CRI - grados
COB	blanco	2,20	22**105315**-00	***250***	**30**	2700K - 3x833lm - **CRI>90** - 38°
						3000K - 3x888lm - **CRI>90** - 38°
						4000K - 3x924lm - **CRI>90** - 38°

Bajo pedido: versión DIMM DALI (-**1241**).

REGULACIÓN CON DIP SWITCH		
		LÚMENES DE SALIDA (tq= 25 °C)
I out	W tot	K - ølm - CRI - grados
200	24	2700K - 3x666lm - **CRI>90** - 38°
250	***30***	*2700K - 3x833lm - **CRI>90** - 38°*
300	36	2700K - 3x961lm - **CRI>90** - 38°
350	42	2700K - 3x1100lm - **CRI>90** - 38°

REGULACIÓN CON DIP SWITCH		
		LÚMENES DE SALIDA (tq= 25 °C)
I out	W tot	K - ølm - CRI - grados
200	24	3000K - 3x715lm - **CRI>90** - 38°
250	***30***	*3000K - 3x888lm - **CRI>90** - 38°*
300	36	3000K - 3x1037lm - **CRI>90** - 38°
350	42	3000K - 3x1209lm - **CRI>90** - 38°

REGULACIÓN CON DIP SWITCH		
		LÚMENES DE SALIDA (tq= 25 °C)
I out	W tot	K - ølm - CRI - grados
200	24	4000K - 3x746lm - **CRI>90** - 38°
250	***30***	*4000K - 3x924lm - **CRI>90** - 38°*
300	36	4000K - 3x1073lm - **CRI>90** - 38°
350	42	4000K - 3x1229lm - **CRI>90** - 38°

Kit de alimentación EM	
1h	220**96015**-00
3h	220**96033**-00

Kit para la alimentación en versión EM con conectores. Para una sola lámpara de emergencia.

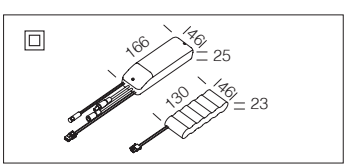

Fosnova



Cuerpo: de aluminio inyectado fundido a presión con focos ajustables y basculantes.

Equipamiento: los focos incorporan fijaciones de soporte de acero zincado que aseguran una adherencia perfecta al falso techo de 12 mm a 25 mm de espesor.

Lente: en PMMA de alta eficiencia con un coeficiente de deslumbramiento muy bajo.

LED: mantenimiento del flujo luminoso al 80%: 70.000h (L80B10). Factor de potencia >0,95.

Bajo pedido:
- disponible versión con bornero para cableado eléctrico en doble aislamiento con posibilidad de conexión en bucle (**-90**).
- versión con sistema avanzado de control domótico de la iluminación CASAMBI (luminarias **para instalar en falsos techos/paneles NO metálicos**). Para más información, consulte el capítulo *Componentes técnicos*.

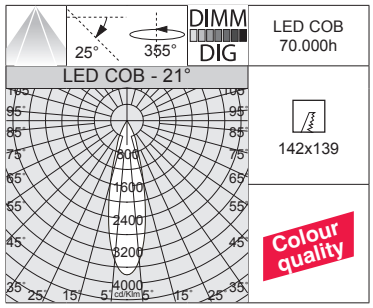

LED COB
70.000h

142x139

Colour quality

Bajo pedido: disponible en versión color negro.



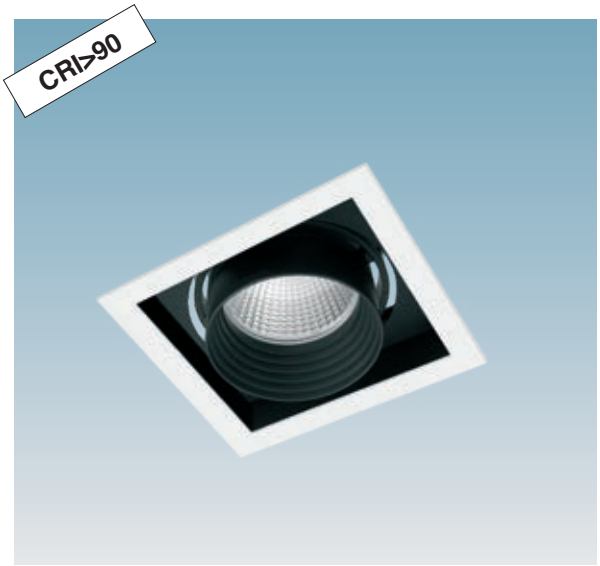

IP20 IK07

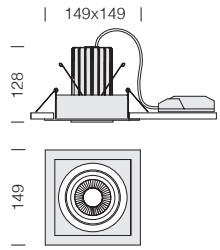

RG0

CASAMBI

Trimless 70 - B1

		CLD		CLD D-DIG (DALI)		LÚMENES DE SALIDA (tq= 25 °C)
LED	color	peso	código	código	W tot	K - ølm - CRI - grados
COB	blanco	1,30	22**107111**-00	22**107111-1241**	**25**	4000K - 2448lm - **CRI>90** - 21°
			22**107110**-00	22**107110-1241**		3000K - 2376lm - **CRI>90** - 21°
COB	blanco	1,30	22**107113**-00	22**107113-1241**	**25**	4000K - 2448lm - **CRI>90** - 28°
			22**107112**-00	22**107112-1241**		3000K - 2376lm - **CRI>90** - 28°
COB	blanco	1,30	22**107115**-00	22**107115-1241**	**25**	4000K - 2262lm - **CRI>90** - 40°
			22**107114**-00	22**107114-1241**		3000K - 2103lm - **CRI>90** - 40°

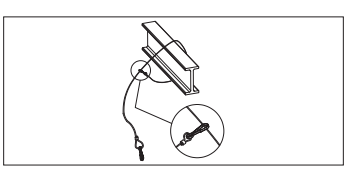

Cable de siguridad
2200**4112**-00
De acero, utilizar para la instalación de las luminarias en el interior de falsos techos.

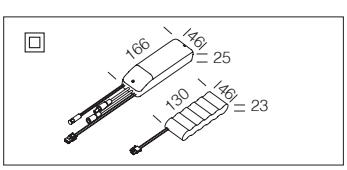

Kit de alimentación EM	
1h	220**96015**-00
3h	220**96033**-00
Kit para la alimentación en versión EM con conectores.	

IP20 IK07

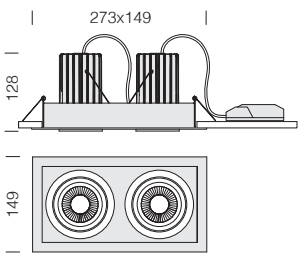



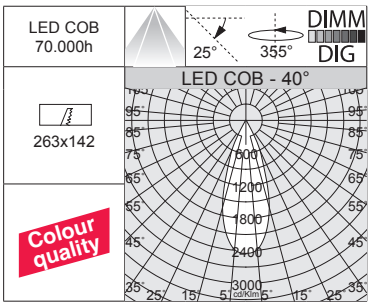

Bajo pedido: disponible en versión color negro.



Trimless 70 - B2

		CLD		CLD D-DIG (DALI)		LÚMENES DE SALIDA (tq= 25 °C)
LED	color	peso	código	código	W tot	K - ølm - CRI - grados
COB	blanco	2,20	22**107211**-00	22**107211-1241**	**50**	4000K - 2x2448lm - **CRI>90** - 21°
			22**107210**-00	22**107210-1241**		3000K - 2x2376lm - **CRI>90** - 21°
COB	blanco	2,20	22**107213**-00	22**107213-1241**	**50**	4000K - 2x2448lm - **CRI>90** - 28°
			22**107212**-00	22**107212-1241**		3000K - 2x2376lm - **CRI>90** - 28°
COB	blanco	2,20	22**107215**-00	22**107215-1241**	**50**	4000K - 2x2262lm - **CRI>90** - 40°
			22**107214**-00	22**107214-1241**		3000K - 2x2103lm - **CRI>90** - 40°

Kit de alimentación EM	
1h	220**96015**-00
3h	220**96033**-00

Kit para la alimentación en versión EM con conectores. Para una sola lámpara de emergencia.

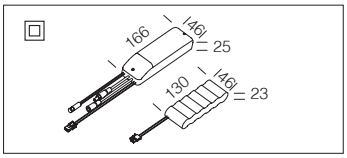

IP20 IK07

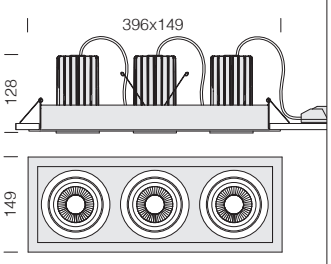



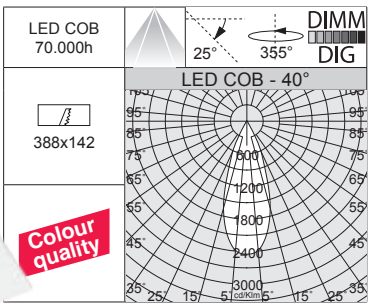

Bajo pedido: disponible en versión color negro.



Trimless 70 - B3

		CLD		CLD D-DIG (DALI)		LÚMENES DE SALIDA (tq= 25 °C)
LED	color	peso	código	código	W tot	K - ølm - CRI - grados
COB	blanco	3,10	22**107311**-00	22**107311-1241**	**75**	4000K - 3x2448lm - **CRI>90** - 21°
			22**107310**-00	22**107310-1241**		3000K - 3x2376lm - **CRI>90** - 21°
COB	blanco	3,10	22**107313**-00	22**107313-1241**	**75**	4000K - 3x2448lm - **CRI>90** - 28°
			22**107312**-00	22**107312-1241**		3000K - 3x2376lm - **CRI>90** - 28°
COB	blanco	3,10	22**107315**-00	22**107315-1241**	**75**	4000K - 3x2262lm - **CRI>90** - 40°
			22**107314**-00	22**107314-1241**		3000K - 3x2103lm - **CRI>90** - 40°

Kit de alimentación EM	
1h	220**96015**-00
3h	220**96033**-00

Kit para la alimentación en versión EM con conectores. Para una sola lámpara de emergencia.

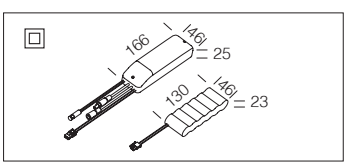



Cuerpo: de aluminio inyectado fundido a presión con focos ajustables y basculantes.

Equipamiento: los focos incorporan fijaciones de soporte de acero zincado que aseguran una adherencia perfecta al falso techo de 12 mm a 25 mm de espesor.

Lente: en PMMA de alta eficiencia con un coeficiente de deslumbramiento muy bajo.

LED: mantenimiento del flujo luminoso al 80%: 70.000h (L80B10). Factor de potencia >0,95.

Bajo pedido:
- disponible versión con bornero para cableado eléctrico en doble aislamiento con posibilidad de conexión en bucle (**-90**).
- versión con sistema avanzado de control domótico de la iluminación CASAMBI (luminarias **para instalar en falsos techos/paneles NO metálicos**). Para más información, consulte el capítulo *Componentes técnicos*.

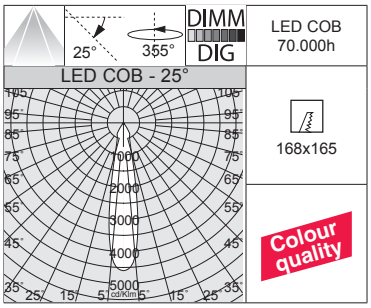

Bajo pedido: disponible en versión color negro.



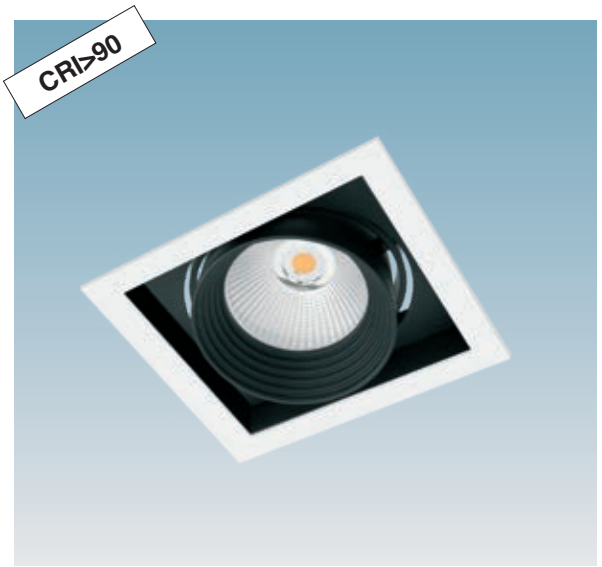

IP20 IK07

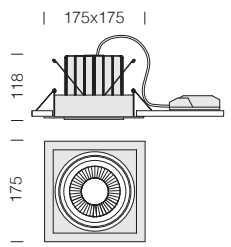

Trimless 111 - B1

		CLD		CLD D-DIG (DALI)		LÚMENES DE SALIDA (tq= 25 °C)
LED	color	peso	código	código	W tot	K - ølm - CRI - grados
COB	blanco	1,70	22**111111**-00	22**111111-1241**	**38**	4000K - 3654lm - **CRI>90** - 15°
			22**111110**-00	22**111110-1241**		3000K - 3398lm - **CRI>90** - 15°
COB	blanco	1,70	22**111113**-00	22**111113-1241**	**38**	4000K - 3583lm - **CRI>90** - 25°
			22**111112**-00	22**111112-1241**		3000K - 3332lm - **CRI>90** - 25°
COB	blanco	1,70	22**111115**-00	22**111115-1241**	**38**	4000K - 3534lm - **CRI>90** - 40°
			22**111114**-00	22**111114-1241**		3000K - 3287lm - **CRI>90** - 40°

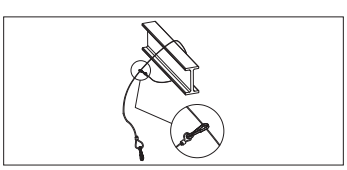

Cable de siguridad
2200**4112**-00
De acero, utilizar para la instalación de las luminarias en el interior de falsos techos.

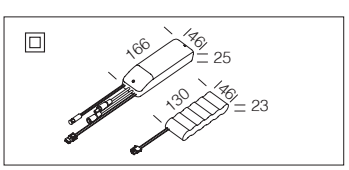

Kit de alimentación EM	
1h	220**96015**-00
3h	220**96033**-00
Kit para la alimentación en versión EM con conectores.	

IP20 IK07

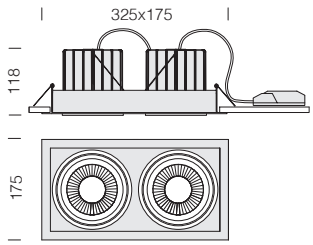



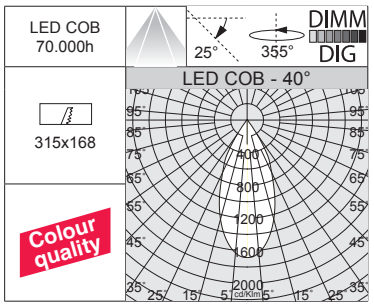

Bajo pedido: disponible en versión color negro.



Trimless 111 - B2

		CLD		CLD D-DIG (DALI)		LÚMENES DE SALIDA (tq= 25 °C)
LED	color	peso	código	código	W tot	K - ølm - CRI - grados
COB	blanco	3,10	22**111211**-00	22**111211-1241**	**76**	4000K - 2x3654lm - **CRI>90** - 15°
			22**111210**-00	22**111210-1241**		3000K - 2x3398lm - **CRI>90** - 15°
COB	blanco	3,10	22**111213**-00	22**111213-1241**	**76**	4000K - 2x3583lm - **CRI>90** - 25°
			22**111212**-00	22**111212-1241**		3000K - 2x3332lm - **CRI>90** - 25°
COB	blanco	3,10	22**111215**-00	22**111215-1241**	**76**	4000K - 2x3534lm - **CRI>90** - 40°
			22**111214**-00	22**111214-1241**		3000K - 2x3287lm - **CRI>90** - 40°

Kit de alimentación EM	
1h	220**96015**-00
3h	220**96033**-00

Kit para la alimentación en versión EM con conectores. Para una sola lámpara de emergencia.

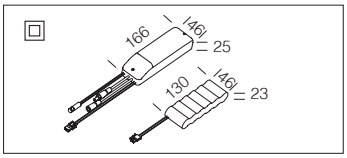

IP20 IK07

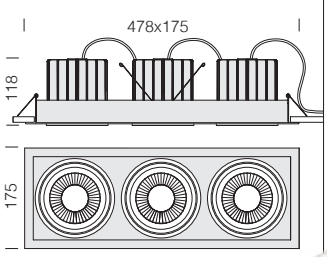



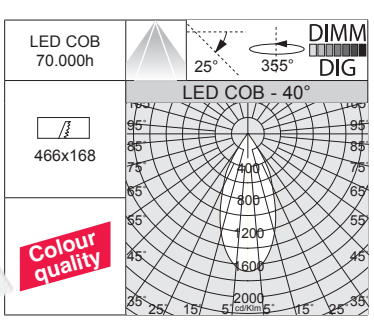

Bajo pedido: disponible en versión color negro.



Trimless 111 - B3

		CLD		CLD D-DIG (DALI)		LÚMENES DE SALIDA (tq= 25 °C)
LED	color	peso	código	código	W tot	K - ølm - CRI - grados
COB	blanco	4,40	22**111311**-00	22**111311-1241**	**114**	4000K - 3x3654lm - **CRI>90** - 15°
			22**111310**-00	22**111310-1241**		3000K - 3x3398lm - **CRI>90** - 15°
COB	blanco	4,40	22**111313**-00	22**111313-1241**	**114**	4000K - 3x3583lm - **CRI>90** - 25°
			22**111312**-00	22**111312-1241**		3000K - 3x3332lm - **CRI>90** - 25°
COB	blanco	4,40	22**111315**-00	22**111315-1241**	**114**	4000K - 3x3534lm - **CRI>90** - 40°
			22**111314**-00	22**111314-1241**		3000K - 3x3287lm - **CRI>90** - 40°

Kit de alimentación EM	
1h	220**96015**-00
3h	220**96033**-00

Kit para la alimentación en versión EM con conectores. Para una sola lámpara de emergencia.

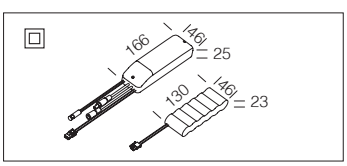



Marco: de chapa de acero.

Cuerpo: de aluminio

Difusor: de tecnopolímero opalescente con alto cociente de transmisión.

Cableado: rápido, no es necesario abrir la luminaria; equipado con conector rápido.

Instalación: idóneo para la instalación en falsos techos de listones con borde redondo de paso 100mm.

Low Flicker: luminaria con parpadeo (flicker) muy reducido; luz uniforme para una seguridad visual mayor.

Bajo pedido:

• disponible versión con bornero para cableado eléctrico en doble aislamiento con posibilidad de conexión en bucle (**-90**).

• versión con sistema avanzado de control domótico de la iluminación CASAMBI (luminarias **para instalar en falsos techos/paneles NO metálicos**). Para más información, consulte el capítulo *Componentes técnicos.*

v.a. IP20 IK05
v.l. IP40 IK05

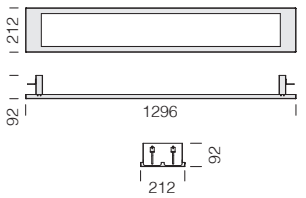

LED: mantenimiento del flujo luminoso al 80%: 50.000h (L80B20).
Factor de potencia ≥0,95.



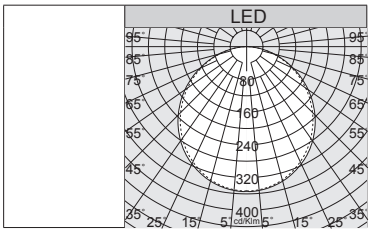

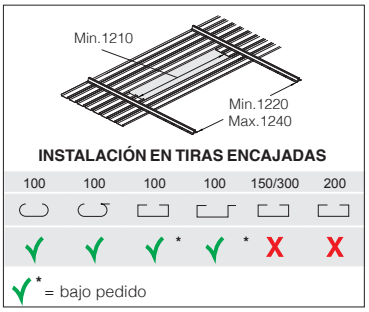

Nizza 2

		CLD			LÚMENES DE SALIDA (tq= 25 °C)
LED	color	peso	código	W tot	K - ølm - CRI
LED	blanco	3.00	22**184418**-00	**34**	4000K - 3200lm - CRI 83
			22**184419**-00		3000K - 3150lm - CRI 83

Kit de alimentación EM	
1h	220**96035**-00
3h	220**96037**-00
Kit para la alimentación en versión EM con conectores.	

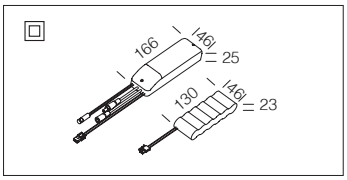

v.a. IP20 IK05
v.l. IP40 IK05

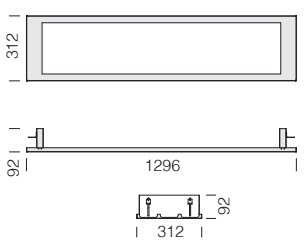

LED: mantenimiento del flujo luminoso al 80%: 50.000h (L80B20).
Factor de potencia ≥0,95.



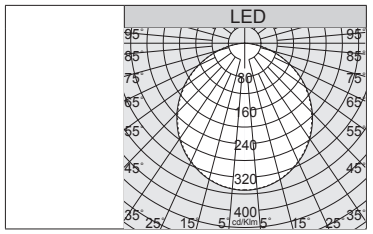

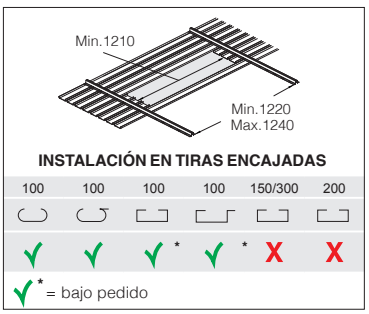

Nizza 3

		CLD		CLD-D (0-10V)	CLD D-DIG (DALI)		LÚMENES DE SALIDA (tq= 25 °C)
LED	color	peso	código	código	código	W tot	K - ølm - CRI
LED	blanco	4,10	22**185810**-00	22**185810-12**	22**185810-1241**	**34**	4000K - 3675lm - CRI 83
			22**185811**-00	22**185811-12**	22**185811-1241**		3000K - 3417lm - CRI 83

Kit de alimentación EM	
1h	220**96035**-00
3h	220**96037**-00
Kit para la alimentación en versión EM con conectores.	

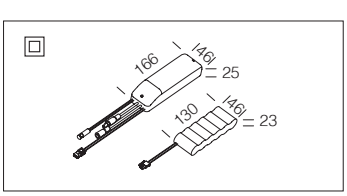

Cable de seguridad
2200**4112**-00
De acero, utilizar para la instalación de las luminarias en el interior de falsos techos.

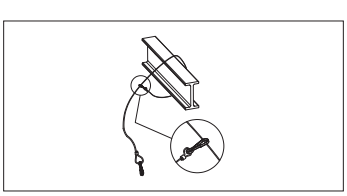



Toledo luminaria de diseño ultrafino y equipada con LED 3000/K4000K de alta eficiencia, ofrece una alta luminosidad y una emisión de luz difusa, manteniendo extremadamente bajos los consumos de energía e imponiéndose como el producto ideal en las aplicaciones de iluminación general y funcional.

Cuerpo y marco: cuerpo en chapa de acero y marco de aluminio, apoyo directo sobre la perfilería.

Cableado: rápido, no es necesario abrir la luminaria.

Factor de deslumbramiento UGR: UGR<19 (en cualquier situación)- EN 12464.

LED: mantenimiento del flujo luminoso al 90%: 80.000h (L90B10). Factor de potencia ≥0,95. Clasificación riesgo fotobiológico: grupo exento.

Bajo pedido:
• disponible Toledo y Toledo HP con bornero para cableado eléctrico en doble aislamiento con posibilidad de conexión en bucle (**-90**).
• versión con sistema avanzado de control domótico de la iluminación CASAMBI (luminarias **para instalar en falsos techos/paneles NO metálicos**). Para más información, consulte el capítulo *Componentes técnicos.*

Conector extra:
¡instalación rápida!

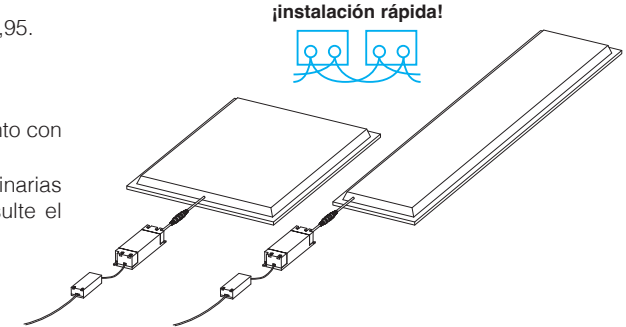

v.a. IP20 IK06
v.l. IP40 IK06

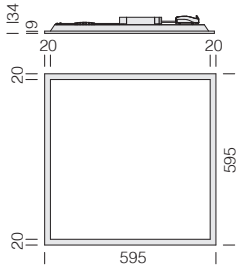



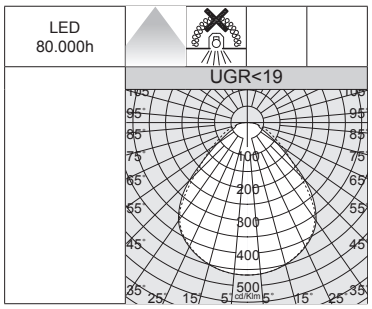



Difusor: de tecnopolímero prismático con alto cociente de transmisión.

LED: mantenimiento del flujo luminoso al 90%: 80.000h (L90B10). Factor de potencia ≥0,95.

Toledo HE - HIGH EFFICIENCY - UGR<19 - DIP SWITCH

		CLD				LÚMENES DE SALIDA (tq= 25 °C)
LED	color	peso	código	I out	W tot	K - ølm - CRI
LED	blanco	1,30	22**150311**-00	***650***	**23**	4000K - 3700lm - CRI>80

REGULACIÓN CON DIP SWITCH		
		LÚMENES DE SALIDA (tq= 25 °C)
I out	W tot	K - ølm - CRI
500	**17**	4000K - 2800lm - CRI>80
550	**19**	4000K - 3100lm - CRI>80
600	**21**	4000K - 3400lm - CRI>80
650	***23***	*4000K - 3700lm - CRI>80*

Para interruptor magnetotérmico de 16A: B16 = máx. 30 piezas C16 = máx. 50 piezas

Con **Toledo HE** es posible realizar un sistema **"LOOP-IN"**: sistema para conectar dos o más luminarias a la red eléctrica. De serie, Toledo HE dispone de una pinza que permite al instalador conectar el cable de la línea de alimentación al circuito interno a través de los bornes automáticos.

Kit de alimentación EM	
1h	220**96035**-00
3h	220**96037**-00
Kit para la alimentación en versión EM con conectores. Max 54W.	

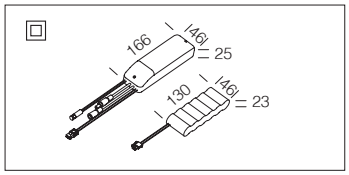

v.a. IP20 IK06
v.l. IP40 IK06

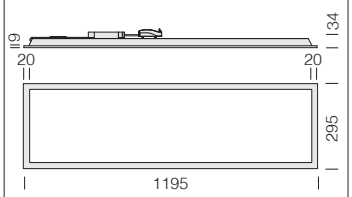



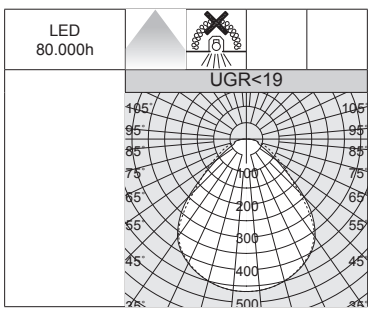

Difusor: de tecnopolímero prismático con alto cociente de transmisión.

LED: mantenimiento del flujo luminoso al 90%: 80.000h (L90B10). Factor de potencia ≥0,95.

Toledo R2 HE - HIGH EFFICIENCY - UGR<19 - DIP SWITCH

		CLD				LÚMENES DE SALIDA (tq= 25 °C)
LED	color	peso	código	I out	W tot	K - ølm - CRI
LED	blanco	1,70	22**150610**-00	***650***	**23**	4000K - 3700lm - CRI>80

REGULACIÓN CON DIP SWITCH		
		LÚMENES DE SALIDA (tq= 25 °C)
I out	W tot	K - ølm - CRI
500	**17**	4000K - 2800lm - CRI>80
550	**19**	4000K - 3100lm - CRI>80
600	**21**	4000K - 3400lm - CRI>80
650	***23***	*4000K - 3700lm - CRI>80*

Para interruptor magnetotérmico de 16A: B16 = máx. 30 piezas C16 = máx. 50 piezas

Con **Toledo HE** es posible realizar un sistema **"LOOP-IN"**: sistema para conectar dos o más luminarias a la red eléctrica. De serie, Toledo HE dispone de una pinza que permite al instalador conectar el cable de la línea de alimentación al circuito interno a través de los bornes automáticos.

Kit de alimentación EM	
1h	220**96035**-00
3h	220**96037**-00
Kit para la alimentación en versión EM con conectores. Max 54W.	

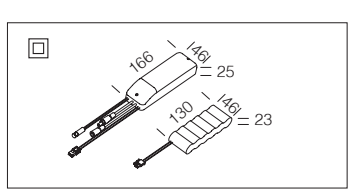

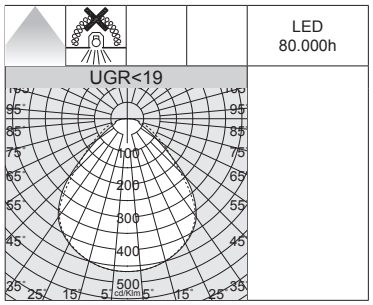



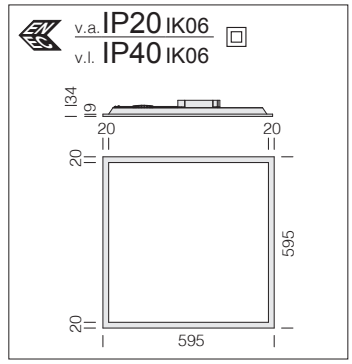

Difusor: de tecnopolímero prismático con alto cociente de transmisión.

LED: mantenimiento del flujo luminoso al 90%: 80.000h (L90B10). Factor de potencia ≥0,95.

Toledo HP - UGR<19					
		CLD			LÚMENES DE SALIDA (tq= 25 °C)
LED	color	peso	código	W tot	K - ølm - CRI
LED	blanco	1,30	22**150313-**00	**28**	4000K - 4050lm - CRI>80

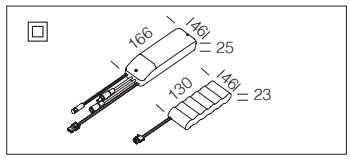

Kit de alimentación EM	
1h	220**96035**-00
3h	220**96037**-00
Kit para la alimentación en versión EM con conectores. Max 54W.	

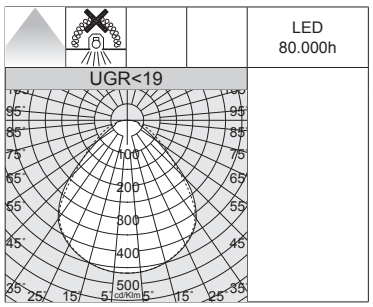



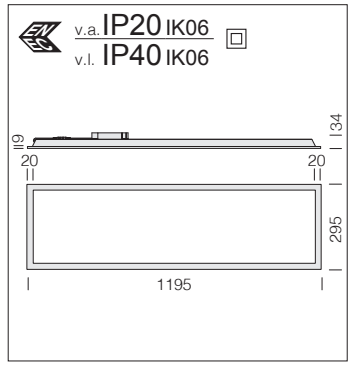

Difusor: de tecnopolímero prismático con alto cociente de transmisión.

LED: mantenimiento del flujo luminoso al 90%: 80.000h (L90B10). Factor de potencia ≥0,95.

Toledo HP R2 - UGR<19					
		CLD			LÚMENES DE SALIDA (tq= 25 °C)
LED	color	peso	código	W tot	K - ølm - CRI
LED	blanco	1,70	22**150413**-00	**28**	4000K - 4050lm - CRI>80

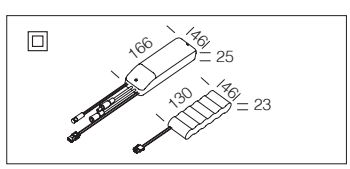

Kit de alimentación EM	
1h	220**96035**-00
3h	220**96037**-00
Kit para la alimentación en versión EM con conectores. Max 54W.	

v.a. IP20 IK06
v.l. IP40 IK06

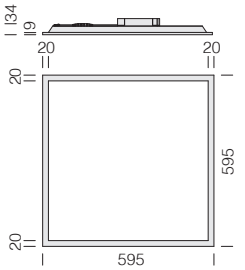

Difusor: de tecnopolímero prismático con alto cociente de transmisión.

LED: mantenimiento del flujo luminoso al 90%: 80.000h (L90B10). Factor de potencia ≥0,95.



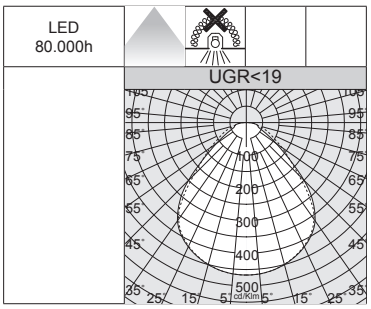

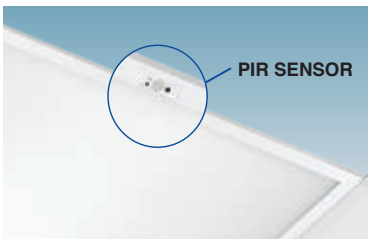

Toledo - UGR<19					
		CLD			LÚMENES DE SALIDA (tq= 25 °C)
LED	color	peso	código	W tot	K - ølm - CRI
LED	blanco	1,30	22**150310-**00	**25**	4000K - 3640lm - CRI>80
			22**150310-39**		3000K - 3458lm - CRI>80



Mando a distancia - 220**99041**-00
Control remoto que permite modificar los parámetros de la instalación realizada sin tener que acceder directamente a la luminaria.

Toledo SENSOR					
		CLD (sensor ON-OFF)			LÚMENES DE SALIDA (tq= 25 °C)
LED	color	peso	código	W tot	K - ølm - CRI
LED	blanco	1,30	22**150310-19**	**40**	4000K - 5200lm - CRI>80

RADAR SENSOR integrado (subcódigo -19): es un dispositivo electrónico que detecta inmediatamente cualquier presencia que entre en su campo de acción. Cuando el sensor detecta movimiento en el área de vigilancia, la luz permanece encendida. Cuando el sensor no detecta movimiento y en función del nivel de luminosidad detectado en el entorno, la luz se apagará tras un tiempo preestablecido.

v.a. IP20 IK06
v.l. IP40 IK06

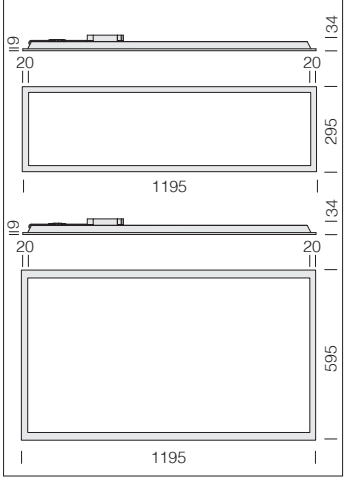

Difusor: de tecnopolímero prismático con alto cociente de transmisión.

LED: mantenimiento del flujo luminoso al 90%: 80.000h (L90B10). Factor de potencia ≥0,95.



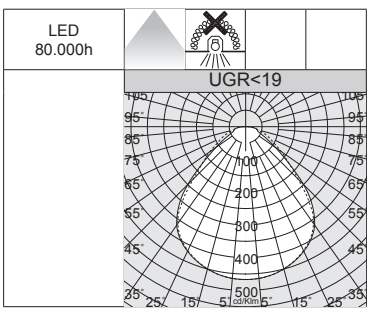

Toledo R4: de serie con doble driver; la posibilidad de conexión en loop-in con subcódigo -90.

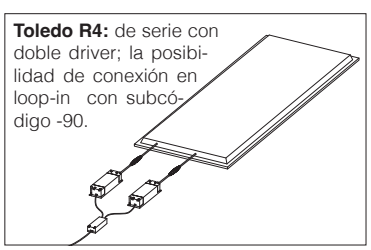

Toledo R2 - UGR<19					
		CLD			LÚMENES DE SALIDA (tq= 25 °C)
LED	color	peso	código	W tot	K - ølm - CRI
LED	blanco	1,70	22**150410-**00	**25**	4000K - 3640lm - CRI>80
			22**150410-39**		3000K - 3458lm - CRI>80

Toledo R4 - UGR<19					
		CLD			LÚMENES DE SALIDA (tq= 25 °C)
LED	color	peso	código	W tot	K - ølm - CRI
LED	blanco	3,40	22**150811-**00	**52**	4000K - 7353lm - CRI>80
			22**150811-39**		3000K - 6985lm - CRI>80
Posibilidad de variar la corriente de alimentación (debe solicitarse en el momento) mediante el ajuste de la eficiencia energética a cualquier requisito de diseño.					

Kit de alimentación EM	
1h	220**96035**-00
3h	220**96037**-00
Kit para la alimentación (para medio circuito) en versión EM con conectores. Max 54W.	

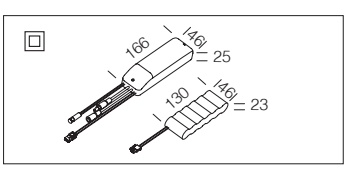

Fosnova

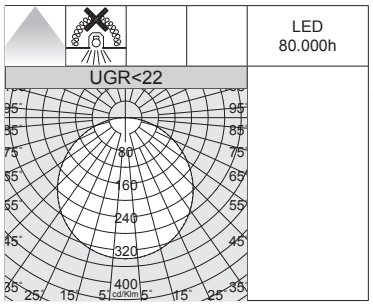



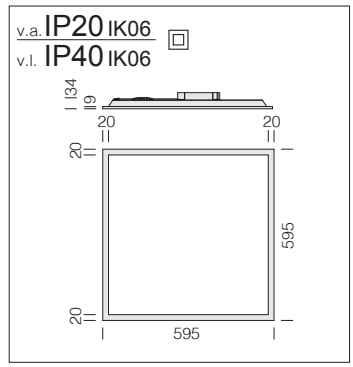

Difusor: de tecnopolímero opalescente con alto cociente de transmisión.

LED: mantenimiento del flujo luminoso al 90%: 80.000h (L90B10). Factor de potencia ≥0,95.

Toledo HP - UGR<22					
		CLD			LÚMENES DE SALIDA (tq= 25 °C)
LED	color	peso	código	W tot	K - ølm - CRI
LED	blanco	1,30	22**150211-**00	**28**	4000K - 4150lm - CRI>80

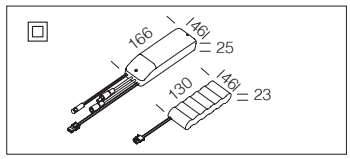

Kit de alimentación EM	
1h	220**96035**-00
3h	220**96037**-00
Kit para la alimentación en versión EM con conectores. Max 54W.	

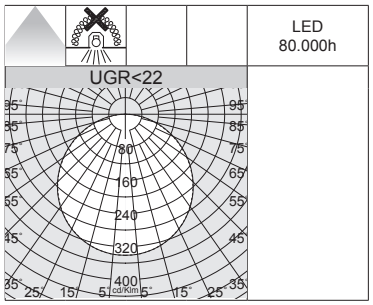



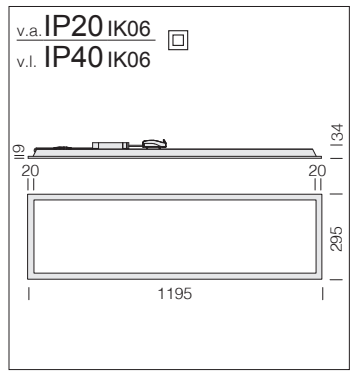

Difusor: de tecnopolímero opalescente con alto cociente de transmisión.

LED: mantenimiento del flujo luminoso al 90%: 80.000h (L90B10). Factor de potencia ≥0,95.

Toledo HP R2 - UGR<22					
		CLD			LÚMENES DE SALIDA (tq= 25 °C)
LED	color	peso	código	W tot	K - ølm - CRI
LED	blanco	1,70	22**150711-**00	**28**	4000K - 4150lm - CRI>80

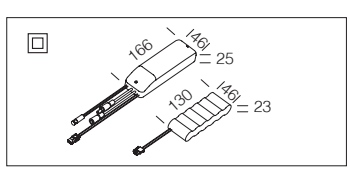

Kit de alimentación EM	
1h	220**96035**-00
3h	220**96037**-00
Kit para la alimentación en versión EM con conectores. Max 54W.	

v.a. IP20 IK06
v.l. IP40 IK06

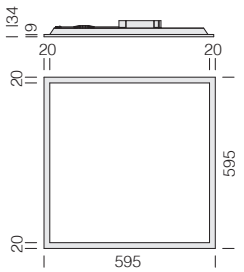

Difusor: de tecnopolímero opalescente con alto cociente de transmisión.

LED: mantenimiento del flujo luminoso al 90%: 80.000h (L90B10). Factor de potencia ≥0,95.



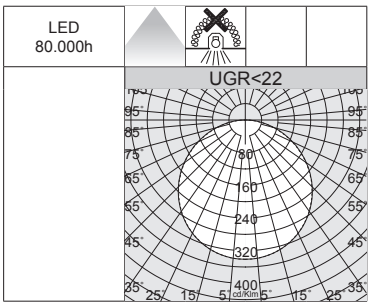

Toledo - UGR<22					
		CLD			LÚMENES DE SALIDA (tq= 25 °C)
LED	color	peso	código	W tot	K - ølm - CRI
LED	blanco	1,30	22**150210-**00	**25**	4000K - 3710lm - CRI>80
			22**150210-39**		3000K - 3525lm - CRI>80

Kit de alimentación EM	
1h	220**96035**-00
3h	220**96037**-00
Kit para la alimentación en versión EM con conectores. Max 54W.	

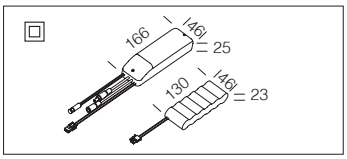

v.a. IP20 IK06
v.l. IP40 IK06

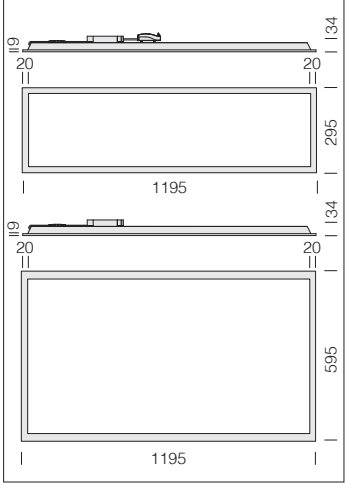

Difusor: de tecnopolímero opalescente con alto cociente de transmisión.

LED: mantenimiento del flujo luminoso al 90%: 80.000h (L90B10). Factor de potencia ≥0,95.



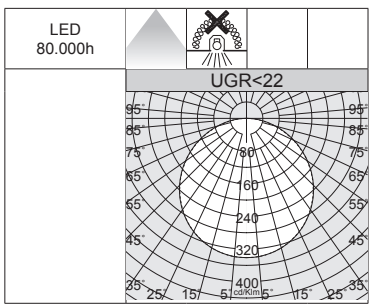

Toledo R4: de serie con doble driver; la posibilidad de conexión en loop-in con subcódigo -90.

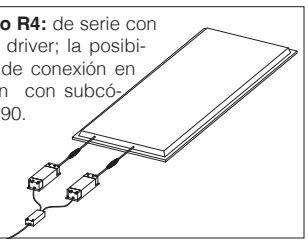

Toledo R2 - UGR<22					
		CLD			LÚMENES DE SALIDA (tq= 25 °C)
LED	color	peso	código	W tot	K - ølm - CRI
LED	blanco	1,70	22**150710-**00	**25**	4000K - 3710lm - CRI>80
			22**150710-39**		3000K - 3525lm - CRI>80

Toledo R4 - UGR<22					
		CLD			LÚMENES DE SALIDA (tq= 25 °C)
LED	color	peso	código	W tot	K - ølm - CRI
LED	blanco	3,40	22**150810-**00	**52**	4000K - 7710lm - CRI>80
			22**150810-39**		3000K - 7324lm - CRI>80
Posibilidad de variar la corriente de alimentación (debe solicitarse en el momento) mediante el ajuste de la eficiencia energética a cualquier requisito de diseño.					

Kit de alimentación EM	
1h	220**96035**-00
3h	220**96037**-00
Kit para la alimentación (para medio circuito) en versión EM con conectores. Max 54W.	

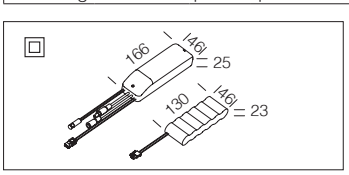

Toledo TW-HCL

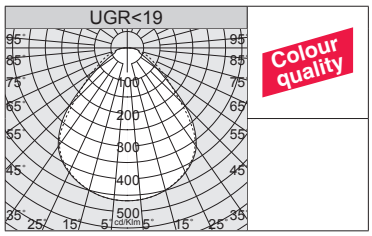

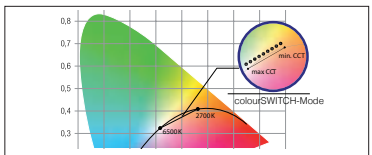

- Rango de ajuste de la temperatura del color 2700K-6500K en escala lineal
- MacAdams 3
- Gama de atenuación: 3-100% en todo el rango
- Flicker ≤4%
- Temperatura del color constante en toda la gama de atenuación
- flujo luminoso constante



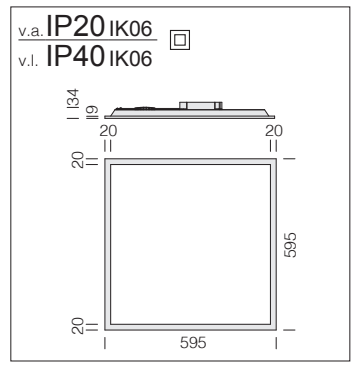

Difusor: de tecnopolímero prismático con alto cociente de transmisión.

LED: mantenimiento del flujo luminoso al 90%: 80.000h (L90B10). Factor de potencia ≥0,95.

Toledo TW - UGR<19

		CLD D-DIG (DALI)			LÚMENES DE SALIDA (tq= 25 °C)
LED	color	peso	código	W tot	K - ølm - CRI
LED	blanco	1,30	22**150310-0024**	**40**	2700K÷6500K - 4681lm - **CRI>90**

CARACTERÍSTICAS TÉCNICAS - VERSIÓN TW BASIC:

colourSWITCH función : para controlar el sistema mediante colourSWITCH, es posible usar un botón convencional. No está permitido el uso del botón con el indicador luminoso. Si el sistema se controla mediante DALI/DSI, el colourSWITCH no está disponible. El sistema de control mediante botón puede tener varios ajustes:
- breve presión: ajuste de la temperatura de color mediante el colourSWITCH con modo de 9 valores entre 2.700 y 6.500 K.
- presión larga (> 1 s): ajuste continuo de la temperatura de color.

Una vez completada, la dirección de la temperatura de color se invertirá. En instalaciones de driver LED con diversas temperaturas de color o direcciones de temperatura de color opuestas (por ej. tras la extensión de un sistema), todos los drivers LED pueden sincronizarse a 4.500 K manteniendo pulsado el botón durante 10 segundos.

switchDIM función
La función switchDIM integrada permite conectar directamente un botón para utilizar el atenuador y el encendido. Con una breve presión (< 0.6 s) el driver LED se enciende o se apaga. El nivel de atenuación se guarda con el apagado y se restaura con el encendido. Manteniendo pulsado el botón, los módulos LED se regulan. Soltando el botón y volviéndolo a pulsar de nuevo, los módulos LED se regulan en sentido contrario. En instalaciones de driver LED con diversos niveles de atenuación o direcciones de atenuación opuestas (por ej. tras una extensión del sistema), todos los drivers LED pueden sincronizarse a nivel de atenuación al 50% manteniendo pulsado el botón durante 10 segundos. No está permitido el uso del botón con el indicador luminoso.

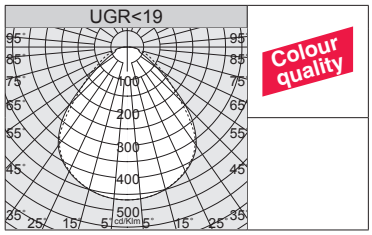



- Rango de ajuste de la temperatura del color 2700K-6500K en escala lineal
- Gama de atenuación: 3-100% en todo el rango
- Disolvencia durante el apagado
- Flicker <4%
- Temperatura del color constante en toda la gama de atenuación
- Led driver con proceso automatizado de calibración de la temperatura del color deseada y del flujo luminoso requerido



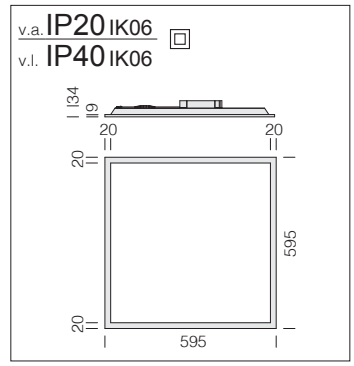

Difusor: de tecnopolímero prismático con alto cociente de transmisión.

LED: mantenimiento del flujo luminoso al 90%: 80.000h (L90B10). Factor de potencia ≥0,95.

Toledo HCL - UGR<19

		CLD DW (HCL)			LÚMENES DE SALIDA (tq= 25 °C)
LED	color	peso	código	W tot	K - ølm - CRI
LED	blanco	1,30	22**150310-89**	**40**	2700K÷6500K - 4681lm - **CRI>90**

CARACTERÍSTICAS TÉCNICAS - VERSIÓN HCL WIRELESS:

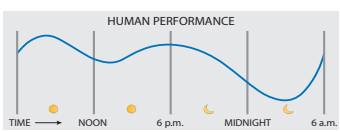

La función del blanco dinámico de 2700K÷6500K facilita un sentido de paso del tiempo (ritmo circadiano) y permite la creación de escenas y modos que pueden alinearse con nuestras actividades diarias. La iluminación circadiana mediante el ajuste del blanco dinámico es la mejor solución en espacios como aulas de escuelas, campus universitarios, oficinas y hospitales, resultando ser el primer paso hacia el concepto de HCL (Human Centric Light) que contempla la simulación de la evolución de la luz solar en interiores durante todo el día.

EJEMPLO DE INSTALACIÓN HCL WIRELESS (PUNTO PUNTO)

La luminaria de serie está equipada con un dispositivo inalámbrico, controlada cómodamente por un smartphone/tableta mediante la **app gratuita**.

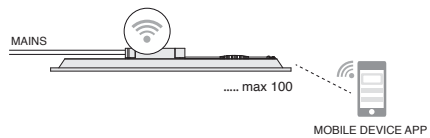



Instalación en el plafón con marco



Marco para Toledo - 600x600 h70	
blanco	220**97003**-00
Marco de aluminio barnizado blanco; se utiliza para la instalación en el plafón.	

Marco para Toledo - 600x1200 h76	
blanco	220**97005**-00
Marco de aluminio barnizado blanco; se utiliza para la instalación en el plafón.	



Marco R para Toledo - 1200x300 h70	
blanco	220**97004**-00
Marco de aluminio barnizado blanco; se utiliza para la instalación en el plafón.	

1) Monte el marco de acuerdo con la siguiente figura (**fig.1**)

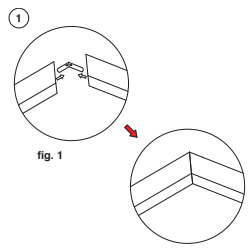

fig. 1

2) Instalación

- Realice 4 agujeros en la posición marcada con los tacos de expansión y los tornillos autorroscantes (no apriete demasiado).
- Instale el marco en el techo.
- Desplace y fije el marco plafón (de izquierda a derecha o de derecha a izquierda) mediante la ranura.
- Apriete con los tornillos autorroscantes.
- Abra el marco **B** lateralmente, inserte el panel en el marco, y luego fije el marco con los tornillos de cierre.

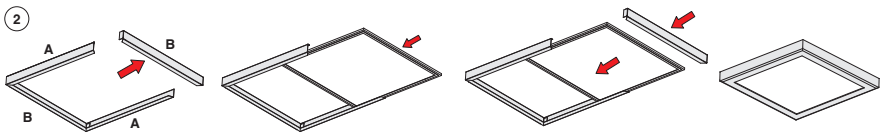

Muelles para empotrar Toledo	
x 4	220**24301**-00
Muelles para instalarlo empotrado sin apoyo para cartonjeso.	

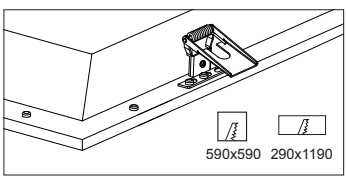

Marco - 600x600
220**97010**-00
Ideal para la instalación de la luminaria en falsos techos con estructura oculta.

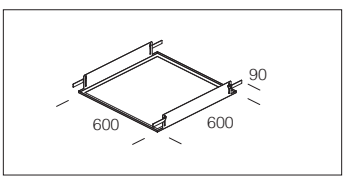

Cable de siguridad
2200**4112**-00
De acero, utilizar para la instalación de las luminarias en el interior de falsos techos.

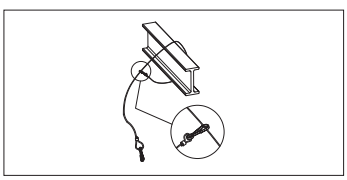

Marco - 620x620
220**97015**-00
Ideal para la instalación de la luminaria en techos registrables de pladur.

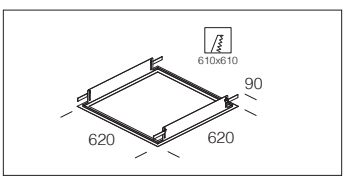

Marco R - 1200x300
220**97014**-00
Ideal para la instalación de la luminaria en falsos techos con estructura oculta.

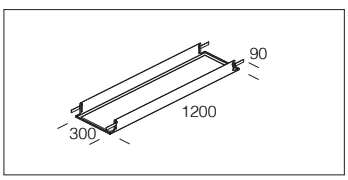

Fosnova



Marco: de aluminio.

Placa interna: de PMMA.

Difusor: de tecnopolímero opalescente con alto cociente de transmisión.

Cableado: equipado con conector rápido.

LED: fuentes de luz de alta eficiencia.

Low Flicker: luminaria con parpadeo (flicker) muy reducido; luz uniforme para una seguridad visual mayor.

Bajo pedido:

• disponible versión con bornero para cableado eléctrico en doble aislamiento con posibilidad de conexión en bucle (**-90**).

• versión con sistema avanzado de control domótico de la iluminación CASAMBI (luminarias **para instalar en falsos techos/paneles NO metálicos**).

Para más información, consulte el capítulo *Componentes técnicos.*



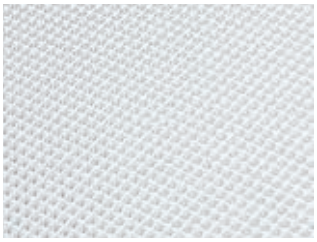

La calidad de los materiales representa un factor fundamental para la estética y el rendimiento del producto, convirtiéndose en un elemento decisivo principalmente por su durabilidad real. En el caso del Pannello y PanelTech, esta placa está realizada en un material altamente eficiente, el **PMMA** (polimetilmetacrilato), un polímero que mantiene inalteradas sus características a lo largo del tiempo y evita la tendencia al amarilleo.
Fosnova ha elegido producir Pannello y PanelTech con materiales que garanticen una larga vida útil, con el fin de conservar realmente inalteradas las características técnicas básicas: mantenimiento del flujo luminoso al 80% **40.000÷50.000h** (L80B20), perfecta reproducción del color (**CRI≥80 o CRI>90 - CRI 93**), ausencia de deslumbramiento (**UGR<19**) y bajo nivel de flickering.

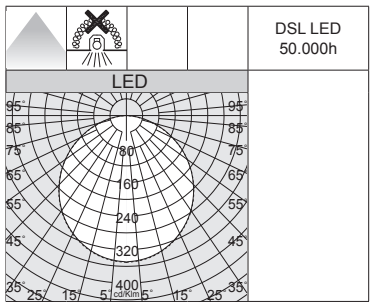

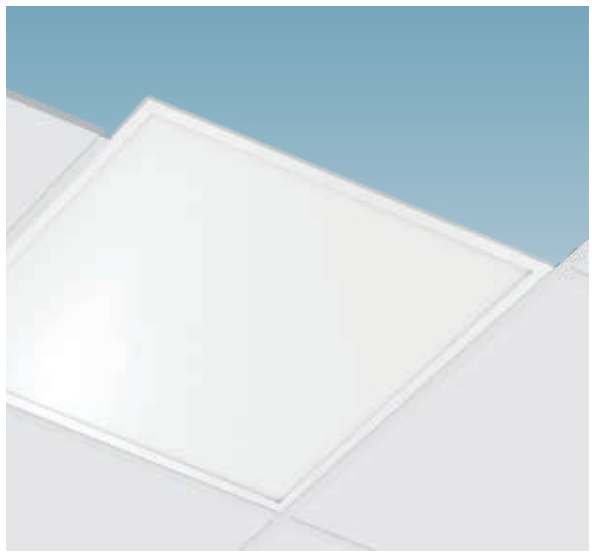

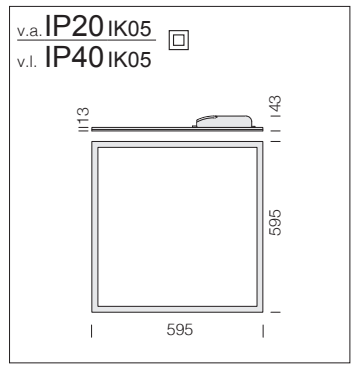

Placa interna: de PMMA.

LED: mantenimiento del flujo luminoso al 80%: 50.000h (L80B20). Factor de potencia ≥0,95.

Pannello B					
		CLD			LÚMENES DE SALIDA (tq= 25 °C)
LED	color	peso	código	W tot	K - ølm - CRI
LED	blanco	1,90	22**184371**-00	**34**	4000K - 3560lm - CRI>80
			22**184373**-00		3000K - 3311lm - CRI>80
			22**184371-0083**		6500K - 3560lm - CRI>80

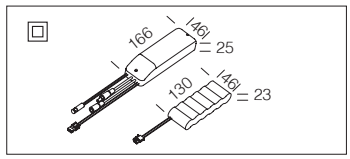

Kit de alimentación EM	
1h	220**96035**-00
3h	220**96037**-00
Kit para la alimentación en versión EM con conectores. Max 54W.	

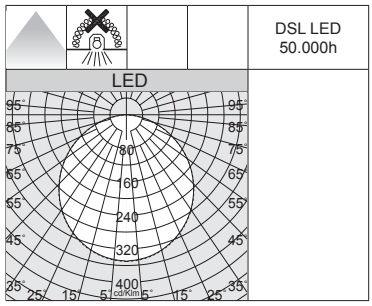



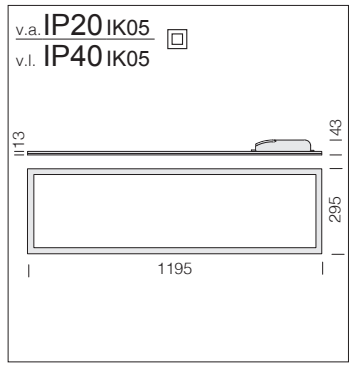

Placa interna: de PMMA.

LED: mantenimiento del flujo luminoso al 80%: 50.000h (L80B20). Factor de potencia ≥0,95.

Pannello B - R2					
		CLD			LÚMENES DE SALIDA (tq= 25 °C)
LED	color	peso	código	W tot	K - ølm - CRI
LED	blanco	2,60	22**185216-**00	**34**	4000K - 3560lm - CRI>80

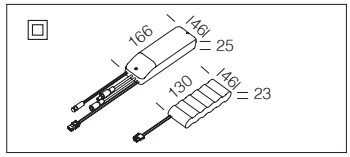

Kit de alimentación EM	
1h	220**96035**-00
3h	220**96037**-00
Kit para la alimentación en versión EM con conectores. Max 54W.	

v.a. IP20 IK05
v.l. IP40 IK05

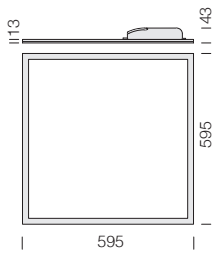



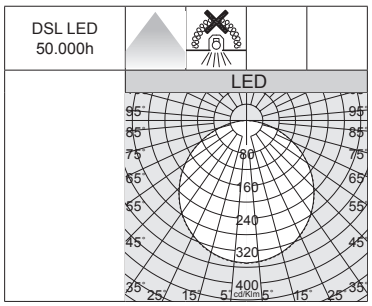

Placa interna: de PMMA.

LED: mantenimiento del flujo luminoso al 80%: 50.000h (L80B20). Factor de potencia ≥0,95.

Pannello B - DIP SWITCH

		CLD				LÚMENES DE SALIDA (tq= 25 °C)
LED	color	peso	código	I out	W tot	K - ølm - CRI
LED	blanco	1,90	22**184301**-00	***900***	**30**	4000K - 3202lm - CRI>80
			22**184301-39**			3000K - 3042lm - CRI>80

REGULACIÓN CON DIP SWITCH		
		LÚMENES DE SALIDA (tq= 25 °C)
I out	W tot	K - ølm - CRI
850	28	4000K - 3024lm - CRI>80
900	***30***	*4000K - 3202lm - CRI>80*
950	31	4000K - 3381lm - CRI>80
1050	34	4000K - 3738lm - CRI>80

REGULACIÓN CON DIP SWITCH		
		LÚMENES DE SALIDA (tq= 25 °C)
I out	W tot	K - ølm - CRI
850	28	3000K - 2873lm - CRI>80
900	***30***	*3000K - 3042lm - CRI>80*
950	31	3000K - 3212lm - CRI>80
1050	34	3000K - 3551lm - CRI>80

Kit de alimentación EM	
1h	220**96035**-00
3h	220**96037**-00
Kit para la alimentación en versión EM con conectores. Max 54W.	

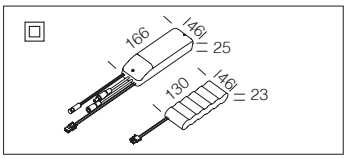

v.a. IP20 IK05
v.l. IP40 IK05

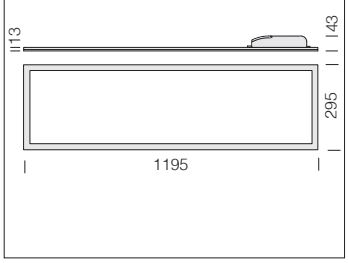

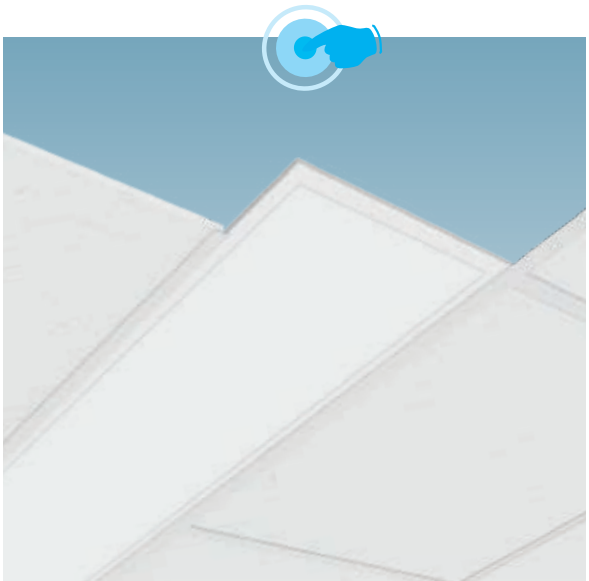

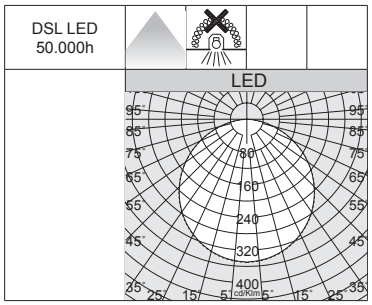

Placa interna: de PMMA.

LED: mantenimiento del flujo luminoso al 80%: 50.000h (L80B20). Factor de potencia ≥0,95.

Pannello B - R2 - DIP SWITCH

		CLD				LÚMENES DE SALIDA (tq= 25 °C)
LED	color	peso	código	I out	W tot	K - ølm - CRI
LED	blanco	2,60	22**185204**-00	***850***	**34**	4000K - 3738lm - CRI>80
			22**185204-39**			3000K - 3551lm - CRI>80

REGULACIÓN CON DIP SWITCH		
		LÚMENES DE SALIDA (tq= 25 °C)
I out	W tot	K - ølm - CRI
700	27	4000K - 3079lm - CRI>80
800	31	4000K - 3517lm - CRI>80
850	***34***	*4000K - 3738lm - CRI>80*

REGULACIÓN CON DIP SWITCH		
		LÚMENES DE SALIDA (tq= 25 °C)
I out	W tot	K - ølm - CRI
700	27	3000K - 2924lm - CRI>80
800	31	3000K - 3341lm - CRI>80
850	***34***	*3000K - 3551lm - CRI>80*

Kit de alimentación EM	
1h	220**96035**-00
3h	220**96037**-00
Kit para la alimentación en versión EM con conectores. Max 54W.	

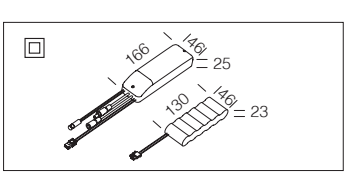

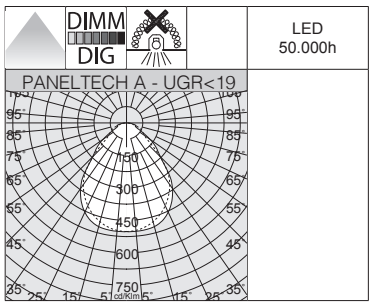



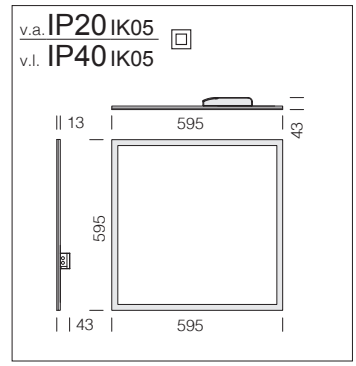

Placa interna: de PMMA.

Difusor: de tecnopolímero prismático con alto cociente de transmisión.

LED: mantenimiento del flujo luminoso al 80%: 50.000h (L80B20). Factor de potencia ≥0,95.

PanelTech A - UGR<19

		CLD		CLD D-DIG (DALI)		LÚMENES DE SALIDA (tq= 25 °C)
LED	color	peso	código	código	W tot	K - ølm - CRI
LED	blanco	1,90	22**184810**-00	22**184810-1241**	**34**	4000K - 3527lm - CRI>80
			22**184811**-00	22**184811-1241**		3000K - 3353lm - CRI>80

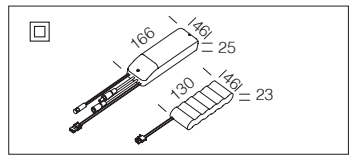

Kit de alimentación EM	
1h	220**96035**-00
3h	220**96037**-00
Kit para la alimentación en versión EM con conectores. Max 54W.	

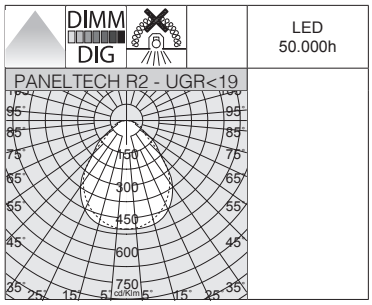



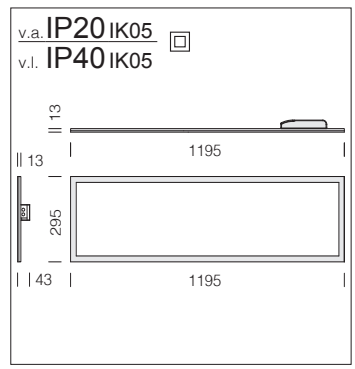

Placa interna: de PMMA.

Difusor: de tecnopolímero prismático con alto cociente de transmisión.

LED: mantenimiento del flujo luminoso al 80%: 50.000h (L80B20). Factor de potencia ≥0,95.

PanelTech R2 - UGR<19

		CLD		CLD D-DIG (DALI)		LÚMENES DE SALIDA (tq= 25 °C)
LED	color	peso	código	código	W tot	K - ølm - CRI
LED	blanco	2,60	22**185210**-00	22**185210-1241**	**34**	4000K - 3470lm - CRI>80
			22**185211**-00	22**185211-1241**		3000K - 3353lm - CRI>80

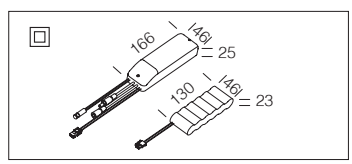

Kit de alimentación EM	
1h	220**96035**-00
3h	220**96037**-00
Kit para la alimentación en versión EM con conectores. Max 54W.	

v.a. IP20 IK05 □
v.l. IP40 IK05

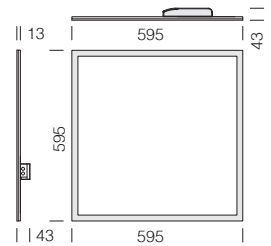



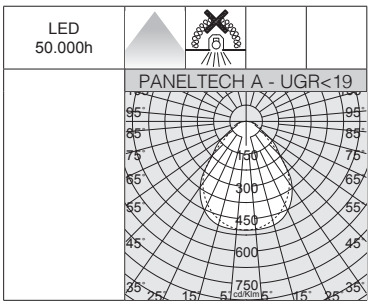

Placa interna: de PMMA.

Difusor: de tecnopolímero prismático con alto cociente de transmisión.

LED: mantenimiento del flujo luminoso al 80%: 50.000h (L80B20).
Factor de potencia ≥0,95.

PanelTech A - UGR<19 - DIP SWITCH

		CLD				LÚMENES DE SALIDA (tq= 25 °C)
LED	color	peso	código	I out	W tot	K - ølm - CRI
LED	blanco	1,90	22**184802**-00	***950***	**31**	4000K - 3385lm - CRI>80
			22**184802-39**			3000K - 3218lm - CRI>80

REGULACIÓN CON DIP SWITCH		
		LÚMENES DE SALIDA (tq= 25 °C)
I out	W tot	K - ølm - CRI
850	**28**	4000K - 3072lm - CRI>80
900	**30**	4000K - 3229lm - CRI>80
950	***31***	*4000K - 3385lm - CRI>80*
1050	**34**	4000K - 3703lm - CRI>80

REGULACIÓN CON DIP SWITCH		
		LÚMENES DE SALIDA (tq= 25 °C)
I out	W tot	K - ølm - CRI
850	**28**	3000K - 2921lm - CRI>80
900	**30**	3000K - 3069lm - CRI>80
950	***31***	*3000K - 3218lm - CRI>80*
1050	**34**	3000K - 3521lm - CRI>80

Kit de alimentación EM	
1h	220**96035**-00
3h	220**96037**-00
Kit para la alimentación en versión EM con conectores. Max 54W.	

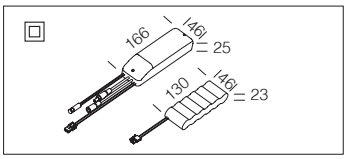

v.a. IP20 IK05 □
v.l. IP40 IK05

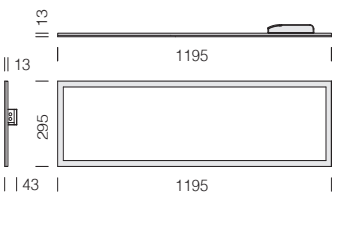



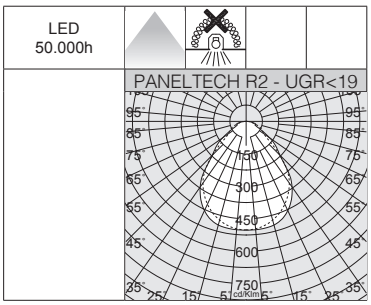

Placa interna: de PMMA.

Difusor: de tecnopolímero prismático con alto cociente de transmisión.

LED: mantenimiento del flujo luminoso al 80%: 50.000h (L80B20).
Factor de potencia ≥0,95.

PanelTech R2 - UGR<19 - DIP SWITCH

		CLD				LÚMENES DE SALIDA (tq= 25 °C)
LED	color	peso	codice	I out	W tot	K - ølm - CRI
LED	blanco	2,60	22**185205**-00	***800***	**31**	4000K - 3429lm - CRI>80
			22**185205-39**			3000K - 3258lm - CRI>80

REGULACIÓN CON DIP SWITCH		
		LÚMENES DE SALIDA (tq= 25 °C)
I out	W tot	K - ølm - CRI
700	**27**	4000K - 3000lm - CRI>80
800	***31***	*4000K - 3429lm - CRI>80*
850	**34**	4000K - 3643lm - CRI>80

REGULACIÓN CON DIP SWITCH		
		LÚMENES DE SALIDA (tq= 25 °C)
I out	W tot	K - ølm - CRI
700	**27**	3000K - 2850lm - CRI>80
800	***31***	*3000K - 3258lm - CRI>80*
850	**34**	3000K - 3461lm - CRI>80

Kit de alimentación EM	
1h	220**96035**-00
3h	220**96037**-00
Kit para la alimentación en versión EM con conectores. Max 54W.	

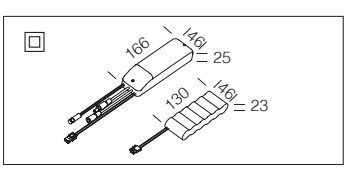

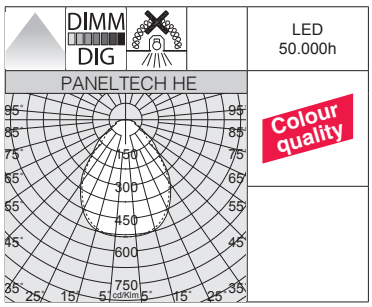

Para un mayor ahorro de energía, bajo pedido puede integrarse con la luminaria:

- **sensores externos de movimiento y luminosidad**
- **sistemas inteligentes de gestión del alumbrado con tecnología WIRELESS**



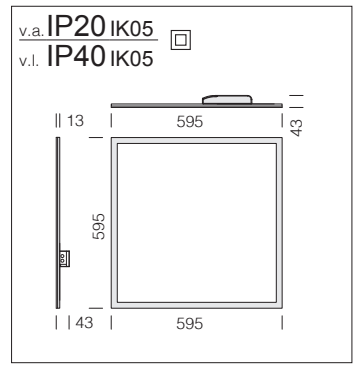

Placa interna: de PMMA.

Difusor: de tecnopolímero prismático con alto cociente de transmisión.

LED: mantenimiento del flujo luminoso al 80%: 50.000h (L80B20). Factor de potencia ≥0,95.

PanelTech HE A2 - UGR<19

		CLD		CLD D-DIG (DALI)		LÚMENES DE SALIDA (tq= 25 °C)
LED	color	peso	código	código	W tot	K - ølm - CRI
LED	blanco	1,90	22**184806**-00	22**184806-1241**	**27**	4000K - 3585lm - CRI>80

PanelTech HP A2 - UGR<19

		CLD		CLD D-DIG (DALI)		LÚMENES DE SALIDA (tq= 25 °C)
LED	color	peso	código	código	W tot	K - ølm - CRI
LED	blanco	1,90	22**184812**-00	22**184812-1241**	**47**	4000K - 4900lm - **CRI 93**

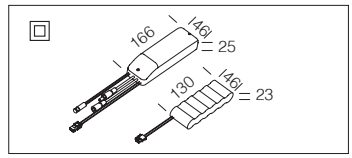

Kit de alimentación EM	
1h	220**96035**-00
3h	220**96037**-00

Kit para la alimentación en versión EM con conectores. Max 54W.

Para un mayor ahorro de energía, bajo pedido puede integrarse con la luminaria:

- **sensores externos de movimiento y luminosidad**
- **sistemas inteligentes de gestión del alumbrado con tecnología WIRELESS**



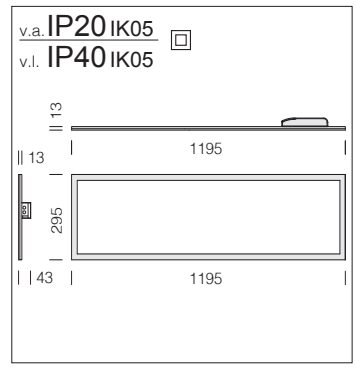

Placa interna: de PMMA.

Difusor: de tecnopolímero prismático con alto cociente de transmisión.

LED: mantenimiento del flujo luminoso al 80%: 50.000h (L80B20). Factor de potencia ≥0,95.

PanelTech HE R2 - UGR<19

		CLD		CLD D-DIG (DALI)		LÚMENES DE SALIDA (tq= 25 °C)
LED	color	peso	código	código	W tot	K - ølm - CRI
LED	blanco	2,60	22**185203**-00	22**185203-1241**	**27**	4000K - 3527lm - CRI>80

PanelTech HP R2 - UGR<19

		CLD		CLD D-DIG (DALI)		LÚMENES DE SALIDA (tq= 25 °C)
LED	color	peso	código	código	W tot	K - ølm - CRI
LED	blanco	2,60	22**185212**-00	22**185212-1241**	**47**	4000K - 4630lm - **CRI 93**

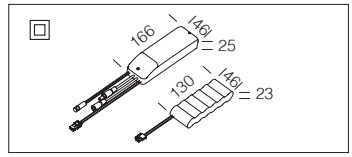

Kit de alimentación EM	
1h	220**96035**-00
3h	220**96037**-00

Kit para la alimentación en versión EM con conectores. Max 54W.

v.a. IP20 IK05
v.l. IP40 IK05

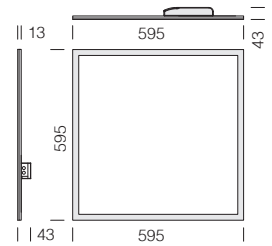



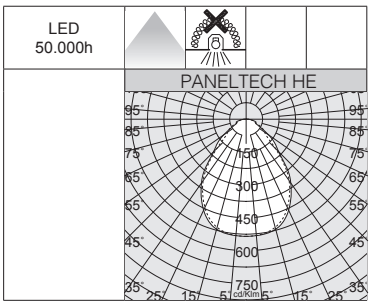

Placa interna: de PMMA.

Difusor: de tecnopolímero prismático con alto cociente de transmisión.

LED: mantenimiento del flujo luminoso al 80%: 50.000h (L80B20). Factor de potencia ≥0,95.

PanelTech HE A2 - UGR<19 - DIP SWITCH

		CLD				LÚMENES DE SALIDA (tq= 25 °C)
LED	color	peso	código	I out	W tot	K - ølm - CRI
LED	blanco	1,90	22**184807**-00	***700***	**26**	4000K - 3625lm - CRI>80

REGULACIÓN CON DIP SWITCH		
		LÚMENES DE SALIDA (tq= 25 °C)
I out	W tot	K - ølm - CRI
700	***26***	*4000K - 3625lm - CRI>80*
800	**30**	4000K - 4094lm - CRI>80
900	**34**	4000K - 4620lm - CRI>80
1000	**37**	4000K - 5021lm - CRI>80

Kit de alimentación EM	
1h	220**96035**-00
3h	220**96037**-00
Kit para la alimentación en versión EM con conectores. Max 54W.	

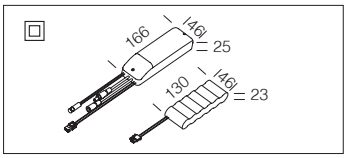

v.a. IP20 IK05
v.l. IP40 IK05

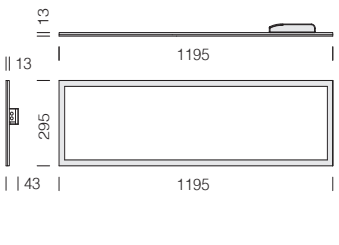



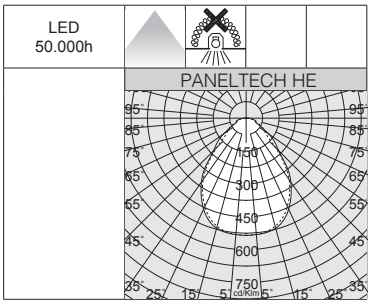

Placa interna: de PMMA.

Difusor: de tecnopolímero prismático con alto cociente de transmisión.

LED: mantenimiento del flujo luminoso al 80%: 50.000h (L80B20). Factor de potencia ≥0,95.

PanelTech HE R2 - UGR<19 - DIP SWITCH

		CLD				LÚMENES DE SALIDA (tq= 25 °C)
LED	color	peso	código	I out	W tot	K - ølm - CRI
LED	blanco	2,60	22**185207**-00	***700***	**26**	4000K - 3566lm - CRI>80

REGULACIÓN CON DIP SWITCH		
		LÚMENES DE SALIDA (tq= 25 °C)
I out	W tot	K - ølm - CRI
700	***26***	*4000K - 3566lm - CRI>80*
800	**30**	4000K - 4028lm - CRI>80
900	**34**	4000K - 4545lm - CRI>80
1000	**37**	4000K - 4940lm - CRI>80

Kit de alimentación EM	
1h	220**96035**-00
3h	220**96037**-00
Kit para la alimentación en versión EM con conectores. Max 54W.	

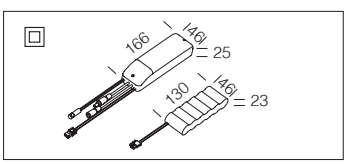

Instalación en el plafón con marco

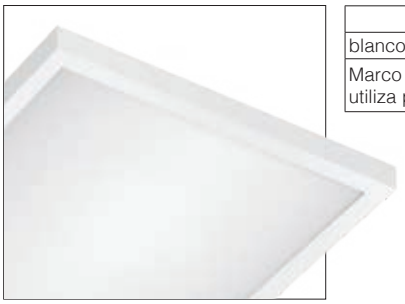

Marco - 600x600 h44	
blanco	220**97001**-00
Marco de aluminio barnizado blanco; se utiliza para la instalación en el plafón.	



Marco R - 1200x300 h44	
blanco	220**97002**-00
Marco de aluminio barnizado blanco; se utiliza para la instalación en el plafón.	

1) Monte el marco de acuerdo con la siguiente figura (**fig.1**)

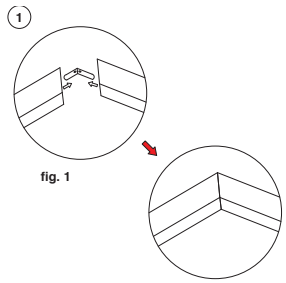

2) Instalación
- Realice 4 agujeros en la posición marcada con los tacos de expansión y los tornillos autorroscantes (no apriete demasiado).
- Instale el marco en el techo.
- Desplace y fije el marco plafón (de izquierda a derecha o de derecha a izquierda) mediante la ranura.
- Apriete con los tornillos autorroscantes.
- Abra el marco **B** lateralmente, inserte el panel en el marco, y luego fije el marco con los tornillos de cierre.

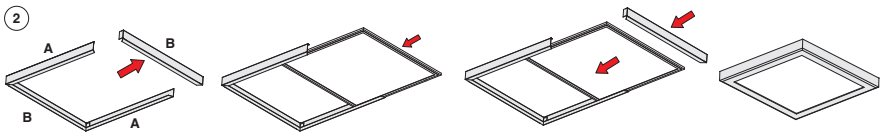

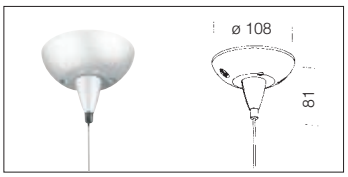

Suspensión simple	
plata	2200**3171**-00
blanco	2200**3112**-00
Incluye cable de acero (l = 100cm) con un dispositivo para el ajuste milimétrico. Carga max: 20 Kg.	

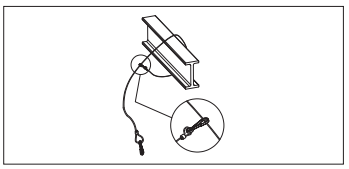

Cable de siguridad
2200**4112**-00
De acero, utilizar para la instalación de las luminarias en el interior de falsos techos.

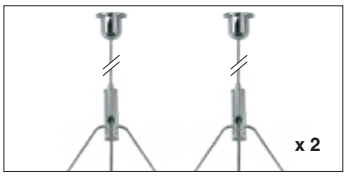

Suspensión con cable en Y		
x 2	acero	2200**3411**-00
Ideale para suspender luminarias con 2 puntos de fijación. El cable en Y garantiza el equilibrado de la luminaria. Kit con cable de acero de Ø 1,5 mm. L estándar 2 m. Carga máx. 15 kg.		

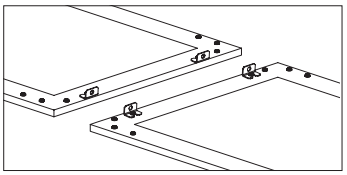

Soporte para tira continua	
acero	220**26960**-00
Utilizar para la instalación en tira continua.	

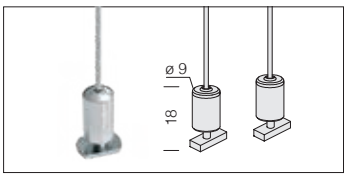

Suspensión simple	
niquelado	2200**3166**-00
Incluye cable de acero (L=1,50) con un dispositivo para el ajuste milimétrico (2 ud). Carga máx.:20Kg.	

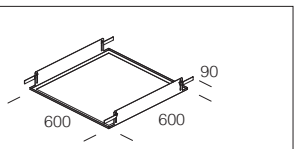

Marco - 600x600
220**97010**-00
Ideal para la instalación de la luminaria en falsos techos con estructura oculta.

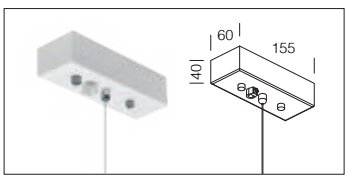

Suspensión simple con cable	
plata	2200**3176**-00
blanco	2200**3118**-00
Incluye cable de acero (L = 150cm) con un dispositivo para el ajuste milimétrico. Carga máx.:20Kg.	

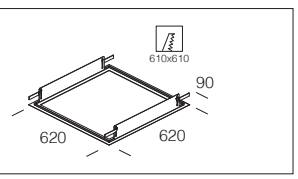

Marco - 620x620
220**97015**-00
Ideal para la instalación de la luminaria en techos registrables de pladur.

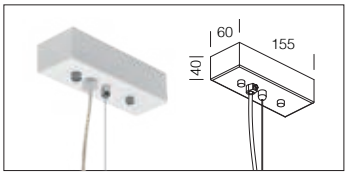

Suspensión electrificada con cable 3P	
plata	2200**3174**-00
blanco	2200**3190**-00
Incluye cable de acero (L = 100cm) con un dispositivo para el ajuste milimétrico y cable de alimentación. Carga máx.:20Kg.	

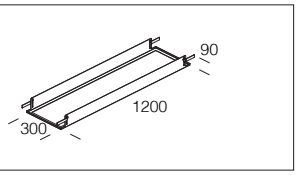

Marco R - 1200x300
220**97014**-00
Ideal para la instalación de la luminaria en falsos techos con estructura oculta.

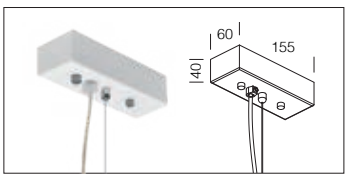

Suspensión electrificada con cable 5P	
blanco	2200**3120**-00
Incluye cable de acero (L = 150cm) y cable de alimentación. Para cableado en **EM y DIMM DALI**. Carga max: 20 Kg.	

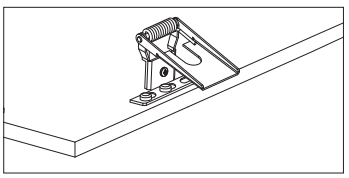

Muelles para empotrar	
x 4	2200**1491**-00
x 6	2200**1492**-00
Ideal para la instalación de la luminaria en techos registrables de pladur.	

versión Pannello		empotrado min/max
295x595 acc. 2200**1491**-00		min 280x580 max 285x585
295x295 acc. 2200**1491**-00		min 280x280 max 285x285
595x595 acc. 2200**1491**-00		min 580x580 max 585x585
295x1185 acc. 2200**1492**-00		min 280x1180 max 285x1185

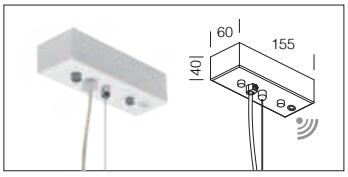

Suspensión electrificada WIRELESS 5P	
blanco	2200**3125**-00
Incluye cable de acero (L = 150cm) y cable de alimentación. Para la gestión **WIRELESS** de las versiones **DIMM DALI (Out DALI : Max 7mA).** Carga max: 20 Kg.	

Frame LED, *marco luminoso para falsos techos*, fácil de instalar, ideal como acabado estético para iluminación de acento. Perfecto para realzar espacios como pasillos, bibliotecas, restaurantes y salas de reuniones, combina un diseño moderno con una eficiencia luminosa, creando un ambiente elegante y acogedor.



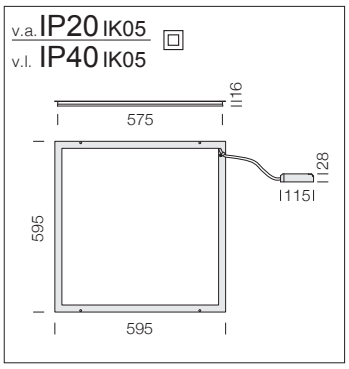

Cuerpo/Marco: de chapa de acero barnizado, apoyo directo sobre la perfilería.

LED: mantenimiento del flujo luminoso al 80%: 30.000h (L80B50). Factor de potencia ≥0,9.

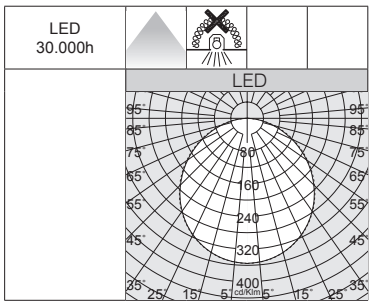



Frame LED - marco luminoso

		CLD			LÚMENES DE SALIDA (tq= 25 °C)
LED	color	peso	código	W tot	K - ølm - CRI
LED	blanco	0,50	22**187110**-00	**40**	4000K - 4000lm - CRI>80



Cuerpo: de chapa de acero barnizado con soportes para instalación y marco de aluminio.

Ópticas comfort: lentes secundarias en PMMA con reflector de policarbonato metalizado anti-deslumbramiento para un mejor comfort visual.

Difusor: de policarbonato transparente con alto cociente de transmisión.

Cableado: rápido, no es necesario abrir la luminaria; equipado con conector rápido.

LED: factor de potencia: ≥0,9. Mantenimiento del flujo luminoso al 80%: 50.000h (L80B20).
Clasificación riesgo fotobiológico: grupo exento.

Bajo pedido: versión con sistema avanzado de control domótico de la iluminación CASAMBI (luminarias **para instalar en falsos techos/paneles NO metálicos**). Para más información, consulte el capítulo *Componentes técnicos*.



Sky Panel es una familia de luminarias empotradas en el techo que recrea el efecto de **la luz del sol y el cielo en una habitación**. Se trata de una serie de luminarias LED diseñadas para simular la luz solar en estancias sin ventanas. Este tipo de luz artificial ayuda a regular nuestro reloj biológico, mejorando el estado de ánimo, reduciendo el estrés y favoreciendo la salud en general. También crea un ambiente más natural y luminoso, haciendo que la habitación sea más espaciosa y confortable. Una vez instalada, la óptica Comfort de Sky Panel emite un haz de luz que reproduce un rayo de sol filtrándose por la ventana típico del buen tiempo.

Es una solución excelente para quienes desean beneficiarse de la luz solar incluso en interiores: **LAS VENTAJAS** de utilizar esta luminaria de techo son múltiples

FISIOLÓGICAS:
- Aumenta el confort visual
- Mejora el ritmo del sueño
- Equilibra las funciones corporales

PSICOLÓGICAS:
- Reduce la ansiedad y el estrés
- Ayuda a mejorar el estado de ánimo
- Aumenta la eficacia del trabajo

ARQUITECTÓNICAS:
- Mejora y realza el ambiente y la textura de los elementos de mobiliario colocados en él
- Aumenta la sensación de espacio y decora el entorno

Instalación empotrada o apoyada sobre travesaños

PASO 1) Taladrar un agujero en el falso techo.
PASO 2) Doblar el soporte de instalación 90°; enganchar un extremo del cable de seguridad suministrado en el falso techo y el otro extremo en el orificio de seguridad de la luminaria; conectar mediante el conector rápido de la luminaria de techo al driver y el driver a la red eléctrica.
PASO 3) Abrir los muelles de instalación hacia arriba e insertar un lado de la luminaria.
PASO 4) Abrir los otros muelles de instalación hacia arriba e introducir completamente la luminaria en el orificio fijándola en el falso techo.

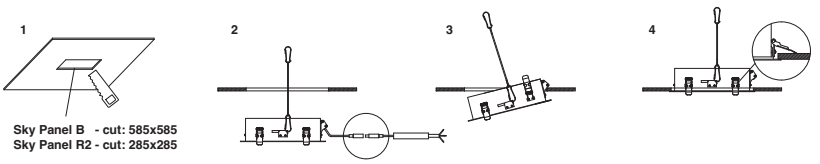

PASO 1) Quitar 3 paneles de los travesaños.
PASO 2) Retirar los muelles de la luminaria.
PASO 3) Insertar la luminaria apoyándola sobre los travesaños.
PASO 4) Doblar el soporte de instalación 90°; enganchar un extremo del cable de seguridad suministrado en el interior del falso techo y el otro extremo en el orificio de seguridad de la luminaria.
PASO 5) Conectar mediante el conector rápido de la luminaria de techo al driver y éste último a la red eléctrica.
PASO 6) Insertar de nuevo los paneles en los travesaños.

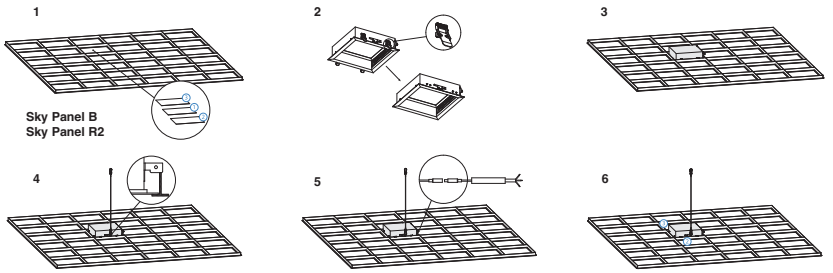

PASO 1) Taladrar los orificios en el techo a la altura de las tuercas de la luminaria, e insertar los tacos suministrados.
PASO 2) Enganchar el extremo del cable de seguridad suministrado en el soporte de suspensión del techo y fijarlo.
PASO 3) Apretar el cable de seguridad mediante las conexiones de suspensión a la luminaria de techo; conectar mediante el conector rápido de la luminaria de techo al driver y éste último a la red eléctrica.
PASO 4) Colocar la luminaria en los travesaños y ajustar la longitud del cable de seguridad hasta que quede tenso; de esta forma el peso será soportado por el cable. Doblar el gancho de suspensión estándar de la luminaria para engancharlo directamente a los travesaños.

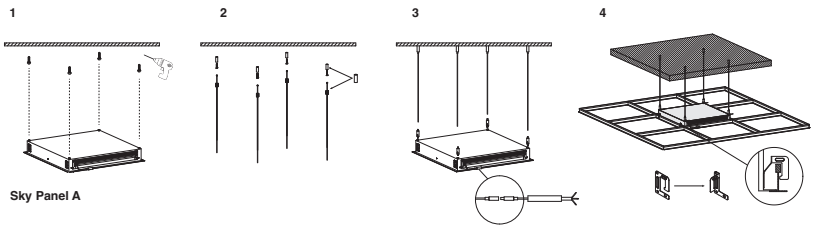



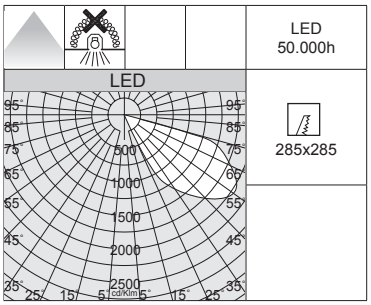

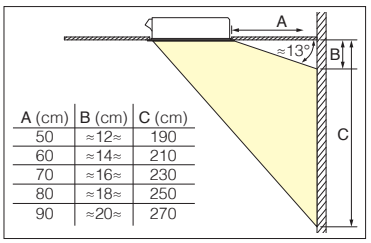



v.a. IP20 IK07
v.l. IP40 IK07

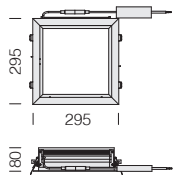

LED: mantenimiento del flujo luminoso al 80%: 50.000h (L80B20). Factor de potencia ≥0,95.

Sky Panel B

		CLD			LÚMENES DE SALIDA (tq= 25 °C)
LED	color	peso	código	W tot	K - ølm - CRI
LED	blanco	1,80	22**186810**-00	**16**	4200K - 1360lm - CRI>80

v.a. IP20 IK07
v.l. IP40 IK07

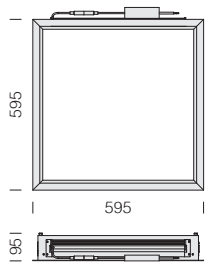

LED: mantenimiento del flujo luminoso al 80%: 50.000h (L80B20).
Factor de potencia ≥0,95.

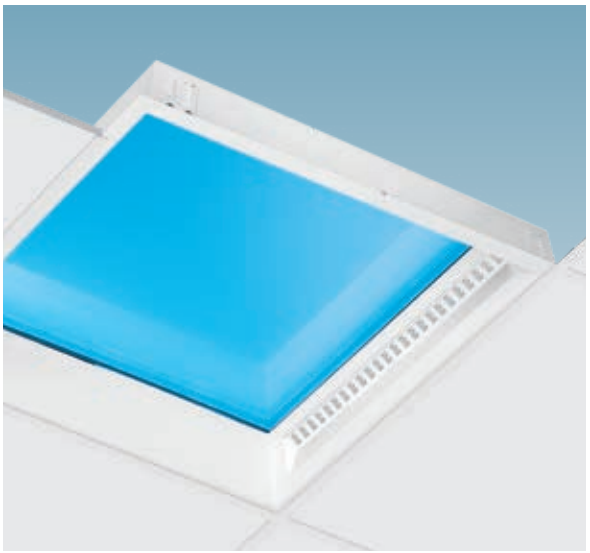

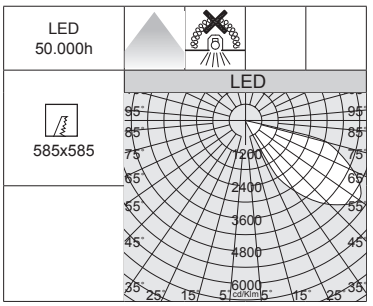

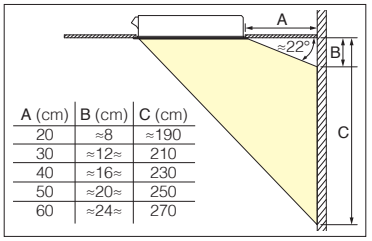

Sky Panel A					
		CLD			LÚMENES DE SALIDA (tq= 25 °C)
LED	color	peso	código	W tot	K - ølm - CRI
LED	blanco	6,00	22**186910**-00	**60**	4200K - 4000lm - CRI>80

v.a. IP20 IK07
v.l. IP40 IK07

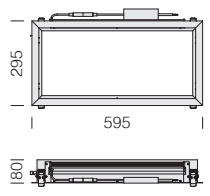

LED: mantenimiento del flujo luminoso al 80%: 50.000h (L80B20).
Factor de potencia ≥0,95.

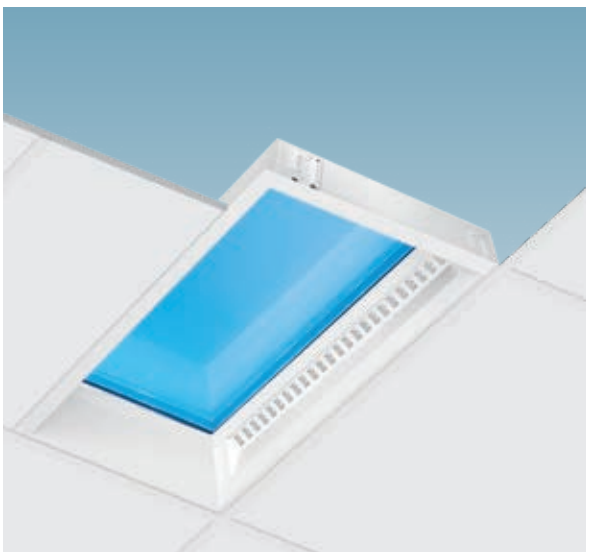

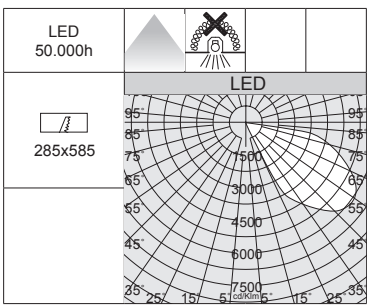

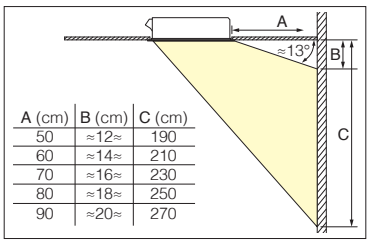

Sky Panel R2					
		CLD			LÚMENES DE SALIDA (tq= 25 °C)
LED	color	peso	código	W tot	K - ølm - CRI
LED	blanco	3,30	22**187010**-00	**35**	4200K - 2975lm - CRI>80



LISET 2.0 SYSTEM

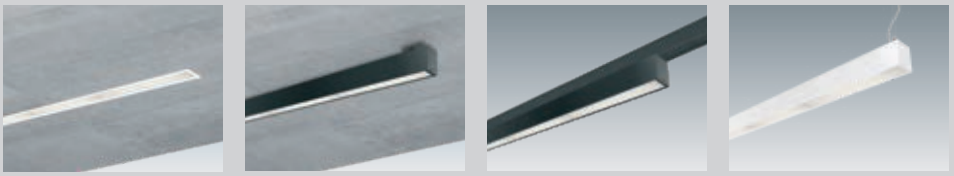

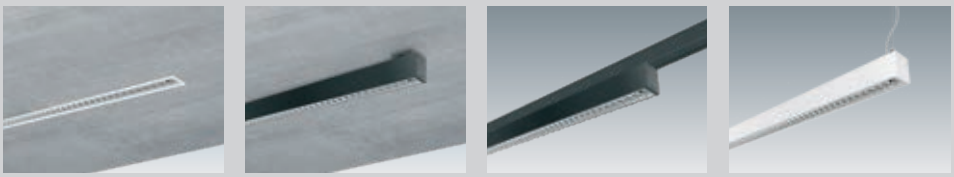



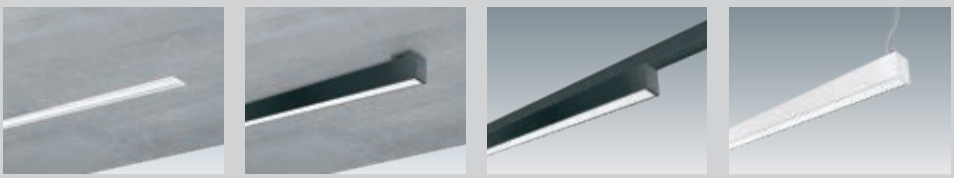

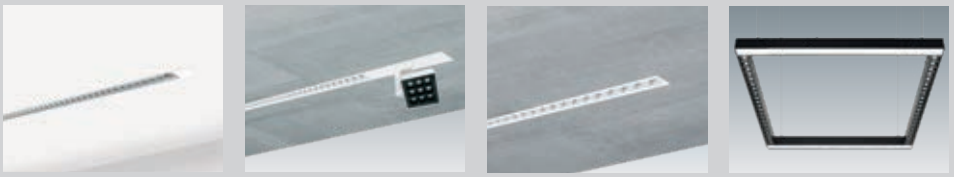



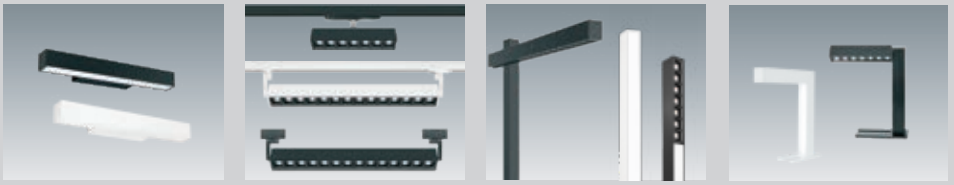

Intro p. 168

Liset 2.0 HE p. 174

Liset 2.0 Dark light p. 182

Liset 2.0 ópticas confort p. 184

Liset 2.0 con difusor p. 188

Liset 2.0 trimless p. 190
Liset 2.0 composiciones p. 192
Liset 2.0 INFINITY p. 198
Liset 2.0 TW - HCL p. 200
Liset 2.0 acc p. 204
Liset 2.0 SQ p. 208
Liset 2.0 RT p. 210
Liset 2.0 cuchilla de luz p. 212

Liset 2.0 de pared p. 214
Liset 2.0 OR p. 218
Liset 2.0 OFFICE p. 220
Liset 2.0 HOME p. 222
Liset 2.0 TABLE p. 224

SINTESI INFINITY



BOREALED



MICRO LISET PROFESSIONAL



PERFIL

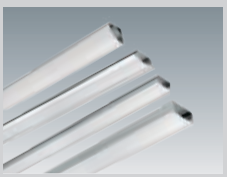

Sintesi INFINITY DIP SWITCH p. 226
BorealED p. 228
Micro Liset Professional p. 230
Perfil para Strip LED p. 236

STRIP LED CRI>90



STRIP LED CRI>80



STRIP LED IP20-IP65



STRIP LED SILICONE



Strip LED p. 238

Liset 2.0 es un verdadero sistema multifuncional, estudiado para utilizar de la mejor manera la tecnología LED. Las líneas limpias y la eficiencia luminosa permiten obtener efectos de luz y sombra extraordinarios. La extremada flexibilidad del sistema está garantizada por las numerosas composiciones que pueden realizarse gracias al módulo angular, el cual permite realizaciones a TODA LUZ, garantizando una iluminación uniforme del entorno y un confort visual constante. La característica principal del sistema es la posibilidad de integrar una amplia elección de módulos adicionales empotrados, focos de techo y proyectores de la serie Matrix Q; gracias a las diversas combinaciones de potencia, lúmenes, haces de luz y acabados estéticos, Liset 2.0 System se integra perfectamente en cualquier contexto arquitectónico, mejorando el espacio expositivo y los objetos presentes.

Cuerpo: de aluminio extruido.

Cabezales: de aluminio fundido a presión.

LED: mantenimiento del flujo luminoso al 80%: 100.000h (L80B10). Factor de potencia ≥0,92. Clasificación riesgo fotobiológico: grupo exento.

Próximamente, CASAMBI VOICE:
una interfaz innovadora que permite controlar las luminarias DALI simultáneamente desde la App CASAMBI en modo Bluetooth y, a través de comandos de voz dados a los asistentes, desde AMAZON ALEXA/ GOOGLE HOME/MATTER, en modo Wi-Fi. Los dos sistemas, CASAMBI y AMAZON ALEXA/GOOGLE HOME/MATTER, son independientes, se comunican entre sí y se actualizan mutuamente.

CASAMBI
Google Assistant
amazon alexa
matter





Clasificación de los valores UGR en función de las aplicaciones		
UGR	≤ 16	Aplicaciones muy fuertes (diseños técnicos)
	≤ 19	Oficinas y escuelas (lectura, escritura, reuniones y trabajo al ordenador)
	≤ 22	Aplicaciones industriales, artesanado
	> 28	Deslumbramiento elevado

El UGR (*unified glare rating*) es un índice unificado en campo internacional, desarrollado por la CIE (Commission International de l'Eclairage), para evaluar el deslumbramiento directo que deriva del sistema de iluminación. La norma europea para la iluminación de los puestos de trabajo de interior **UNI-EN 12464-1** requiere un valor UGR específico para cada aplicación, comprendido entre **10 y 30**; **cuanto más bajo es el valor, menor es el deslumbramiento**. El valor exacto de dicho índice ha de calcularse en relación con el proyecto, ya que depende de la disposición de las luminarias, de las características del local (dimensiones, reflexiones) y desde el punto de observación.







Todo es posible!
¡Crear escenarios luminosos con Liset 2.0 nunca fue tan estimulante!
Gracias a la perfecta elaboración de los materiales, es posible diseñar recorridos totalmente luminosos, con intersecciones invisibles de 45° que permiten la máxima libertad y creatividad.

Liset 2.0 es un sistema lineal y modular fácil de montar, capaz de ofrecer una serie de variantes de iluminación en cualquier entorno que se instale, como en el sector del retail, en contextos artísticos y culturales o en las zonas de recepción y/o hospitalidad.
Compacto, elegante, flexible y de tamaño reducido, Liset 2.0 se instala fácilmente empotrado, en plafón, suspensión y en carril.







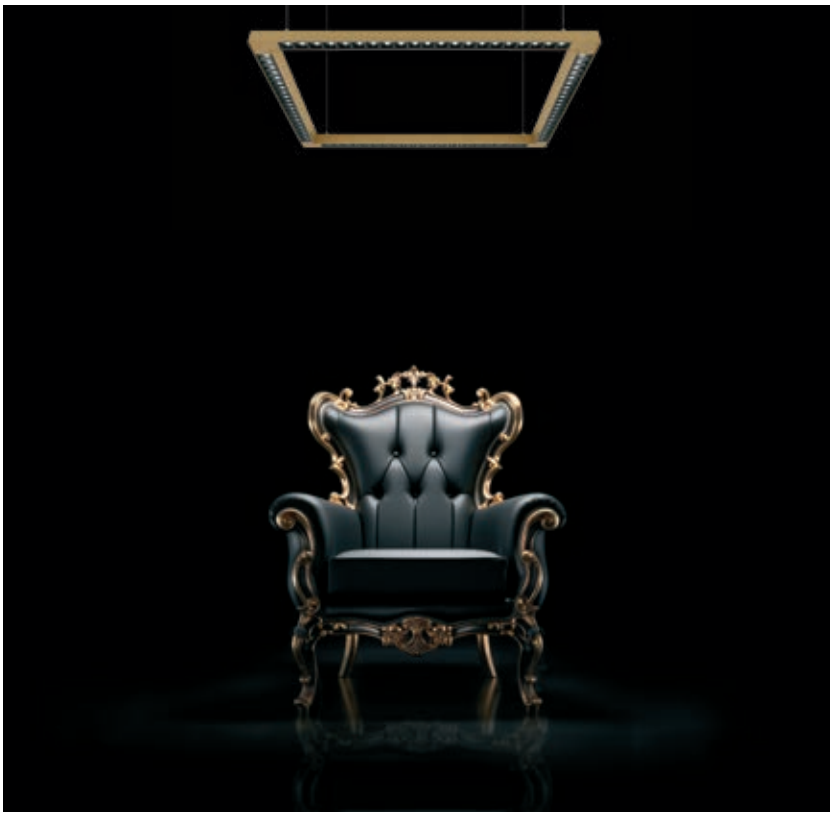

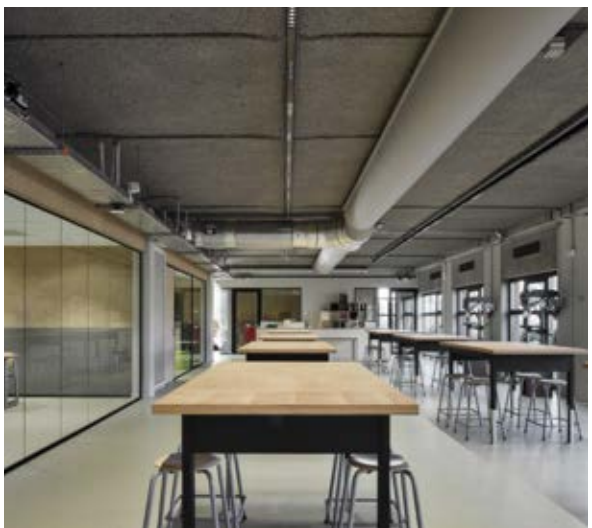

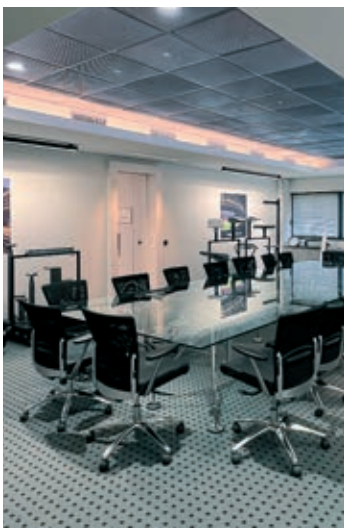

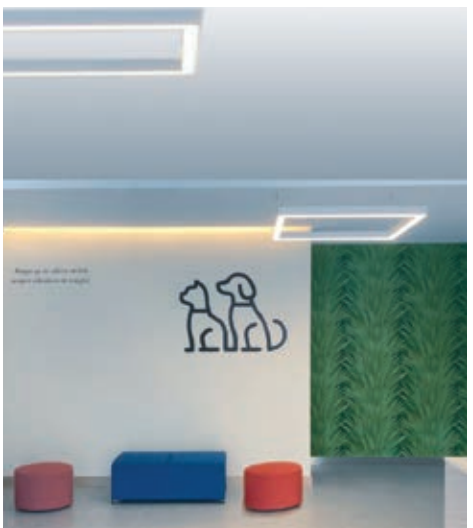

Liset 2.0 está disponible en versiones: con óptica HE de policarbonato, con óptica de láminas dark light UGR<19, con óptica blanca, negra y dark confort en policarbonato y con difusor en policarbonato ópalo. Toda la gama está equipada con LED de 3000K/4000K - CRI 80 de última generación, que permiten integrarlo fácilmente en cualquier proyecto de iluminación.

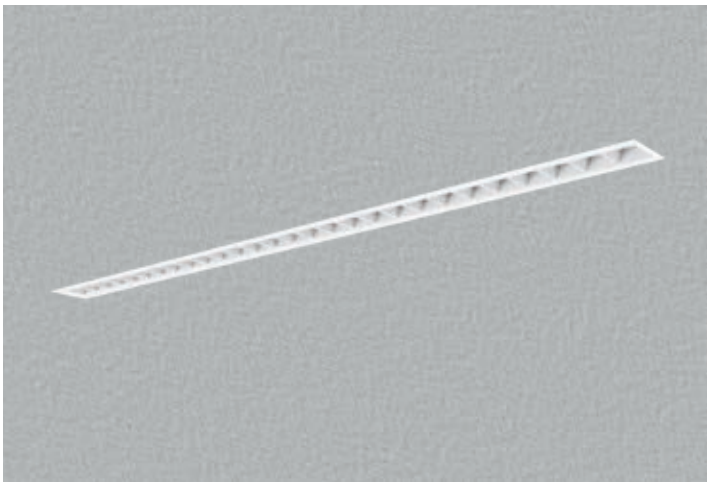

Empotrado y Trimless



Plafón y Pared

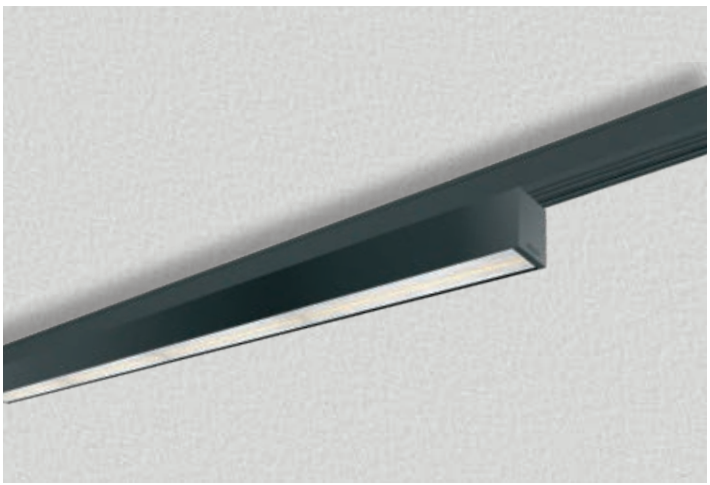

Carril



Suspensión



Office/Home



TW/HCL

Colores y acabados:

blanco smooth matt white

negro smooth matt black

smooth anodic ice

smooth silver

smooth golden beach

smooth bronze

gold



Ópticas HE en policarbonato, de alta eficiencia con coeficiente de deslumbramiento muy bajo, resistentes a altas temperaturas y a los rayos UV. Versión con óptica **EXTENSIVA 90° (bajo pedido: 60°), ELÍPTICA 30°X80°, ASIMÉTRICA 25°,** óptica **UGR19,**



Óptica dark light de alvéolos con parábola doble, de aluminio especular 99,99, antirreflejo y anti-iridiscente, de muy baja luminancia con tratamiento de PVD.

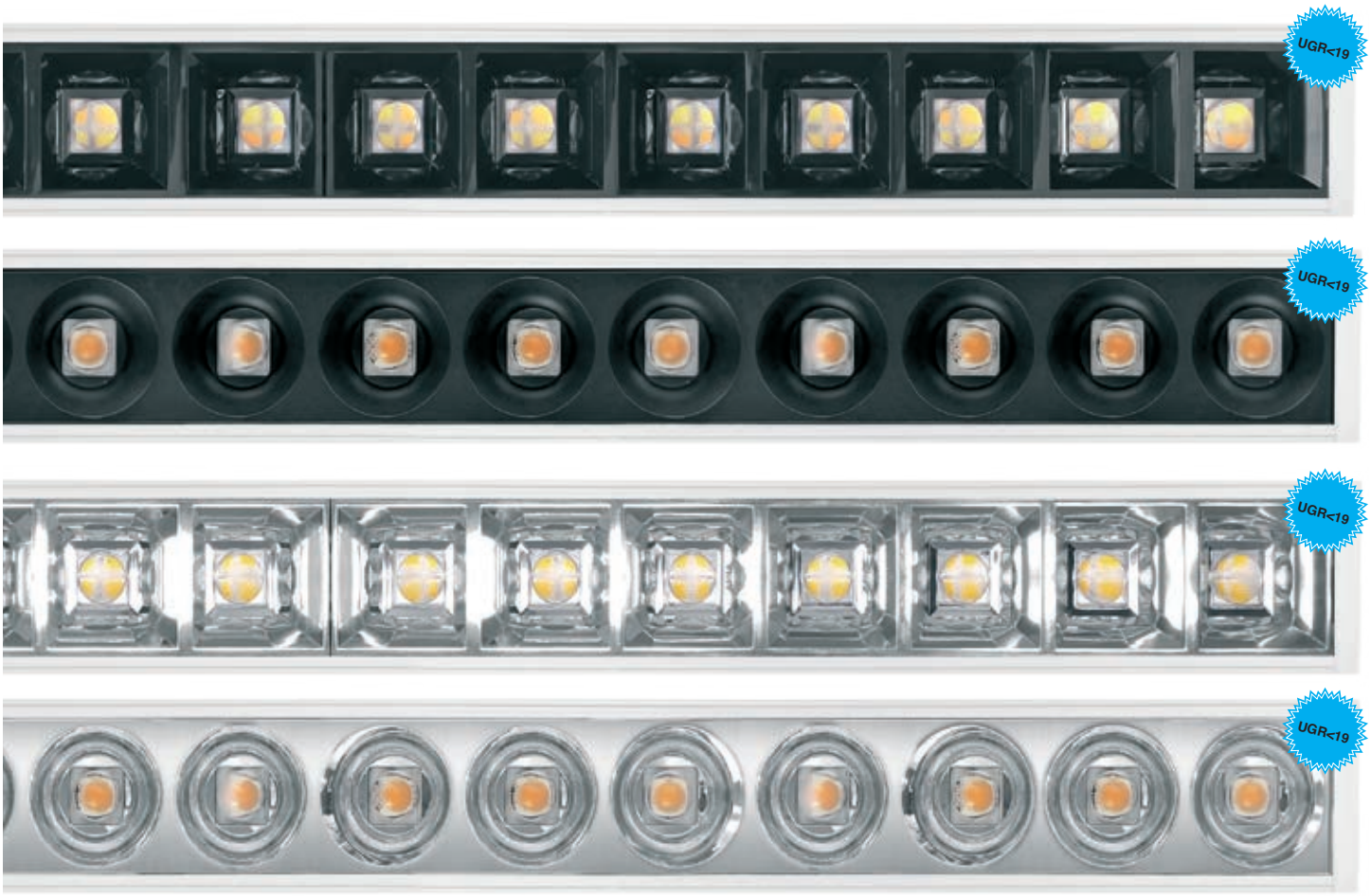

Ópticas comfort en policarbonato negro, blanco (bajo pedido) y metalizado dark anti-deslumbramiento para un mejor comfort visual. **Bajo pedido** disponibles versiones con óptica redonda



Difusor de policarbonato ópalo, antideslumbramiento, irrompible y autoextinguible V2, estabilizado a los rayos UV.

Liset 2.0 HE - extensivo 90°

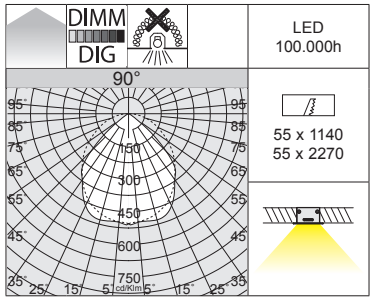

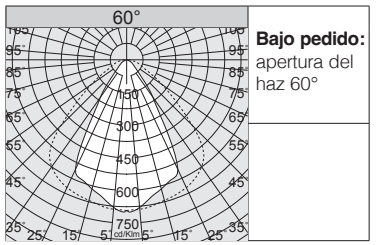



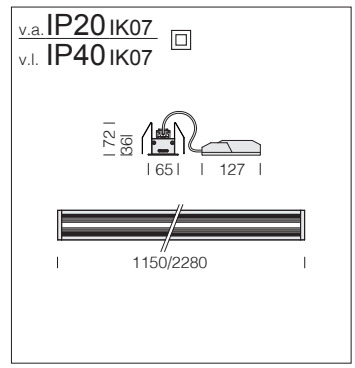

Ópticas: en policarbonato, de alta eficiencia con coeficiente de deslumbramiento muy bajo, resistentes a altas temperaturas y a los rayos UV.

LED: mantenimiento del flujo luminoso al 80%: 100.000h (L80B10). Factor de potencia ≥0.92.

Liset 2.0 HE - empotrado - 90°

		CLD			CLD D-DIG (DALI)		LÚMENES DE SALIDA (tq= 25 °C)
LED	cuerpo	L (mm)	peso	código	código	W tot	K - ølm - CRI
LED 4 módulos	blanco	1150	2,00	22**303001**-00	22**303001-1241**	**29**	4000K - 3336lm - CRI>80
				22**303001-39**	22**303001-3941**		3000K - 3103lm - CRI>80
LED 8 módulos	blanco	2280	3,70	22**303002**-00	22**303002-1241**	**56**	4000K - 6673lm - CRI>80
				22**303002-39**	22**303002-3941**		3000K - 6206lm - CRI>80

Bajo pedido: CRI>90 (3000K-4000K)
- versión con cuerpo negro
- versión con cableado pasante para tira continua con el subcódigo **-0072**
- versión PUSH-DIMM con el subcódigo **-1245** (4000K) o **-3945** (3000K)
- versión EM 1h con el subcódigo **-09** (4000K) o **-0928** (3000K) - versión EM 3h con el subcódigo **-31** (4000K) o **-3957** (3000K)

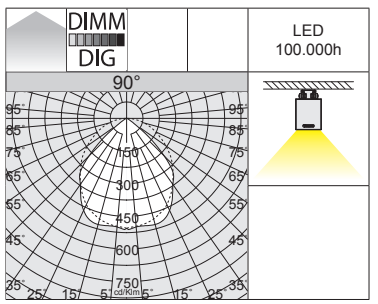

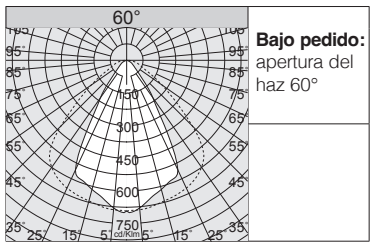



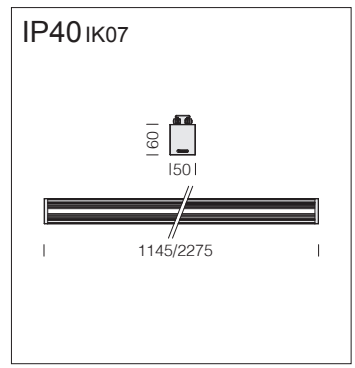

Ópticas: en policarbonato, de alta eficiencia con coeficiente de deslumbramiento muy bajo, resistentes a altas temperaturas y a los rayos UV.

LED: mantenimiento del flujo luminoso al 80%: 100.000h (L80B10). Factor de potencia ≥0.92.

Liset 2.0 HE - plafón - 90°

		CLD			CLD D-DIG (DALI)		LÚMENES DE SALIDA (tq= 25 °C)
LED	cuerpo	L (mm)	peso	código	código	W tot	K - ølm - CRI
LED 4 módulos	blanco	1145	2,80	22**303003**-00	22**303003-1241**	**29**	4000K - 3336lm - CRI>80
	negro			22**303033**-00	22**303033-1241**		
LED 4 módulos	blanco	1145	2,80	22**303003-39**	22**303003-3941**	**29**	3000K - 3103lm - CRI>80
	negro			22**303033-39**	22**303033-3941**		
LED 8 módulos	blanco	2275	5,30	22**303004**-00	22**303004-1241**	**56**	4000K - 6673lm - CRI>80
	negro			22**303034**-00	22**303034-1241**		
LED 8 módulos	blanco	2275	5,30	22**303004-39**	22**303004-3941**	**56**	3000K - 6206lm - CRI>80
	negro			22**303034-39**	22**303034-3941**		

Bajo pedido: CRI>90 (3000K-4000K)
- versión con cableado pasante para tira continua con el subcódigo **-0072**
- versión PUSH-DIMM con el subcódigo **-1245** (4000K) o **-3945** (3000K)
- versión EM 1h con el subcódigo **-09** (4000K) o **-0928** (3000K) - versión EM 3h con el subcódigo **-31** (4000K) o **-3957** (3000K)

IP40 IK07

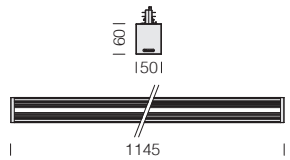

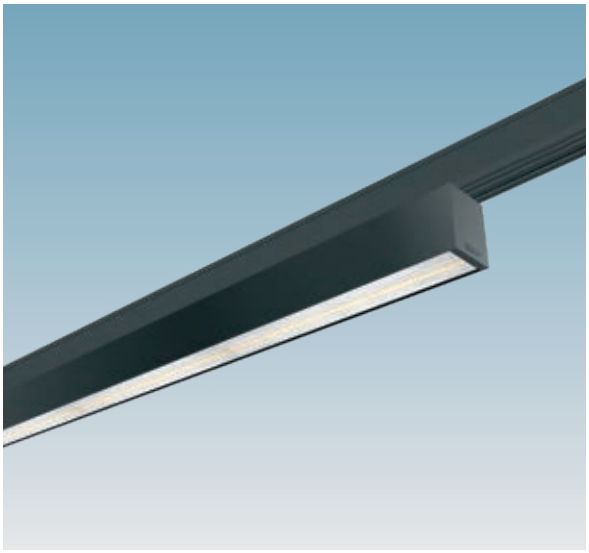

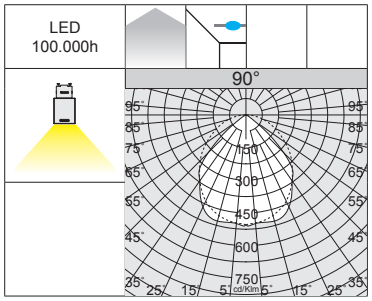

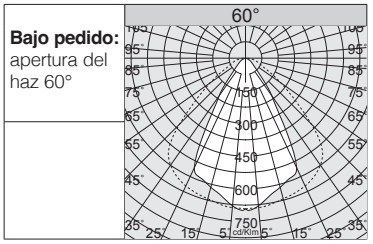

Ópticas: en policarbonato, de alta eficiencia con coeficiente de deslumbramiento muy bajo, resistentes a altas temperaturas y a los rayos UV.

LED: mantenimiento del flujo luminoso al 80%: 100.000h (L80B10). Factor de potencia ≥0.92.

Liset 2.0 HE - carril - 90°

		CLD				LÚMENES DE SALIDA (tq= 25 °C)
LED	cuerpo	L (mm)	peso	código	W tot	K - ølm - CRI
LED 4 módulos	blanco	1145	2,70	22**303006**-00	**29**	4000K - 3336lm - CRI>80
	negro			22**303036**-00		
LED 4 módulos	blanco	1145	2,70	22**303006-39**	**29**	3000K - 3103lm - CRI>80
	negro			22**303036-39**		

Bajo pedido: CRI>90 (3000K-4000K)
- versión DIMM-DALI con sub-código **-1241** (4000K) o **-3941** (3000K)
- versión PUSH-DIMM con el subcódigo **-1245** (4000K) o **-3945** (3000K)
- versión EM 1h con el subcódigo **-09** (4000K) o **-0928** (3000K) - versión EM 3h con el subcódigo **-31** (4000K) o **-3957** (3000K); comprar a parte el KIT EM para OMINTRACK PLUS (consulte el capítulo *Carriles*)

IP40 IK07

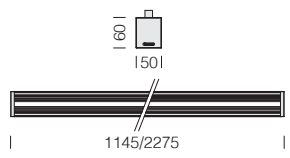



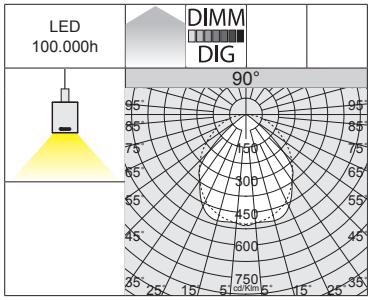

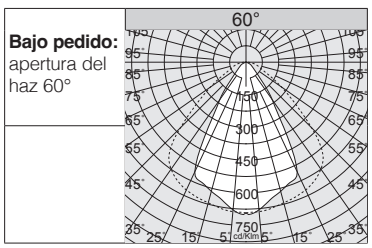

Ópticas: en policarbonato, de alta eficiencia con coeficiente de deslumbramiento muy bajo, resistentes a altas temperaturas y a los rayos UV.

LED: mantenimiento del flujo luminoso al 80%: 100.000h (L80B10). Factor de potencia ≥0.92.

Liset 2.0 HE - suspensión - luz directa - 90°

		CLD			CLD D-DIG (DALI)		LÚMENES DE SALIDA (tq= 25 °C)
LED	cuerpo	L (mm)	peso	código	código	W tot	K - ølm - CRI
LED 4 módulos	blanco	1145	2,70	22**303008**-00	22**303008-1241**	**29**	4000K - 3336lm - CRI>80
	negro			22**303038**-00	22**303038-1241**		
LED 4 módulos	blanco	1145	2,70	22**303008-39**	22**303008-3941**	**29**	3000K - 3103lm - CRI>80
	negro			22**303038-39**	22**303038-3941**		
LED 8 módulos	blanco	2275	5,30	22**303009**-00	22**303009-1241**	**56**	4000K - 6673lm - CRI>80
	negro			22**303039**-00	22**303039-1241**		
LED 8 módulos	blanco	2275	5,30	22**303009-39**	22**303009-3941**	**56**	3000K - 6206lm - CRI>80
	negro			22**303039-39**	22**303039-3941**		

Incluye un dispositivo para el ajuste milimétrico; comprar a parte suspensiones (ver pág. de accesorios).
Bajo pedido: CRI>90 (3000K-4000K)
- versión con cableado pasante para tira continua con el subcódigo **-0072**
- versión PUSH-DIMM con el subcódigo **-1245** (4000K) o **-3945** (3000K)
- versión EM 1h con el subcódigo **-09** (4000K) o **-0928** (3000K) - versión EM 3h con el subcódigo **-31** (4000K) o **-3957** (3000K)

Liset 2.0 HE - elíptico 30° x 80°

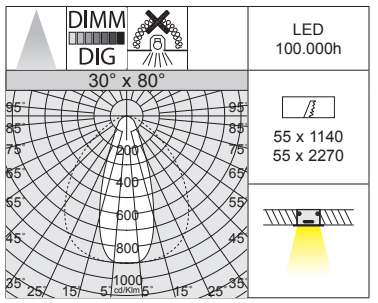

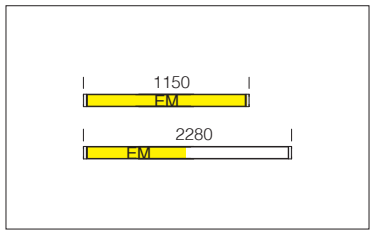



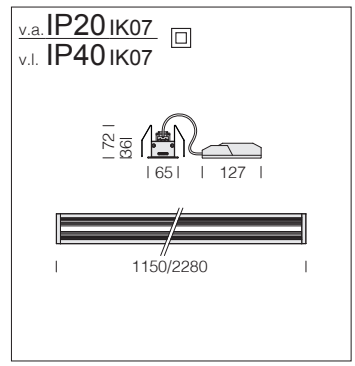

Ópticas: en policarbonato, de alta eficiencia con coeficiente de deslumbramiento muy bajo, resistentes a altas temperaturas y a los rayos UV.

LED: mantenimiento del flujo luminoso al 80%: 100.000h (L80B10). Factor de potencia ≥0.92.

Liset 2.0 HE - empotrado - 30° x 80°

		CLD			CLD D-DIG (DALI)		LÚMENES DE SALIDA (tq= 25 °C)
LED	cuerpo	L (mm)	peso	código	código	W tot	K - ølm - CRI
LED 4 módulos	blanco	1150	1,90	22**303101**-00	22**303101-1241**	**29**	4000K - 3319lm - CRI>80
				22**303101-39**	22**303101-3941**		3000K - 3087lm - CRI>80
LED 8 módulos	blanco	2280	3,80	22**303102**-00	22**303102-1241**	**56**	4000K - 6638lm - CRI>80
				22**303102-39**	22**303102-3941**		3000K - 6174lm - CRI>80

Bajo pedido: CRI>90 (3000K-4000K)
- versión con cuerpo negro
- versión con cableado pasante para tira continua con el subcódigo **-0072**
- versión PUSH-DIMM con el subcódigo **-1245** (4000K) o **-3945** (3000K)
- versión EM 1h con el subcódigo **-09** (4000K) o **-0928** (3000K) - versión EM 3h con el subcódigo **-31** (4000K) o **-3957** (3000K)

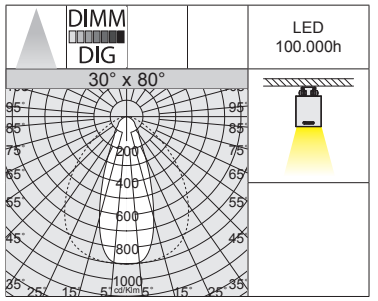

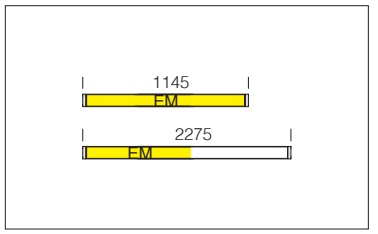



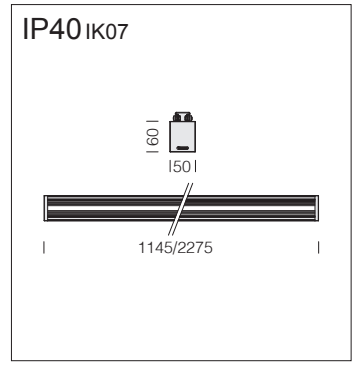

Ópticas: en policarbonato, de alta eficiencia con coeficiente de deslumbramiento muy bajo, resistentes a altas temperaturas y a los rayos UV.

LED: mantenimiento del flujo luminoso al 80%: 100.000h (L80B10). Factor de potencia ≥0.92.

Liset 2.0 HE - plafón - 30° x 80°

		CLD			CLD D-DIG (DALI)		LÚMENES DE SALIDA (tq= 25 °C)
LED	cuerpo	L (mm)	peso	código	código	W tot	K - ølm - CRI
LED 4 módulos	blanco	1145	2,70	22**303104**-00	22**303104-1241**	**29**	4000K - 3319lm - CRI>80
	negro			22**303134**-00	22**303134-1241**		
LED 4 módulos	blanco	1145	2,70	22**303104-39**	22**303104-3941**	**29**	3000K - 3087lm - CRI>80
	negro			22**303134-39**	22**303134-3941**		
LED 8 módulos	blanco	2275	5,20	22**303105**-00	22**303105-1241**	**56**	4000K - 6638lm - CRI>80
	negro			22**303135**-00	22**303135-1241**		
LED 8 módulos	blanco	2275	5,20	22**303105-39**	22**303105-3941**	**56**	3000K - 6174lm - CRI>80
	negro			22**303135-39**	22**303135-3941**		

Bajo pedido: CRI>90 (3000K-4000K)
- versión con cableado pasante para tira continua con el subcódigo **-0072**
- versión PUSH-DIMM con el subcódigo **-1245** (4000K) o **-3945** (3000K)
- versión EM 1h con el subcódigo **-09** (4000K) o **-0928** (3000K) - versión EM 3h con el subcódigo **-31** (4000K) o **-3957** (3000K)

IP40 IK07

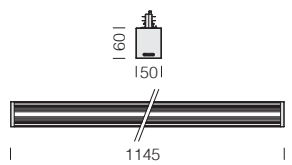

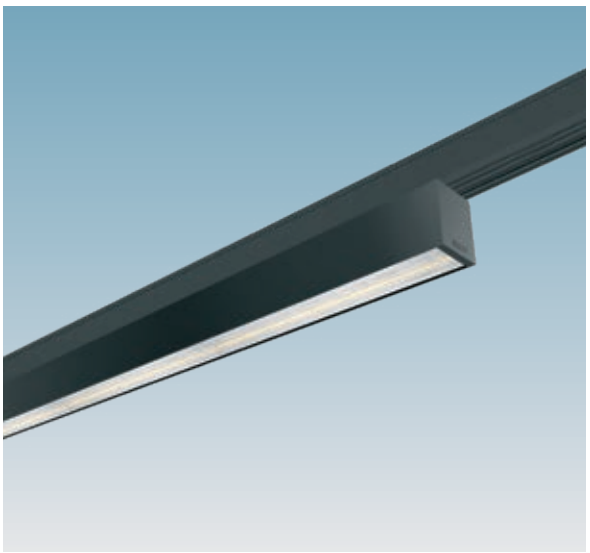

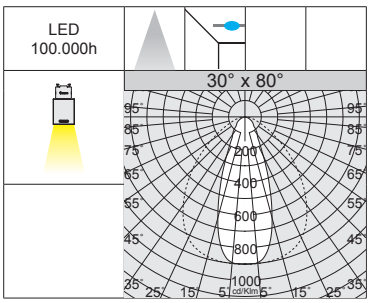

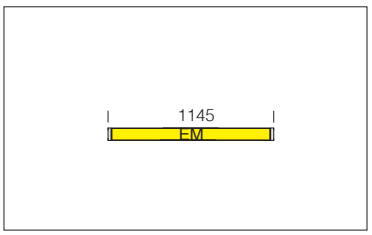

Ópticas: en policarbonato, de alta eficiencia con coeficiente de deslumbramiento muy bajo, resistentes a altas temperaturas y a los rayos UV.

LED: mantenimiento del flujo luminoso al 80%: 100.000h (L80B10). Factor de potencia ≥0.92.

Liset 2.0 HE - carril - 30° x 80°

		CLD				LÚMENES DE SALIDA (tq= 25 °C)
LED	cuerpo	L (mm)	peso	código	W tot	K - ølm - CRI
LED 4 módulos	blanco	1145	2,60	22**303107**-00	**29**	4000K - 3319lm - CRI>80
	negro			22**303137**-00		
LED 4 módulos	blanco	1145	2,60	22**303107-39**	**29**	3000K - 3087lm - CRI>80
	negro			22**303137-39**		

Bajo pedido: CRI>90 (3000K-4000K)
- versión DIMM-DALI con sub-código **-1241** (4000K) o **-3941** (3000K)
- versión PUSH-DIMM con el subcódigo **-1245** (4000K) o **-3945** (3000K)
- versión EM 1h con el subcódigo **-09** (4000K) o **-0928** (3000K) - versión EM 3h con el subcódigo **-31** (4000K) o **-3957** (3000K); comprar a parte el KIT EM para OMINTRACK PLUS (consulte el capítulo *Carriles*)

IP40 IK07

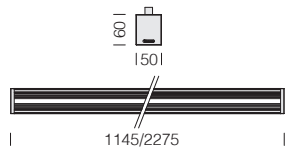



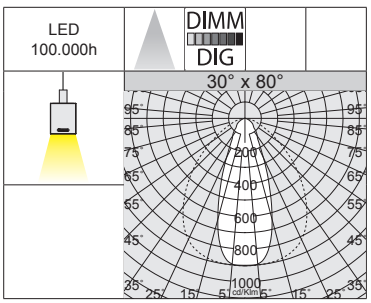

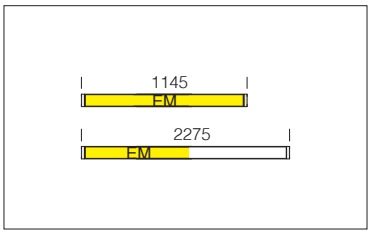

Ópticas: en policarbonato, de alta eficiencia con coeficiente de deslumbramiento muy bajo, resistentes a altas temperaturas y a los rayos UV.

LED: mantenimiento del flujo luminoso al 80%: 100.000h (L80B10). Factor de potencia ≥0.92.

Liset 2.0 HE - suspensión - luz directa - 30° x 80°

		CLD			CLD D-DIG (DALI)		LÚMENES DE SALIDA (tq= 25 °C)
LED	cuerpo	L (mm)	peso	código	código	W tot	K - ølm - CRI
LED 4 módulos	blanco	1145	2,60	22**303110**-00	22**303110-1241**	**29**	4000K - 3319lm - CRI>80
	negro			22**303130**-00	22**303130-1241**		
LED 4 módulos	blanco	1145	2,60	22**303110-39**	22**303110-3941**	**29**	3000K - 3087lm - CRI>80
	negro			22**303130-39**	22**303130-3941**		
LED 8 módulos	blanco	2275	5,30	22**303111**-00	22**303111-1241**	**56**	4000K - 6638lm - CRI>80
	negro			22**303131**-00	22**303131-1241**		
LED 8 módulos	blanco	2275	5,30	22**303111-39**	22**303111-3941**	**56**	3000K - 6174lm - CRI>80
	negro			22**303131-39**	22**303131-3941**		

Incluye un dispositivo para el ajuste milimétrico; comprar a parte suspensiones (ver pág. de accesorios).
Bajo pedido: CRI>90 (3000K-4000K)
- versión con cableado pasante para tira continua con el subcódigo **-0072**
- versión PUSH-DIMM con el subcódigo **-1245** (4000K) o **-3945** (3000K)
- versión EM 1h con el subcódigo **-09** (4000K) o **-0928** (3000K) - versión EM 3h con el subcódigo **-31** (4000K) o **-3957** (3000K)

Liset 2.0 HE - asimétrico 25°

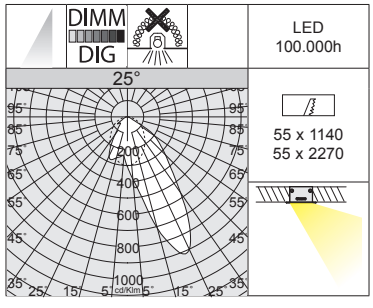

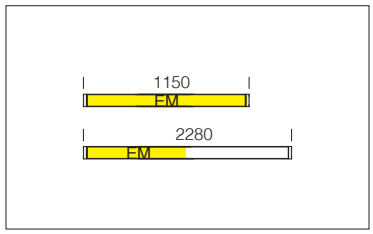



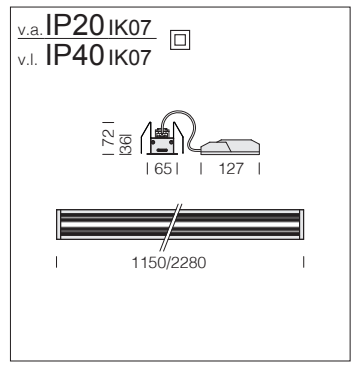

Ópticas: en policarbonato, de alta eficiencia con coeficiente de deslumbramiento muy bajo, resistentes a altas temperaturas y a los rayos UV.

LED: mantenimiento del flujo luminoso al 80%: 100.000h (L80B10). Factor de potencia ≥0.92.

Liset 2.0 HE - empotrado - óptica asimétrica 25°

		CLD			CLD D-DIG (DALI)		LÚMENES DE SALIDA (tq= 25 °C)
LED	cuerpo	L (mm)	peso	código	código	W tot	K - ølm - CRI
LED 4 módulos	blanco	1150	1,90	22**303201**-00	22**303201-1241**	**29**	4000K - 3091lm - CRI>80
				22**303201-39**	22**303201-3941**		3000K - 2875lm - CRI>80
LED 8 módulos	blanco	2280	4,00	22**303202**-00	22**303202-1241**	**56**	4000K - 6182lm - CRI>80
				22**303202-39**	22**303202-3941**		3000K - 5794lm - CRI>80

Bajo pedido: CRI>90 (3000K-4000K)
- versión con cuerpo negro
- versión con cableado pasante para tira continua con el subcódigo **-0072**
- versión PUSH-DIMM con el subcódigo **-1245** (4000K) o **-3945** (3000K)
- versión EM 1h con el subcódigo **-09** (4000K) o **-0928** (3000K) - versión EM 3h con el subcódigo **-31** (4000K) o **-3957** (3000K)

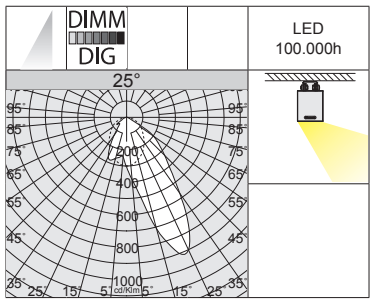

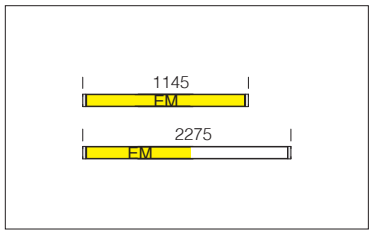



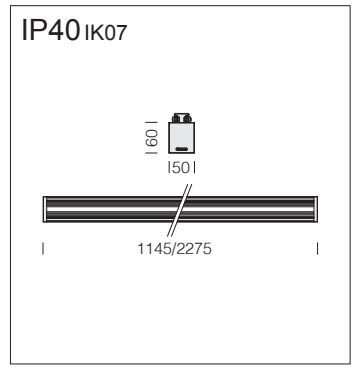

Ópticas: en policarbonato, de alta eficiencia con coeficiente de deslumbramiento muy bajo, resistentes a altas temperaturas y a los rayos UV.

LED: mantenimiento del flujo luminoso al 80%: 100.000h (L80B10). Factor de potencia ≥0.92.

Liset 2.0 HE - plafón - óptica asimétrica 25°

		CLD			CLD D-DIG (DALI)		LÚMENES DE SALIDA (tq= 25 °C)
LED	cuerpo	L (mm)	cuerpo	código	código	W tot	K - ølm - CRI
LED 4 módulos	blanco	1145	2,80	22**303203**-00	22**303203-1241**	**29**	4000K - 3091lm - CRI>80
	negro			22**303233**-00	22**303233-1241**		
LED 4 módulos	blanco	1145	2,80	22**303203-39**	22**303203-3941**	**29**	3000K - 2875lm - CRI>80
	negro			22**303233-39**	22**303233-3941**		
LED 8 módulos	blanco	2275	5,40	22**303204**-00	22**303204-1241**	**56**	4000K - 6182lm - CRI>80
	negro			22**303234**-00	22**303234-1241**		
LED 8 módulos	blanco	2275	5,40	22**303204-39**	22**303204-3941**	**56**	3000K - 5794lm - CRI>80
	negro			22**303234-39**	22**303234-3941**		

Bajo pedido: (3000K-4000K) **CRI>90**
- versión con cableado pasante para tira continua con el subcódigo **-0072**
- versión PUSH-DIMM con el subcódigo **-1245** (4000K) o **-3945** (3000K)
- versión EM 1h con el subcódigo **-09** (4000K) o **-0928** (3000K) - versión EM 3h con el subcódigo **-31** (4000K) o **-3957** (3000K)

IP40 IK07

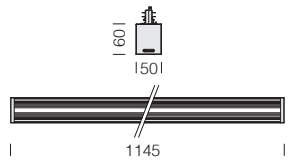

Ópticas: en policarbonato, de alta eficiencia con coeficiente de deslumbramiento muy bajo, resistentes a altas temperaturas y a los rayos UV.

LED: mantenimiento del flujo luminoso al 80%: 100.000h (L80B10). Factor de potencia ≥0.92.

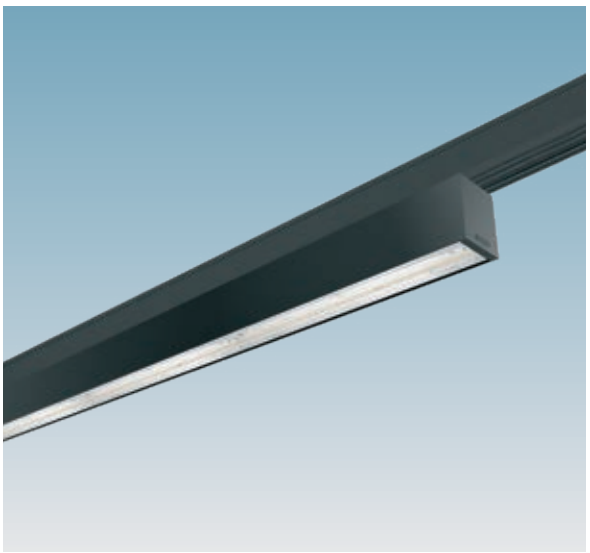

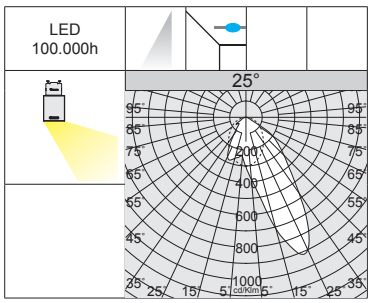

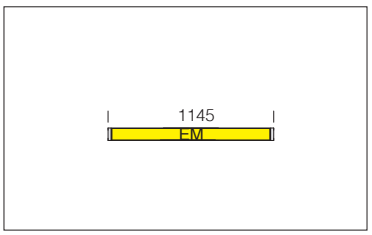

Liset 2.0 HE - carril - óptica asimétrica 25°

		CLD				LÚMENES DE SALIDA (tq= 25 °C)
LED	cuerpo	L (mm)	peso	código	W tot	K - ølm - CRI
LED 4 módulos	blanco	1145	2,70	22**303206**-00	**29**	4000K - 3091lm - CRI>80
	negro			22**303236**-00		
LED 4 módulos	blanco	1145	2,70	22**303206-39**	**29**	3000K - 2875lm - CRI>80
	negro			22**303236-39**		

Bajo pedido: CRI>90 (3000K-4000K)
- versión DIMM-DALI con sub-código **-1241** (4000K) o **-3941** (3000K)
- versión PUSH-DIMM con el subcódigo **-1245** (4000K) o **-3945** (3000K)
- versión EM 1h con el subcódigo **-09** (4000K) o **-0928** (3000K) - versión EM 3h con el subcódigo **-31** (4000K) o **-3957** (3000K); comprar a parte el KIT EM para OMINTRACK PLUS (consulte el capítulo *Carriles*)

IP40 IK07

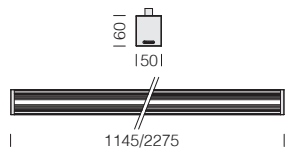

Ópticas: en policarbonato, de alta eficiencia con coeficiente de deslumbramiento muy bajo, resistentes a altas temperaturas y a los rayos UV.

LED: mantenimiento del flujo luminoso al 80%: 100.000h (L80B10). Factor de potencia ≥0.92.



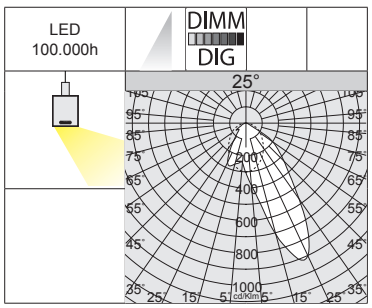

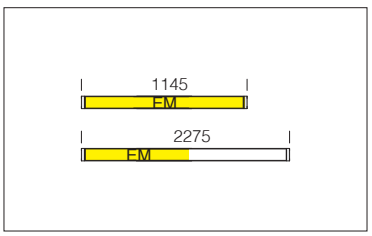

Liset 2.0 HE - suspensión - luz directa - óptica asimétrica 25°

		CLD			CLD D-DIG (DALI)		LÚMENES DE SALIDA (tq= 25 °C)
LED	cuerpo	L (mm)	peso	código	código	W tot	K - ølm - CRI
LED 4 módulos	blanco	1145	2,80	22**303208**-00	22**303208-1241**	**29**	4000K - 3091lm - CRI>80
	negro			22**303238**-00	22**303238-1241**		
LED 4 módulos	blanco	1145	2,80	22**303208-39**	22**303208-3941**	**29**	3000K - 2875lm - CRI>80
	negro			22**303238-39**	22**303238-3941**		
LED 8 módulos	blanco	2275	5,20	22**303209**-00	22**303209-1241**	**56**	4000K - 6182lm - CRI>80
	negro			22**303239**-00	22**303239-1241**		
LED 8 módulos	blanco	2275	5,20	22**303209-39**	22**303209-3941**	**56**	3000K - 5794lm - CRI>80
	negro			22**303239-39**	22**303239-3941**		

Incluye un dispositivo para el ajuste milimétrico; comprar a parte suspensiones (ver pág. de accesorios).
Bajo pedido: CRI>90 (3000K-4000K)
- versión con cableado pasante para tira continua con el subcódigo **-0072**
- versión PUSH-DIMM con el subcódigo **-1245** (4000K) o **-3945** (3000K)
- versión EM 1h con el subcódigo **-09** (4000K) o **-0928** (3000K) - versión EM 3h con el subcódigo **-31** (4000K) o **-3957** (3000K)

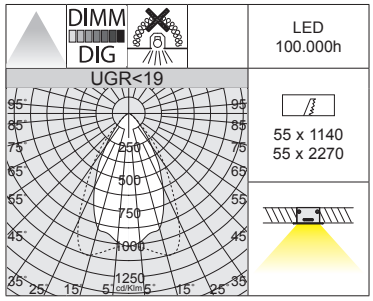

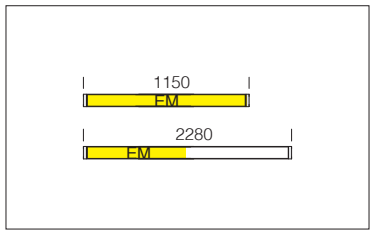



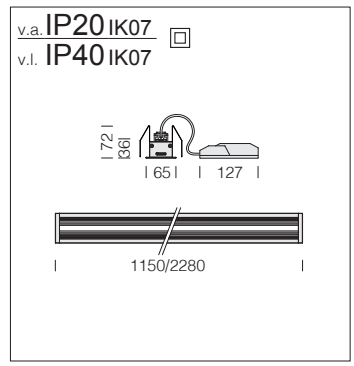

Ópticas: en policarbonato, de alta eficiencia con coeficiente de deslumbramiento muy bajo, resistentes a altas temperaturas y a los rayos UV.

LED: mantenimiento del flujo luminoso al 80%: 100.000h (L80B10). Factor de potencia ≥0.92.

Liset 2.0 HE - empotrado - UGR<19

		CLD			CLD D-DIG (DALI)		LÚMENES DE SALIDA (tq= 25 °C)
LED	cuerpo	L (mm)	peso	código	código	W tot	K - ølm - CRI
LED 2 módulos	blanco	1150	1,80	22**303401**-00	22**303401-1241**	**26**	4000K - 3673lm - CRI>80
				22**303401-39**	22**303401-3941**		3000K - 3416lm - CRI>80
LED 4 módulos	blanco	2280	3,80	22**303402**-00	22**303402-1241**	**52**	4000K - 7346lm - CRI>80
				22**303402-39**	22**303402-3941**		3000K - 6832lm - CRI>80

Bajo pedido: CRI>90 (3000K-4000K)
- versión con cuerpo negro
- versión con cableado pasante para tira continua con el subcódigo **-0072**
- versión PUSH-DIMM con el subcódigo **-1245** (4000K) o **-3945** (3000K)
- versión EM 1h con el subcódigo **-09** (4000K) o **-0928** (3000K) - versión EM 3h con el subcódigo **-31** (4000K) o **-3957** (3000K)

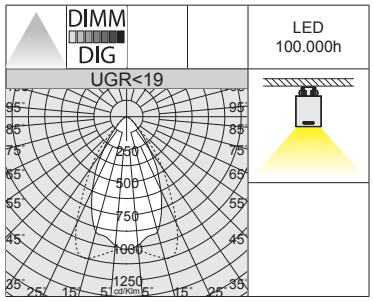

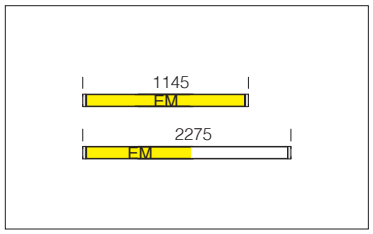



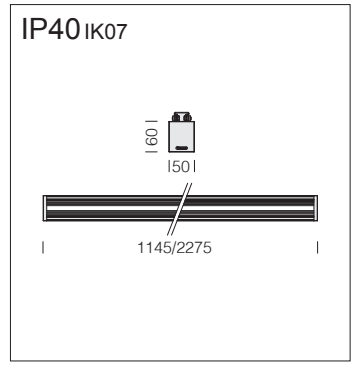

Ópticas: en policarbonato, de alta eficiencia con coeficiente de deslumbramiento muy bajo, resistentes a altas temperaturas y a los rayos UV.

LED: mantenimiento del flujo luminoso al 80%: 100.000h (L80B10). Factor de potencia ≥0.92.

Liset 2.0 HE - plafón - UGR<19

		CLD			CLD D-DIG (DALI)		LÚMENES DE SALIDA (tq= 25 °C)
LED	cuerpo	L (mm)	peso	código	código	W tot	K - ølm - CRI
LED 2 módulos	blanco	1145	2,70	22**303403**-00	22**303403-1241**	**26**	4000K - 3673lm - CRI>80
	negro			22**303433**-00	22**303433-1241**		
LED 2 módulos	blanco	1145	2,70	22**303403-39**	22**303403-3941**	**26**	3000K - 3416lm - CRI>80
	negro			22**303433-39**	22**303433-3941**		
LED 4 módulos	blanco	2275	5,30	22**303404**-00	22**303404-1241**	**52**	4000K - 7346lm - CRI>80
	negro			22**303434**-00	22**303434-1241**		
LED 4 módulos	blanco	2275	5,30	22**303404-39**	22**303404-3941**	**52**	3000K - 6832lm - CRI>80
	negro			22**303434-39**	22**303434-3941**		

Bajo pedido: CRI>90 (3000K-4000K)
- versión con cableado pasante para tira continua con el subcódigo **-0072**
- versión PUSH-DIMM con el subcódigo **-1245** (4000K) o **-3945** (3000K)
- versión EM 1h con el subcódigo **-09** (4000K) o **-0928** (3000K) - versión EM 3h con el subcódigo **-31** (4000K) o **-3957** (3000K)

IP40 IK07

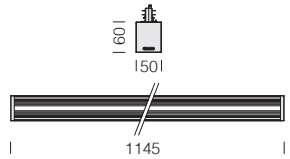



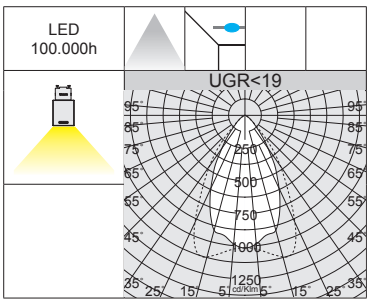

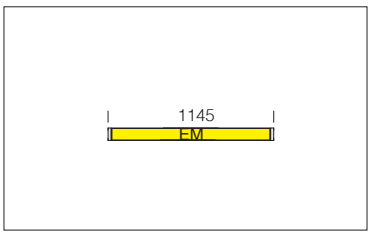

Ópticas: en policarbonato, de alta eficiencia con coeficiente de deslumbramiento muy bajo, resistentes a altas temperaturas y a los rayos UV.

LED: mantenimiento del flujo luminoso al 80%: 100.000h (L80B10). Factor de potencia ≥0.92.

Liset 2.0 HE - carril - UGR<19

		CLD				LÚMENES DE SALIDA (tq= 25 °C)
LED	cuerpo	L (mm)	peso	código	W tot	K - ølm - CRI
LED 2 módulos	blanco	1145	2,80	22**303405**-00	**26**	4000K - 3673lm - CRI>80
	negro			22**303435**-00		
LED 2 módulos	blanco	1145	2,80	22**303405-39**	**26**	3000K - 3416lm - CRI>80
	negro			22**303435-39**		

Bajo pedido: CRI>90 (3000K-4000K)
- versión DIMM-DALI con sub-código **-1241** (4000K) o **-3941** (3000K)
- versión PUSH-DIMM con el subcódigo **-1245** (4000K) o **-3945** (3000K)
- versión EM 1h con el subcódigo **-09** (4000K) o **-0928** (3000K) - versión EM 3h con el subcódigo **-31** (4000K) o **-3957** (3000K); comprar a parte el KIT EM para OMINTRACK PLUS (consulte el capítulo *Carriles*)

IP40 IK07

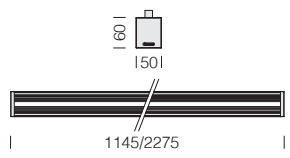



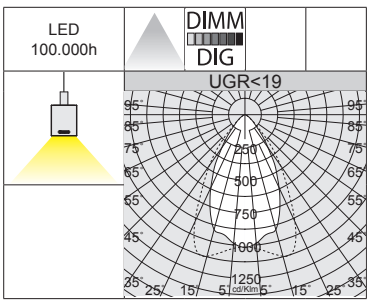

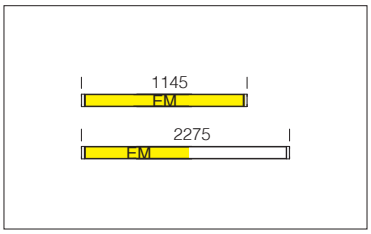

Ópticas: en policarbonato, de alta eficiencia con coeficiente de deslumbramiento muy bajo, resistentes a altas temperaturas y a los rayos UV.

LED: mantenimiento del flujo luminoso al 80%: 100.000h (L80B10). Factor de potencia ≥0.92.

Liset 2.0 HE - suspensión - luz directa - UGR<19

		CLD			CLD D-DIG (DALI)		LÚMENES DE SALIDA (tq= 25 °C)
LED	cuerpo	L (mm)	peso	código	código	W tot	K - ølm - CRI
LED 2 módulos	blanco	1145	2,70	22**303406**-00	22**303406-1241**	**26**	4000K - 3673lm - CRI>80
	negro			22**303436**-00	22**303436-1241**		
LED 2 módulos	blanco	1145	2,70	22**303406-39**	22**303406-3941**	**26**	3000K - 3416lm - CRI>80
	negro			22**303436-39**	22**303436-3941**		
LED 4 módulos	blanco	2275	5,30	22**303407**-00	22**303407-1241**	**52**	4000K - 7346lm - CRI>80
	negro			22**303437**-00	22**303437-1241**		
LED 4 módulos	blanco	2275	5,30	22**303407-39**	22**303407-3941**	**52**	3000K - 6832lm - CRI>80
	negro			22**303437-39**	22**303437-3941**		

Incluye un dispositivo para el ajuste milimétrico; comprar a parte suspensiones (ver pág. de accesorios).
Bajo pedido: CRI>90 (3000K-4000K)
- versión con cableado pasante para tira continua con el subcódigo **-0072**
- versión PUSH-DIMM con el subcódigo **-1245** (4000K) o **-3945** (3000K)
- versión EM 1h con el subcódigo **-09** (4000K) o **-0928** (3000K) - versión EM 3h con el subcódigo **-31** (4000K) o **-3957** (3000K)

Liset 2.0 - dark light - **UGR<19**

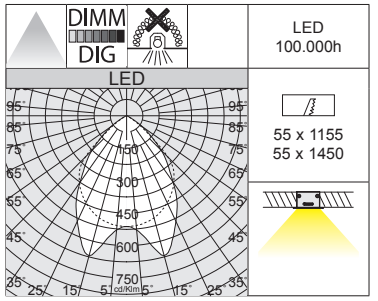

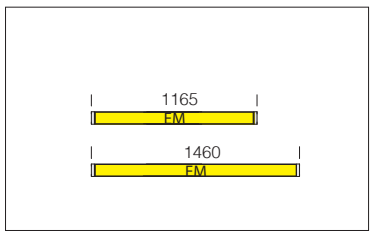



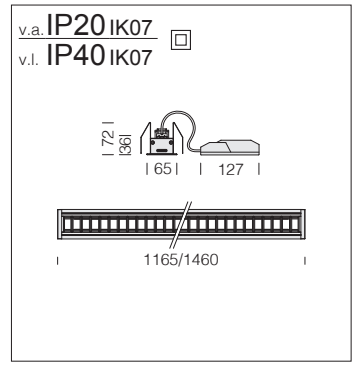

Óptica dark light: de alvéolos con parábola doble, de aluminio especular 99,99, antirreflejo y anti-iridiscente, de muy baja luminancia con tratamiento de PVD.

Liset 2.0 - empotrado - ópticas Dark - UGR<19

		CLD			CLD D-DIG (DALI)		LÚMENES DE SALIDA (tq= 25 °C)
LED	cuerpo	L (mm)	peso	código	código	W tot	K - ølm - CRI
LED 4 módulos	blanco	1165	1,60	22**302001**-00	22**302001-1241**	**25**	4000K - 2700lm - CRI>80
LED 5 módulos		1460	2,00	22**302002**-00	22**302002-1241**	**30**	4000K - 3240lm - CRI>80

Bajo pedido: versión 3000K con el subcódigo **-39. CRI>90** (3000K-4000K)
- versión con cuerpo negro
- versión con cableado pasante para tira continua con el subcódigo **-0072**
- versión PUSH-DIMM con el subcódigo **-1245** (4000K) o **-3945** (3000K)
- versión EM 1h con el subcódigo **-09** (4000K) o **-0928** (3000K) - versión EM 3h con el subcódigo **-31** (4000K) o **-3957** (3000K)

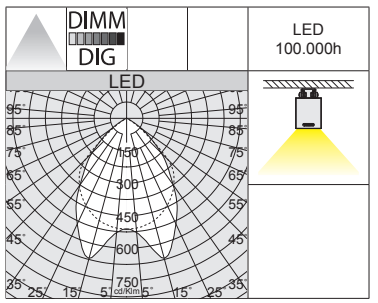

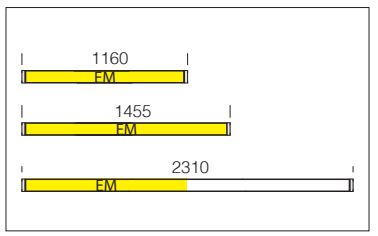



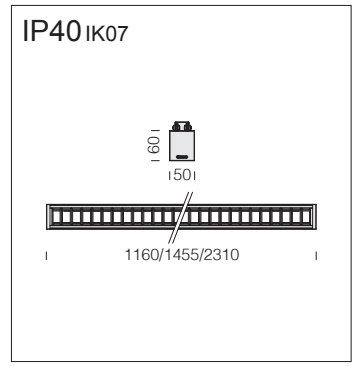

Óptica dark light: de alvéolos con parábola doble, de aluminio especular 99,99, antirreflejo y anti-iridiscente, de muy baja luminancia con tratamiento de PVD.

Liset 2.0 - plafón - ópticas Dark - UGR<19

		CLD			CLD D-DIG (DALI)		LÚMENES DE SALIDA (tq= 25 °C)
LED	cuerpo	L (mm)	peso	código	código	W tot	K - ølm - CRI
LED 4 módulos	blanco	1160	2,50	22**302003**-00	22**302003-1241**	**25**	4000K - 2700lm - CRI>80
	negro			22**302033**-00	22**302033-1241**		
LED 5 módulos	blanco	1455	3,20	22**302004**-00	22**302004-1241**	**30**	4000K - 3240lm - CRI>80
	negro			22**302034**-00	22**302034-1241**		
LED 8 módulos	blanco	2310	4,80	22**302005**-00	22**302005-1241**	**44**	4000K - 4752lm - CRI>80
	negro			22**302035**-00	22**302035-1241**		

Bajo pedido: versión 3000K con el subcódigo **-39. CRI>90** (3000K-4000K)
- versión con cableado pasante para tira continua con el subcódigo **-0072**
- versión PUSH-DIMM con el subcódigo **-1245** (4000K) o **-3945** (3000K)
- versión EM 1h con el subcódigo **-09** (4000K) o **-0928** (3000K) - versión EM 3h con el subcódigo **-31** (4000K) o **-3957** (3000K)

IP40 IK07

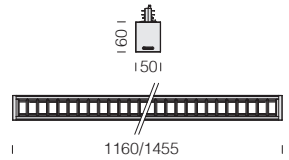

Óptica dark light: de alvéolos con parábola doble, de aluminio especular 99,99, antirreflejo y anti-iridiscente, de muy baja luminancia con tratamiento de PVD.



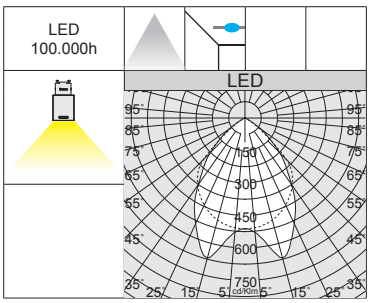

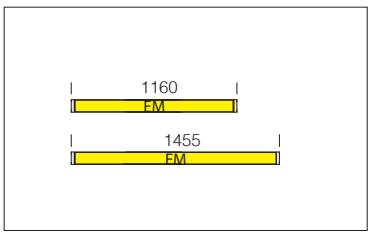

Liset 2.0 - carril - ópticas Dark - UGR<19						
		CLD				LÚMENES DE SALIDA (tq= 25 °C)
LED	cuerpo	L (mm)	peso	código	W tot	K - ølm - CRI
LED 4 módulos	blanco	1160	2,60	22**302006**-00	**25**	4000K - 2700lm - CRI>80
	negro			22**302036**-00		
LED 5 módulos	blanco	1455	3,30	22**302007**-00	**30**	4000K - 3240lm - CRI>80
	negro			22**302037**-00		

Bajo pedido: versión 3000K con el subcódigo **-39. CRI>90** (3000K-4000K)
- versión DIMM-DALI con sub-código **-1241**
- versión PUSH-DIMM con el subcódigo **-1245**
- versión EM 1h con el subcódigo **-09** (4000K) o **-0928** (3000K) - versión EM 3h con el subcódigo **-31** (4000K) o **-3957** (3000K); comprar a parte el KIT EM para OMINTRACK PLUS (consulte el capítulo *Carriles*)

IP40 IK07

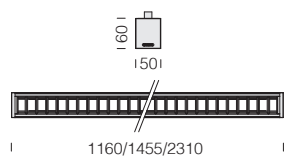

Óptica dark light: de alvéolos con parábola doble, de aluminio especular 99,99, antirreflejo y anti-iridiscente, de muy baja luminancia con tratamiento de PVD.



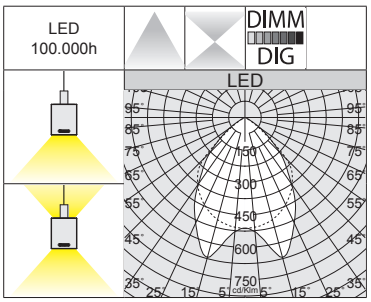

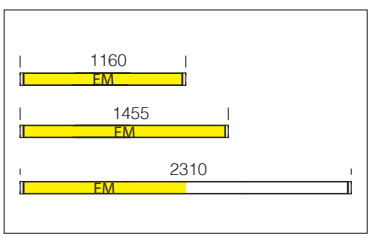

Liset 2.0 - suspensión - luz directa - ópticas Dark - UGR<19							
		CLD			CLD D-DIG (DALI)		LÚMENES DE SALIDA (tq= 25 °C)
LED	cuerpo	L (mm)	peso	código	código	W tot	K - ølm - CRI
LED 4 módulos	blanco	1160	2,40	22**302008**-00	22**302008-1241**	**25**	4000K - 2700lm - CRI>80
	negro			22**302038**-00	22**302038-1241**		
LED 5 módulos	blanco	1455	3,20	22**302009**-00	22**302009-1241**	**30**	4000K - 3240lm - CRI>80
	negro			22**302039**-00	22**302039-1241**		
LED 8 módulos	blanco	2310	4,50	22**302010**-00	22**302010-1241**	**44**	4000K - 4752lm - CRI>80
	negro			22**302030**-00	22**302030-1241**		
Liset 2.0 - suspensión - luz directa/indirecta - ópticas Dark - UGR<19							
		CLD			CLD D-DIG (DALI)		LÚMENES DE SALIDA (tq= 25 °C)
LED	cuerpo	L (mm)	peso	código	código	W tot	K - ølm - CRI
LED 5 módulos	blanco	1455	3,30	22**302011**-00	22**302011-1241**	**38**	4000K - 4104lm - CRI>80
	negro			22**302031**-00	22**302031-1241**		
LED 8 módulos	blanco	2310	4,90	22**302012**-00	22**302012-1241**	**73**	4000K - 7884lm - CRI>80
	negro			22**302032**-00	22**302032-1241**		

Incluye un dispositivo para el ajuste milimétrico; comprar a parte suspensiones (ver pág. de accesorios).
Bajo pedido: versión 3000K con el subcódigo **-39. CRI>90** (3000K-4000K)
- versión con cableado pasante para tira continua con el subcódigo **-0072**
- versión PUSH-DIMM con el subcódigo **-1245** (4000K) o **-3945** (3000K)
- versión EM 1h con el subcódigo **-09** (4000K) o **-0928** (3000K) - versión EM 3h con el subcódigo **-31** (4000K) o **-3957** (3000K)

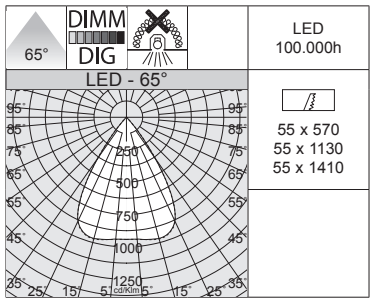

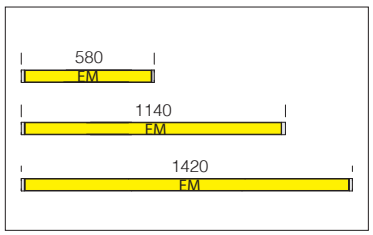



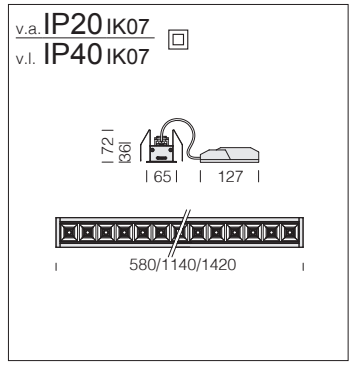

Ópticas confort DARK: en policarbonato metalizado anti-deslumbramiento para un mejor confort visual.

LED: mantenimiento del flujo luminoso al 80%: 100.000h (L80B10). Factor de potencia ≥0.92.

Liset 2.0 - empotrado - ópticas confort DARK - UGR<19

		CLD			CLD D-DIG (DALI)		LÚMENES DE SALIDA (tq= 25 °C)
LED	cuerpo	L (mm)	peso	código	código	W tot	K - ølm - CRI - grados
LED 14 lentes	bianco	580	1,10	22**303901**-00	22**303901-1241**	**18**	4000K - 2578lm - CRI>80 - 65°
LED 28 lentes		1140	2,30	22**303902**-00	22**303902-1241**	**22**	4000K - 3446lm - CRI>80 - 65°
LED 35 lentes		1420	2,60	22**303903**-00	22**303903-1241**	**30**	4000K - 4804lm - CRI>80 - 65°

Bajo pedido: versión 3000K con el subcódigo **-39. CRI>90** (3000K-4000K)
- versión con cuerpo negro
- versión con cableado pasante para tira continua con el subcódigo **-0072**
- versión PUSH-DIMM con el subcódigo **-1245** (4000K) o **-3945** (3000K)
- versión EM 1h con el subcódigo **-09** (4000K) o **-0928** (3000K) - versión EM 3h con el subcódigo **-31** (4000K) o **-3957** (3000K)
- versión con haz 76°

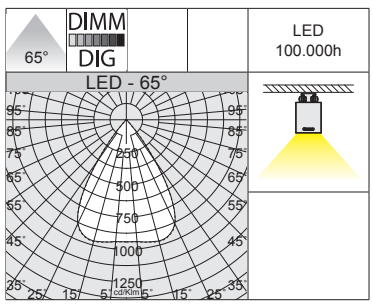

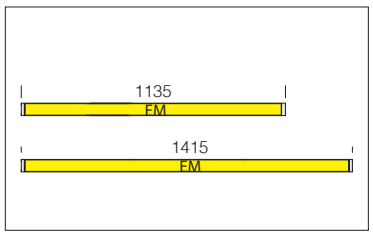



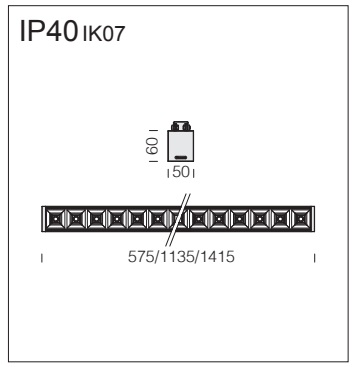

Ópticas confort DARK: en policarbonato metalizado anti-deslumbramiento para un mejor confort visual.

LED: mantenimiento del flujo luminoso al 80%: 100.000h (L80B10). Factor de potencia ≥0.92.

Liset 2.0 - plafón - ópticas confort DARK - UGR<19

		CLD			CLD D-DIG (DALI)		LÚMENES DE SALIDA (tq= 25 °C)
LED	cuerpo	L (mm)	peso	código	código	W tot	K - ølm - CRI - grados
LED 14 lentes	bianco	575	1,80	22**303904**-00	22**303904-1241**	**18**	4000K - 2578lm - CRI>80 - 65°
	negro			22**303934**-00	22**303934-1241**		
LED 28 lentes	bianco	1135	3,20	22**303905**-00	22**303905-1241**	**22**	4000K - 3446lm - CRI>80 - 65°
	negro			22**303935**-00	22**303935-1241**		
LED 35 lentes	bianco	1415	3,70	22**303906**-00	22**303906-1241**	**30**	4000K - 4804lm - CRI>80 - 65°
	negro			22**303936**-00	22**303936-1241**		

Bajo pedido: versión 3000K con el subcódigo **-39. CRI>90** (3000K-4000K)
- versión con cableado pasante para tira continua con el subcódigo **-0072**
- versión PUSH-DIMM con el subcódigo **-1245** (4000K) o **-3945** (3000K)
- versión EM 1h con el subcódigo **-09** (4000K) o **-0928** (3000K) - versión EM 3h con el subcódigo **-31** (4000K) o **-3957** (3000K)
- versión con haz 76°

IP40 IK07

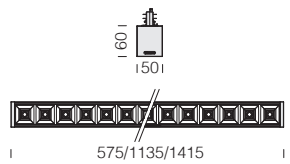

Ópticas confort DARK: en policarbonato metalizado anti-deslumbramiento para un mejor confort visual.

LED: mantenimiento del flujo luminoso al 80%: 100.000h (L80B10). Factor de potencia ≥0.92.



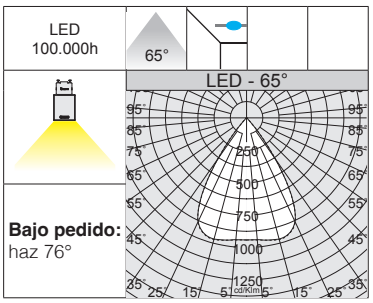

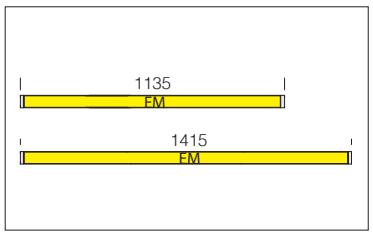

Liset 2.0 - carril - ópticas confort DARK - UGR<19

		CLD				LÚMENES DE SALIDA (tq= 25 °C)
LED	cuerpo	L (mm)	peso	código	W tot	K - ølm - CRI - grados
LED 14 lentes	bianco	575	1,60	22**303907**-00	**18**	4000K - 2578lm - CRI>80 - 65°
	negro			22**303937**-00		
LED 28 lentes	bianco	1135	2,90	22**303908**-00	**22**	4000K - 3446lm - CRI>80 - 65°
	negro			22**303938**-00		
LED 35 lentes	bianco	1415	3,60	22**303909**-00	**30**	4000K - 4804lm - CRI>80 - 65°
	negro			22**303939**-00		

Bajo pedido: versión 3000K con el subcódigo **-39. CRI>90** (3000K-4000K)
- versión DIMM-DALI con sub-código **-1241** (4000K) o **-3941** (3000K)
- versión PUSH-DIMM con el subcódigo **-1245** (4000K) o **-3945** (3000K)
- versión EM 1h con el subcódigo **-09** (4000K) o **-0928** (3000K) - versión EM 3h con el subcódigo **-31** (4000K) o **-3957** (3000K); comprar a parte el KIT EM para OMINTRACK PLUS (consulte el capítulo *Carriles*)

IP40 IK07

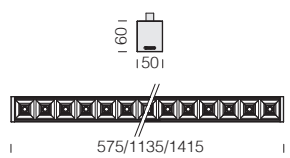

Ópticas confort DARK: en policarbonato metalizado anti-deslumbramiento para un mejor confort visual.

LED: mantenimiento del flujo luminoso al 80%: 100.000h (L80B10). Factor de potencia ≥0.92.



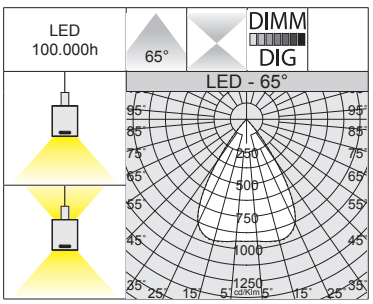

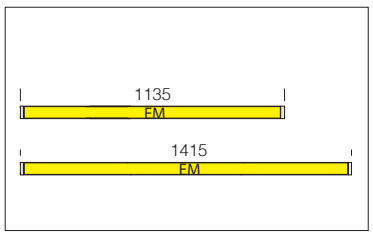

Liset 2.0 - suspensión - luz directa - ópticas confort DARK - UGR<19

		CLD			CLD D-DIG (DALI)		LÚMENES DE SALIDA (tq= 25 °C)
LED	cuerpo	L (mm)	peso	código	código	W tot	K - ølm - CRI - grados
LED 14 lentes	bianco	575	1,60	22**303910**-00	22**303910-1241**	**18**	4000K - 2578lm - CRI>80 - 65°
	negro			22**303930**-00	22**303930-1241**		
LED 28 lentes	bianco	1135	3,00	22**303911**-00	22**303911-1241**	**22**	4000K - 3446lm - CRI>80 - 65°
	negro			22**303931**-00	22**303931-1241**		
LED 35 lentes	bianco	1415	4,00	22**303912**-00	22**303912-1241**	**30**	4000K - 4804lm - CRI>80 - 65°
	negro			22**303932**-00	22**303932-1241**		

Liset 2.0 - suspensión - luz directa/indirecta - ópticas confort DARK - UGR<19

		CLD			CLD D-DIG (DALI)		LÚMENES DE SALIDA (tq= 25 °C)
LED	cuerpo	L (mm)	peso	código	código	W tot	K - ølm - CRI - grados
LED 35 lentes	bianco	1415	4,00	22**303913**-00	22**303913-1241**	**37**	4000K - 5420lm - CRI>80 - 65°
	negro			22**303933**-00	22**303933-1241**		

Incluye un dispositivo para el ajuste milimétrico; comprar a parte suspensiones (ver pág. de accesorios).
Bajo pedido: versión 3000K con el subcódigo **-39. CRI>90** (3000K-4000K)
- versión con cableado pasante para tira continua con el subcódigo **-0072**
- versión PUSH-DIMM con el subcódigo **-1245** (4000K) o **-3945** (3000K)
- versión EM 1h con el subcódigo **-09** (4000K) o **-0928** (3000K) - versión EM 3h con el subcódigo **-31** (4000K) o **-3957** (3000K)
- versión con haz 76°

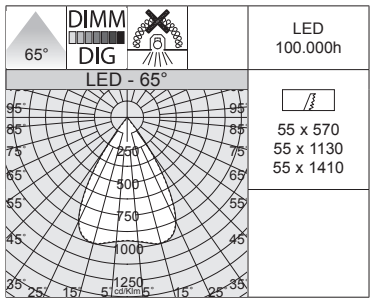

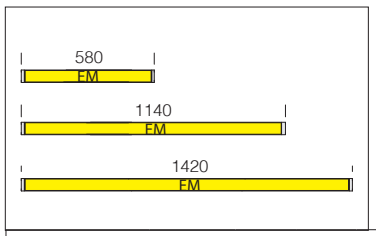



v.a. IP20 IK07
v.l. IP40 IK07

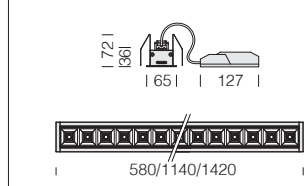

Ópticas confort: en policarbonato blanco anti-deslumbramiento para un mejor confort visual (bajo pedido, también en color negro).

LED: mantenimiento del flujo luminoso al 80%: 100.000h (L80B10). Factor de potencia ≥0.92.

Liset 2.0 - empotrado - ópticas confort - UGR<19

		CLD			CLD D-DIG (DALI)		LÚMENES DE SALIDA (tq= 25 °C)
LED	cuerpo	L (mm)	peso	código	código	W tot	K - ølm - CRI - grados
LED 14 lentes	blanco	580	1,10	22**302101**-00	22**302101-1241**	**18**	4000K - 2591lm - CRI>80 - 65°
LED 28 lentes		1140	2,30	22**302102**-00	22**302102-1241**	**22**	4000K - 3463lm - CRI>80 - 65°
LED 35 lentes		1420	2,60	22**302103**-00	22**302103-1241**	**30**	4000K - 4828lm - CRI>80 - 65°

Bajo pedido: versión 3000K con el subcódigo **-39. CRI>90** (3000K-4000K)
- versión con cuerpo negro
- versión con cableado pasante para tira continua con el subcódigo **-0072**
- versión PUSH-DIMM con el subcódigo **-1245** (4000K) o **-3945** (3000K)
- versión EM 1h con el subcódigo **-09** (4000K) o **-0928** (3000K) - versión EM 3h con el subcódigo **-31** (4000K) o **-3957** (3000K)
- versión con haz 76°

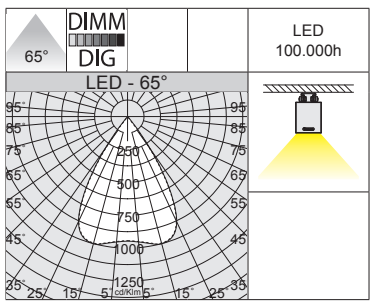

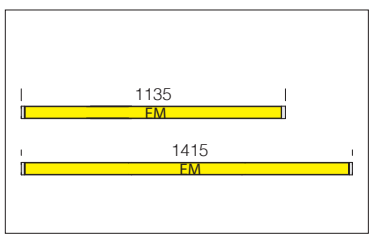



IP40 IK07

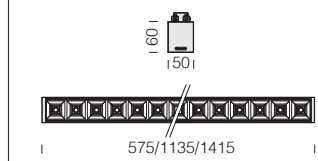

Ópticas confort: en policarbonato negro anti-deslumbramiento para un mejor confort visual (bajo pedido, también en color blanco).

LED: mantenimiento del flujo luminoso al 80%: 100.000h (L80B10). Factor de potencia ≥0.92.

Liset 2.0 - plafón - ópticas confort - UGR<19

		CLD			CLD D-DIG (DALI)		LÚMENES DE SALIDA (tq= 25 °C)
LED	cuerpo	L (mm)	peso	código	código	W tot	K - ølm - CRI - grados
LED 14 lentes	blanco	575	1,80	22**302104**-00	22**302104-1241**	**18**	4000K - 2486lm - CRI>80 - 65°
	negro			22**302134**-00	22**302134-1241**		
LED 14 lentes	blanco	575	1,80	22**302104-39**	22**302104-3941**	**18**	3000K - 2405lm - CRI>80 - 65°
	negro			22**302134-39**	22**302134-3941**		
LED 28 lentes	blanco	1135	3,20	22**302105**-00	22**302105-1241**	**22**	4000K - 3250lm - CRI>80 - 65°
	negro			22**302135**-00	22**302135-1241**		
LED 28 lentes	blanco	1135	3,20	22**302105-39**	22**302105-3941**	**22**	3000K - 3144lm - CRI>80 - 65°
	negro			22**302135-39**	22**302135-3941**		
LED 35 lentes	blanco	1415	3,70	22**302106**-00	22**302106-1241**	**30**	4000K - 4561lm - CRI>80 - 65°
	negro			22**302136**-00	22**302136-1241**		
LED 35 lentes	blanco	1415	3,70	22**302106-39**	22**302106-3941**	**30**	3000K - 4413lm - CRI>80 - 65°
	negro			22**302136-39**	22**302136-3941**		

Bajo pedido: CRI>90 (3000K-4000K)
- versión con cableado pasante para tira continua con el subcódigo **-0072**
- versión PUSH-DIMM con el subcódigo **-1245** (4000K) o **-3945** (3000K)
- versión EM 1h con el subcódigo **-09** (4000K) o **-0928** (3000K) - versión EM 3h con el subcódigo **-31** (4000K) o **-3957** (3000K)
- versión con haz 76°

IP40 IK07

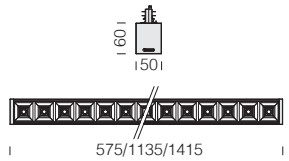

Ópticas confort: en policarbonato negro anti-deslumbramiento para un mejor confort visual (bajo pedido, también en color blanco).

LED: mantenimiento del flujo luminoso al 80%: 100.000h (L80B10). Factor de potencia ≥0.92.



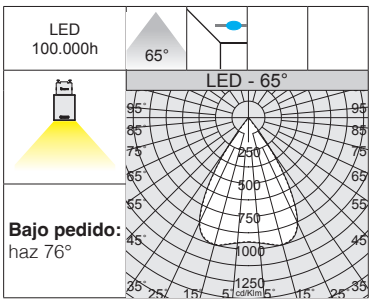

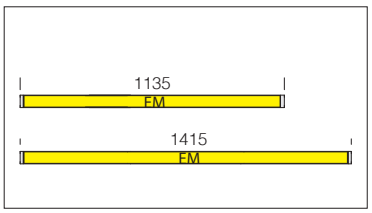

RGO

LOW FLICKER

CASAMBI

SISTEMAS

Liset 2.0 - carril - ópticas confort - UGR<19

		CLD				LÚMENES DE SALIDA (tq= 25 °C)
LED	cuerpo	L (mm)	peso	código	W tot	K - ølm - CRI - grados
LED 14 lentes	blanco	575	1,60	22**302107**-00	**18**	4000K - 2486lm - CRI>80 - 65°
	negro			22**302137**-00		
LED 14 lentes	blanco	575	1,60	22**302107-39**	**18**	3000K - 2405lm - CRI>80 - 65°
	negro			22**302137-39**		
LED 28 lentes	blanco	1135	2,90	22**302108**-00	**22**	4000K - 3250lm - CRI>80 - 65°
	negro			22**302138**-00		
LED 28 lentes	blanco	1135	2,90	22**302108-39**	**22**	3000K - 3144lm - CRI>80 - 65°
	negro			22**302138-39**		
LED 35 lentes	blanco	1415	3,60	22**302109**-00	**30**	4000K - 4561lm - CRI>80 - 65°
	negro			22**302139**-00		
LED 35 lentes	blanco	1415	3,60	22**302109-39**	**30**	3000K - 4413lm - CRI>80 - 65°
	negro			22**302139-39**		

Bajo pedido: CRI>90 (3000K-4000K)
- versión DIMM-DALI con sub-código **-1241** (4000K) o **-3941** (3000K)
- versión PUSH-DIMM con el subcódigo **-1245** (4000K) o **-3945** (3000K)
- versión EM 1h con el subcódigo **-09** (4000K) o **-0928** (3000K) - versión EM 3h con el subcódigo **-31** (4000K) o **-3957** (3000K); comprar a parte el KIT EM para OMINTRACK PLUS (consulte el capítulo *Carriles*)

IP40 IK07

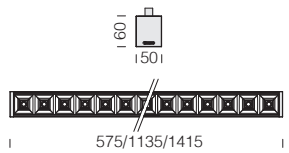

Ópticas confort: en policarbonato negro anti-deslumbramiento para un mejor confort visual (bajo pedido, también en color blanco).

LED: mantenimiento del flujo luminoso al 80%: 100.000h (L80B10). Factor de potencia ≥0.92.



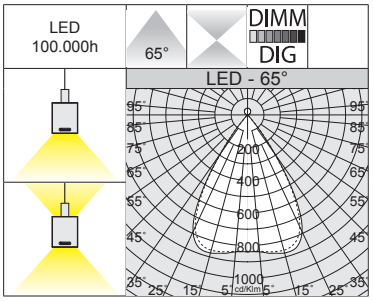

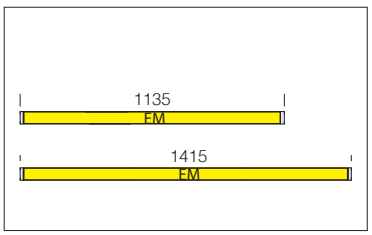

RGO

LOW FLICKER

CASAMBI

Liset 2.0 - suspensión - luz directa - ópticas confort - UGR<19

		CLD			CLD D-DIG (DALI)		LÚMENES DE SALIDA (tq= 25 °C)
LED	cuerpo	L (mm)	peso	código	código	W tot	K - ølm - CRI - grados
LED 14 lentes	blanco	575	1,70	22**302110**-00	22**302110-1241**	**18**	4000K - 2486lm - CRI>80 - 65°
	negro			22**302130**-00	22**302130-1241**		
LED 28 lentes	blanco	1135	3,00	22**302111**-00	22**302111-1241**	**22**	4000K - 3250lm - CRI>80 - 65°
	negro			22**302131**-00	22**302131-1241**		
LED 35 lentes	blanco	1415	4,00	22**302112**-00	22**302112-1241**	**30**	4000K - 4561lm - CRI>80 - 65°
	negro			22**302132**-00	22**302132-1241**		

Liset 2.0 - suspensión - luz directa/indirecta - ópticas confort - UGR<19

		CLD			CLD D-DIG (DALI)		LÚMENES DE SALIDA (tq= 25 °C)
LED	cuerpo	L (mm)	peso	código	código	W tot	K - ølm - CRI
LED 35 lentes	blanco	1415	4,00	22**302113**-00	22**302113-1241**	**37**	4000K - 5177lm - CRI>80
	negro			22**302133**-00	22**302133-1241**		

Incluye un dispositivo para el ajuste milimétrico; comprar a parte suspensiones (ver pág. de accesorios).
Bajo pedido: versión 3000K con el subcódigo **-39. CRI>90** (3000K-4000K)
- versión con cableado pasante para tira continua con el subcódigo **-0072**
- versión PUSH-DIMM con el subcódigo **-1245** (4000K) o **-3945** (3000K)
- versión EM 1h con el subcódigo **-09** (4000K) o **-0928** (3000K) - versión EM 3h con el subcódigo **-31** (4000K) o **-3957** (3000K)
- versión con haz 76°

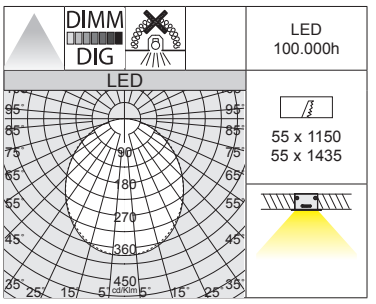

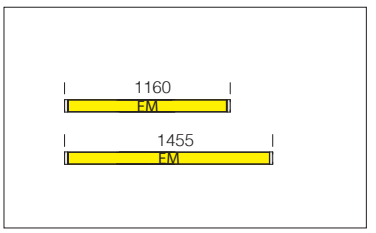

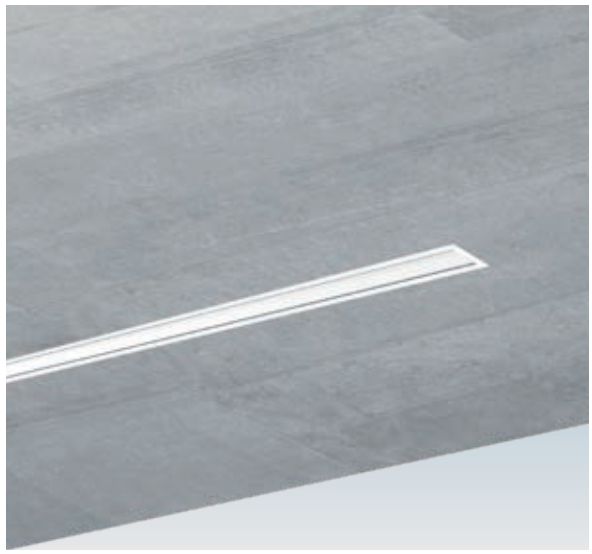

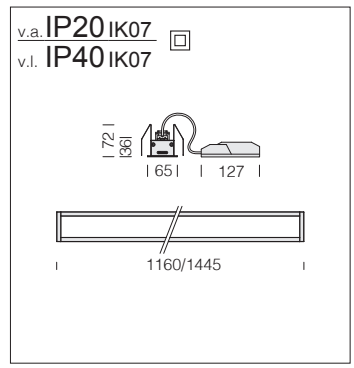

Difusor: de policarbonato opal.

LED: mantenimiento del flujo luminoso al 80%: 100.000h (L80B10). Factor de potencia ≥0.92.

Liset 2.0 - empotrado - difusor de policarbonato

		CLD			CLD D-DIG (DALI)		LÚMENES DE SALIDA (tq= 25 °C)
LED	cuerpo	L (mm)	peso	código	código	W tot	K - ølm - CRI
LED 4 módulos	blanco	1160	1,60	22**302201**-00	22**302201-1241**	**28**	4000K - 2783lm - CRI>80
				22**302201-39**	22**302201-3941**		3000K - 2588lm - CRI>80
LED 5 módulos	blanco	1445	2,00	22**302202**-00	22**302202-1241**	**35**	4000K - 3479lm - CRI>80
				22**302202-39**	22**302202-3941**		3000K - 3236lm - CRI>80

Bajo pedido: CRI>90 (3000K - 4000K)
- versión con cuerpo negro
- versión con cableado pasante para tira continua con el subcódigo **-0072**
- versión PUSH-DIMM con el subcódigo **-1245** (4000K) o **-3945** (3000K)
- versión EM 1h con el subcódigo **-09** (4000K) o **-0928** (3000K) - versión EM 3h con el subcódigo **-31** (4000K) o **-3957** (3000K)

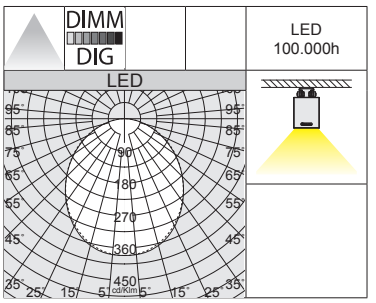

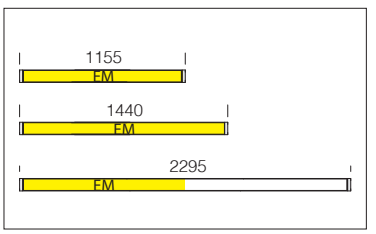



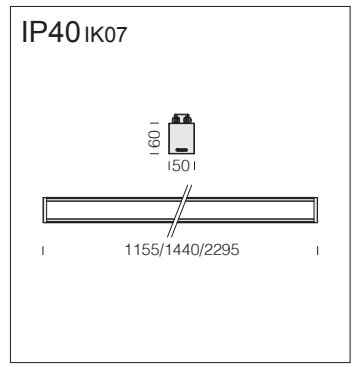

Difusor: de policarbonato opal.

LED: mantenimiento del flujo luminoso al 80%: 100.000h (L80B10). Factor de potencia ≥0.92.

Liset 2.0 - plafón - difusor de policarbonato

		CLD			CLD D-DIG (DALI)		LÚMENES DE SALIDA (tq= 25 °C)
LED	cuerpo	L (mm)	peso	código	código	W tot	K - ølm - CRI
LED 4 módulos	blanco	1155	2,30	22**302203**-00	22**302203-1241**	**28**	4000K - 2783lm - CRI>80
	negro			22**302233**-00	22**302233-1241**		
LED 4 módulos	blanco	1155	2,30	22**302203-39**	22**302203-3941**	**28**	3000K - 2588lm - CRI>80
	negro			22**302233-39**	22**302233-3941**		
LED 5 módulos	blanco	1440	3,10	22**302204**-00	22**302204-1241**	**35**	4000K - 3479lm - CRI>80
	negro			22**302234**-00	22**302234-1241**		
LED 5 módulos	blanco	1440	3,10	22**302204-39**	22**302204-3941**	**35**	3000K - 3236lm - CRI>80
	negro			22**302234-39**	22**302234-3941**		
LED 8 módulos	blanco	2295	4,80	22**302205**-00	22**302205-1241**	**55**	4000K - 5566lm - CRI>80
	negro			22**302235**-00	22**302235-1241**		
LED 8 módulos	blanco	2295	4,80	22**302205-39**	22**302205-3941**	**55**	3000K - 5177lm - CRI>80
	negro			22**302235-39**	22**302235-3941**		

Bajo pedido: CRI>90 (3000K - 4000K)
- versión con cableado pasante para tira continua con el subcódigo **-0072**
- versión PUSH-DIMM con el subcódigo **-1245** (4000K) o **-3945** (3000K)
- versión EM 1h con el subcódigo **-09** (4000K) o **-0928** (3000K) - versión EM 3h con el subcódigo **-31** (4000K) o **-3957** (3000K)

IP40 IK07

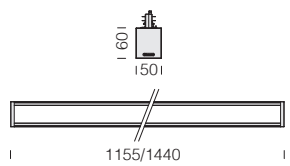

Difusor: de policarbonato opal.

LED: mantenimiento del flujo luminoso al 80%: 100.000h (L80B10). Factor de potencia ≥0.92.

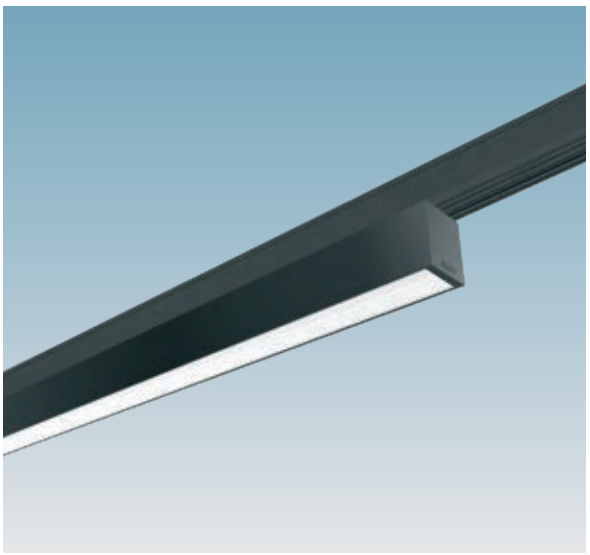

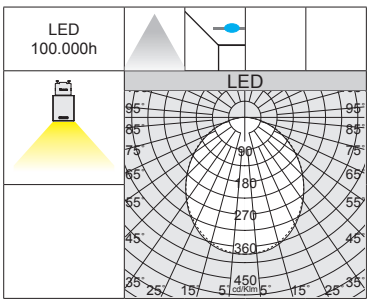

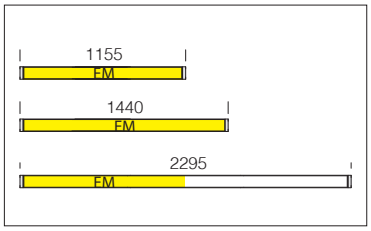

Liset 2.0 - carril - difusor de policarbonato

		CLD				LÚMENES DE SALIDA (tq= 25 °C)
LED	cuerpo	L (mm)	peso	código	W tot	K - ølm - CRI
LED 4 módulos	blanco	1155	2,50	22**302206**-00	**28**	4000K - 2783lm - CRI>80
	negro			22**302236**-00		
LED 4 módulos	blanco	1155	2,50	22**302206-39**	**28**	3000K - 2588lm - CRI>80
	negro			22**302236-39**		
LED 5 módulos	blanco	1440	3,20	22**302207**-00	**35**	4000K - 3479lm - CRI>80
	negro			22**302237**-00		
LED 5 módulos	blanco	1440	3,20	22**302207-39**	**35**	3000K - 3236lm - CRI>80
	negro			22**302237-39**		

Bajo pedido: CRI>90 (3000K - 4000K)
- versión DIMM-DALI con sub-código **-1241** (4000K) o **-3941** (3000K)
- versión PUSH-DIMM con el subcódigo **-1245** (4000K) o **-3945** (3000K)
- versión EM 1h con el subcódigo **-09** (4000K) o **-0928** (3000K) - versión EM 3h con el subcódigo **-31** (4000K) o **-3957** (3000K); comprar a parte el KIT EM para OMINTRACK PLUS (consulte el capítulo *Carriles*)

IP40 IK07

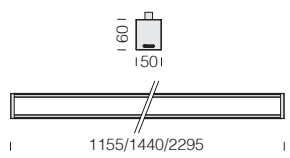

Difusor: de policarbonato opal.

LED: mantenimiento del flujo luminoso al 80%: 100.000h (L80B10). Factor de potencia ≥0.92.



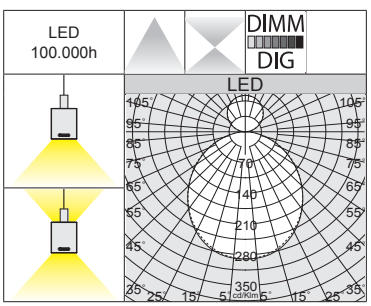

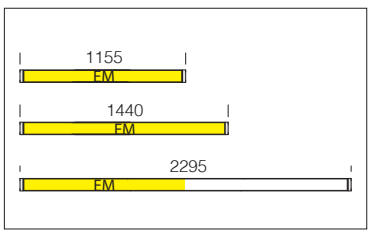

Liset 2.0 - suspensión - luz directa - difusor de policarbonato

		CLD			CLD D-DIG (DALI)		LÚMENES DE SALIDA (tq= 25 °C)
LED	cuerpo	L (mm)	peso	código	código	W tot	K - ølm - CRI
LED 4 módulos	blanco	1155	2,50	22**302208**-00	22**302208-1241**	**28**	4000K - 2783lm - CRI>80
	negro			22**302238**-00	22**302238-1241**		
LED 5 módulos	blanco	1440	3,10	22**302209**-00	22**302209-1241**	**35**	4000K - 3479lm - CRI>80
	negro			22**302239**-00	22**302239-1241**		
LED 8 módulos	blanco	2295	4,70	22**302210**-00	22**302210-1241**	**55**	4000K - 5566lm - CRI>80
	negro			22**302230**-00	22**302230-1241**		

Liset 2.0 - suspensión - luz directa/indirecta - difusor de policarbonato

		CLD			CLD D-DIG (DALI)		LÚMENES DE SALIDA (tq= 25 °C)
LED	cuerpo	L (mm)	peso	código	código	W tot	K - ølm - CRI
LED 5 módulos	blanco	1440	4,70	22**302211**-00	22**302211-1241**	**42**	4000K - 4175lm - CRI>80
	negro			22**302231**-00	22**302231-1241**		
LED 8 módulos	blanco	2295	5,10	22**302212**-00	22**302212-1241**	**72**	4000K - 7328lm - CRI>80
	negro			22**302232**-00	22**302232-1241**		

Incluye un dispositivo para el ajuste milimétrico; comprar a parte suspensiones (ver pág. de accesorios).
Bajo pedido: versión 3000K con el subcódigo **-39. CRI>90** (3000K-4000K)
- versión con cableado pasante para tira continua con el subcódigo **-0072**
- versión PUSH-DIMM con el subcódigo **-1245** (4000K) o **-3945** (3000K)
- versión EM 1h con el subcódigo **-09** (4000K) o **-0928** (3000K) - versión EM 3h con el subcódigo **-31** (4000K) o **-3957** (3000K)

Equipamiento: los focos incorporan fijaciones de soporte de acero zincado que aseguran una adherencia perfecta al falso techo de 12,5 mm a 13 mm de espesor.

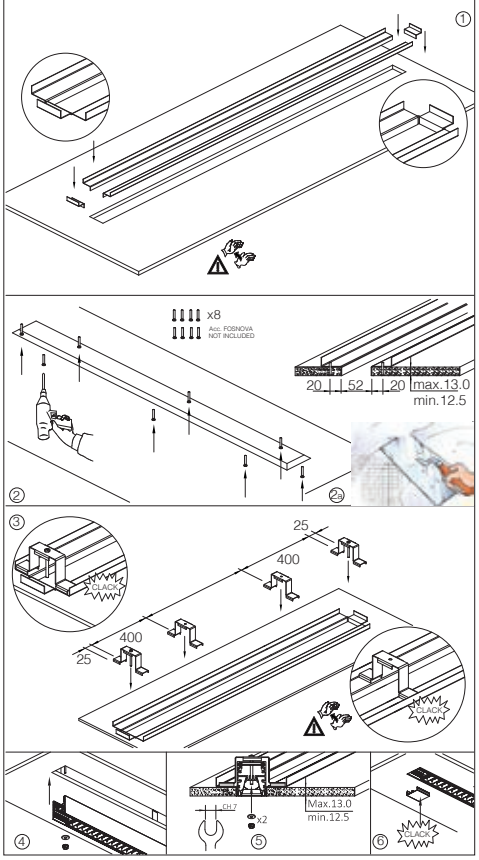











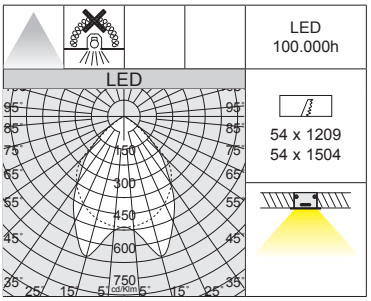

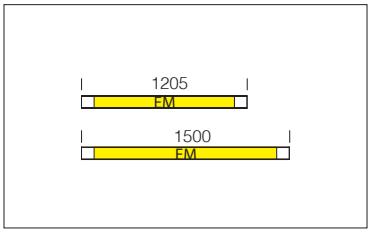



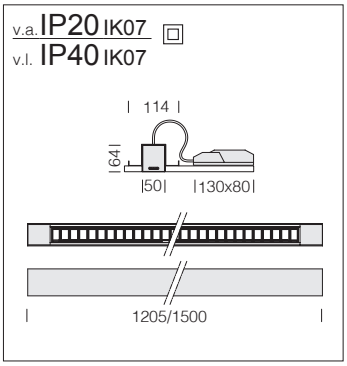

Óptica dark light: de alvéolos con parábola doble, de aluminio especular 99,99, antirreflejo y anti-iridiscente, de muy baja luminancia con tratamiento de PVD.

LED: mantenimiento del flujo luminoso al 80%: 100.000h (L80B10) Factor de potencia ≥0.92.

Liset 2.0 Trimless - ópticas Dark - UGR<19

		CLD				LÚMENES DE SALIDA (tq= 25 °C)
LED	cuerpo	L (mm)	peso	código	W tot	K - ølm - CRI
LED 4 módulos	blanco	1205	2,60	22**308015**-00	**25**	4000K - 2700lm - CRI>80
	negro			22**308035**-00		
LED 5 módulos	blanco	1500	3,00	22**308016**-00	**30**	4000K - 3240lm - CRI>80
	negro			22**308036**-00		

Bajo pedido: versión 3000K con el subcódigo **-39. CRI>90** (3000K-4000K)
- versión PUSH-DIMM con el subcódigo **-1245** (4000K) o **-3945** (3000K)
- versión EM 1h con el subcódigo **-09** (4000K) o **-0928** (3000K) - versión EM 3h con el subcódigo **-31** (4000K) o **-3957** (3000K)

v.a. IP20 IK07
v.l. IP40 IK07

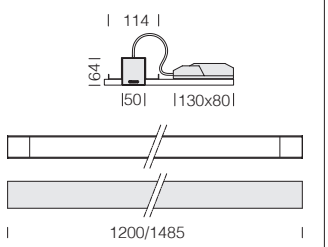

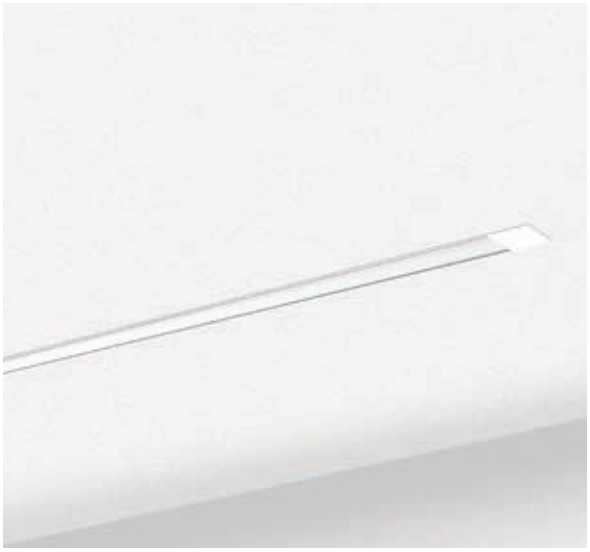

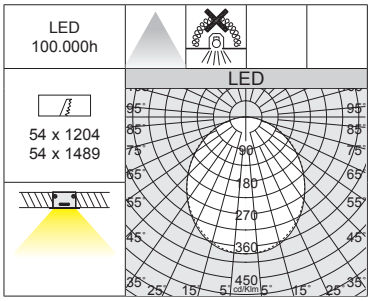

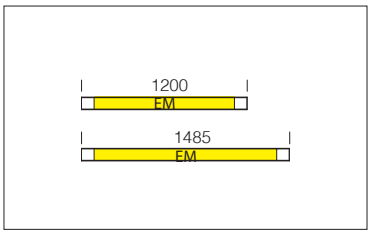

Difusor: de policarbonato opal.

LED: mantenimiento del flujo luminoso al 80%: 100.000h (L80B10) Factor de potencia ≥0.92.

Liset 2.0 Trimless - difusor de policarbonato

		CLD				LÚMENES DE SALIDA (tq= 25 °C)
LED	cuerpo	L (mm)	peso	código	W tot	K - ølm - CRI
LED 4 módulos	blanco	1200	2,50	22**308010**-00	**28**	4000K - 2783lm - CRI>80
	negro			22**308030**-00		
LED 4 módulos	blanco	1200	2,50	22**308010-39**	**28**	3000K - 2588lm - CRI>80
	negro			22**308030-39**		
LED 5 módulos	blanco	1485	2,90	22**308011**-00	**35**	4000K - 3479lm - CRI>80
	negro			22**308031**-00		
LED 5 módulos	blanco	1485	2,90	22**308011-39**	**35**	3000K - 3236lm - CRI>80
	negro			22**308031-39**		

Bajo pedido: CRI>90 (3000K-4000K)
- versión PUSH-DIMM con el subcódigo **-1245** (4000K) o **-3945** (3000K)
- versión EM 1h con el subcódigo **-09** (4000K) o **-0928** (3000K) - versión EM 3h con el subcódigo **-31** (4000K) o **-3957** (3000K)

v.a. IP20 IK07
v.l. IP40 IK07

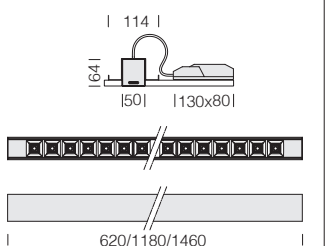

Ópticas confort: en policarbonato blanco anti-deslumbramiento para un mejor confort visual (bajo pedido, también en color negro).

Ópticas confort DARK: en policarbonato metalizado anti-deslumbramiento para un mejor confort visual.

LED: mantenimiento del flujo luminoso al 80%: 100.000h (L80B10) Factor de potencia ≥0.92.



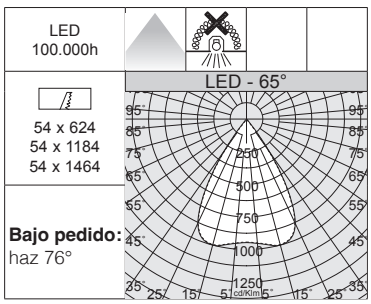

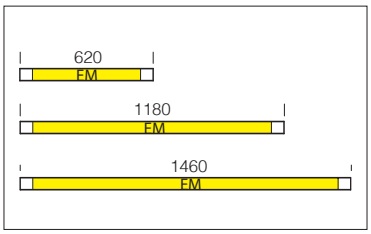

Liset 2.0 Trimless - ópticas comfort - UGR<19 - (1)

		CLD				LÚMENES DE SALIDA (tq= 25 °C)
LED	cuerpo	L (mm)	peso	código	W tot	K - ølm - CRI - grados
LED 14 lentes	blanco	620	2,10	22**308012**-00	**18**	4000K - 2591lm - CRI>80 - 65°
LED 28 lentes	blanco	1180	4,00	22**308013**-00	**22**	4000K - 3463lm - CRI>80 - 65°
LED 35 lentes	blanco	1460	4,40	22**308014**-00	**30**	4000K - 4828lm - CRI>80 - 65°

Liset 2.0 Trimless - ópticas comfort DARK - UGR<19 - (2)

		CLD				LÚMENES DE SALIDA (tq= 25 °C)
LED	cuerpo	L (mm)	peso	código	W tot	K - ølm - CRI - grados
LED 14 lentes	blanco	620	2,10	22**308017**-00	**18**	4000K - 2578lm - CRI>80 - 65°
LED 28 lentes	blanco	1180	4,00	22**308018**-00	**22**	4000K - 3446lm - CRI>80 - 65°
LED 35 lentes	blanco	1460	4,40	22**308019**-00	**30**	4000K - 4804lm - CRI>80 - 65°

Bajo pedido: versión 3000K con el subcódigo **-39. CRI>90** (3000K-4000K)
- versión con cuerpo negro
- versión PUSH-DIMM con el subcódigo **-1245** (4000K) o **-3945** (3000K)
- versión EM 1h con el subcódigo **-09** (4000K) o **-0928** (3000K) - versión EM 3h con el subcódigo **-31** (4000K) o **-3957** (3000K)
- versión con haz 76°

Bajo pedido: versiones especiales con otros focos de la serie Matrix Q
CRI>90 - 3000K o 4000K



18°

22°

65°

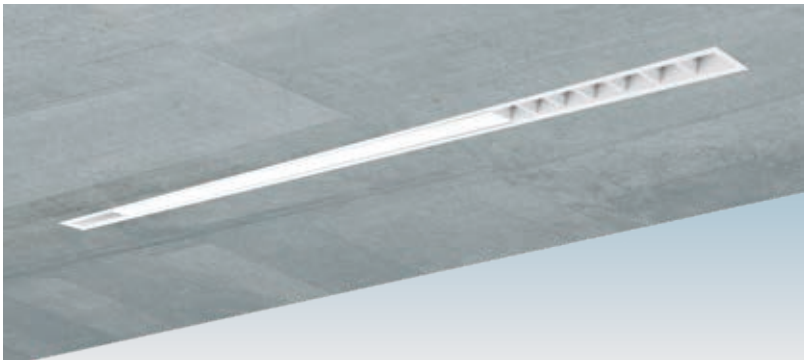

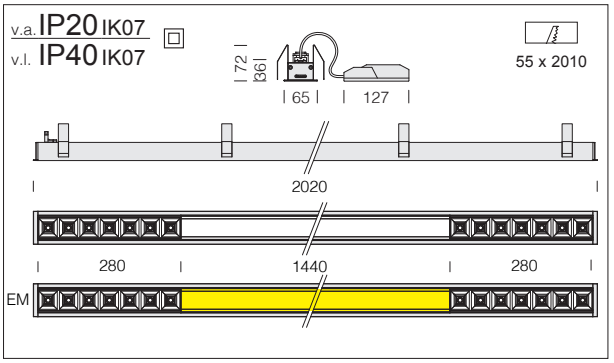

Liset 2.0 - A+2M - empotrado							
		CLD			CLD D-DIG (DALI)		LÚMENES DE SALIDA (tq= 25 °C)
LED	cuerpo	L (mm)	peso	código	código	W tot	K - ølm - CRI - grados
LED	blanco	2020	3,00	22**302301**-00	22**302301-1241**	**53**	4000K - 3479lm - CRI>80 4000K - 2x1295lm - CRI>80 - 65°

Composición de serie: Liset 2.0 con difusor + 2 módulos con óptica blanca confort de 65° (bajo pedido, con haz de 76°). **De serie:** doble encendido.
Bajo pedido: versión 3000K con el subcódigo **-39. CRI>90** (3000K-4000K)
- versión con cableado pasante para tira continua con el subcódigo **-0072**
- versión PUSH-DIMM con el subcódigo **-1245** (4000K) o **-3945** (3000K)
- versión EM 1h con el subcódigo **-09** (4000K) o **-0928** (3000K) - versión EM 3h con el subcódigo **-31** (4000K) o **-3957** (3000K)

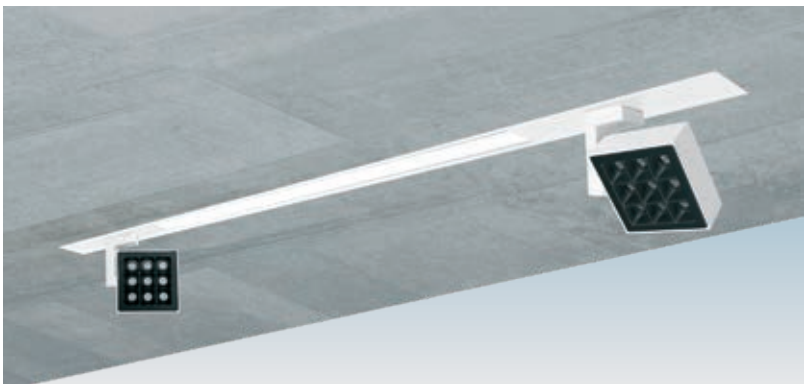

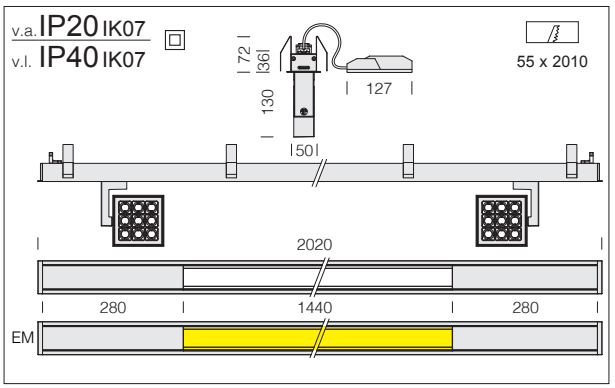

Liset 2.0 - A+2S - empotrado							
		CLD			CLD D-DIG (DALI)		LÚMENES DE SALIDA (tq= 25 °C)
LED	cuerpo	L (mm)	peso	código	código	W tot	K - ølm - CRI - grados
LED	blanco	2020	3,90	22**302302**-00	22**302302-1241**	**101**	4000K - 3479lm - CRI>80 4000K - 2x2220lm - CRI>80 - 32°

Composición de serie: Liset 2.0 con difusor + 2 módulos con foco de 32° (bajo pedido, foco con haz de 50°). **De serie:** doble encendido.
Bajo pedido: versión 3000K con el subcódigo **-39. CRI>90** (3000K-4000K)
- versión con cableado pasante para tira continua con el subcódigo **-0072**
- version PUSH-DIMM avec sous-code **-1245** (4000K) ou **-3945** (3000K)
- versión EM 1h con el subcódigo **-09** (4000K) o **-0928** (3000K) - versión EM 3h con el subcódigo **-31** (4000K) o **-3957** (3000K)


18°


22°


16°


24°-32°

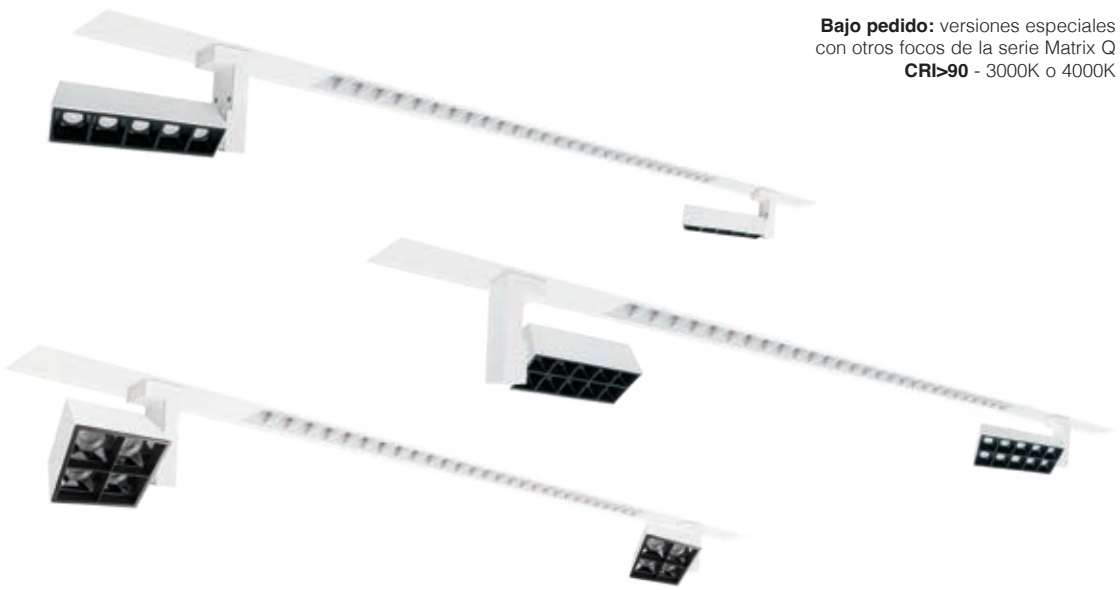

Bajo pedido: versiones especiales con otros focos de la serie Matrix Q **CRI>90** - 3000K o 4000K

DIMM DIG









RGO

LOW FLICKER

CASAMBI

SISTEMAS

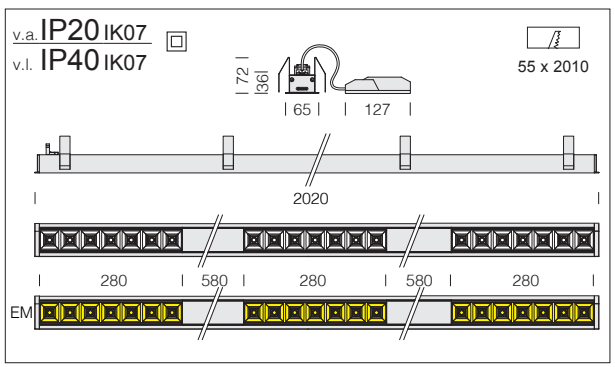

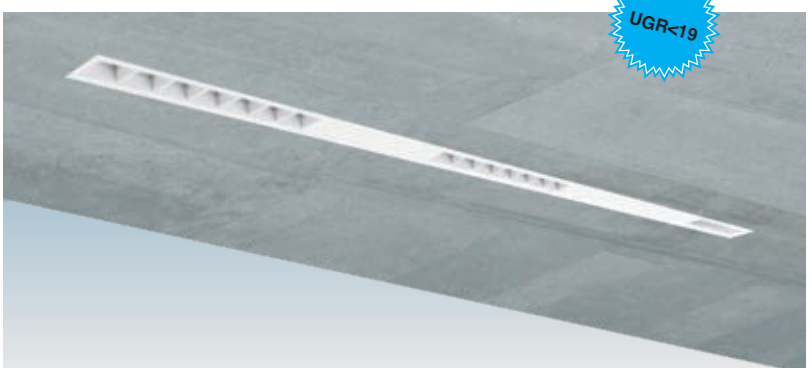

Liset 2.0 - A+H+3M - empotrado - UGR<19

		CLD			CLD D-DIG (DALI)		LÚMENES DE SALIDA (tq= 25 °C)
LED	cuerpo	L (mm)	peso	código	código	W tot	K - ølm - CRI - grados
LED	blanco	2020	3,10	22**302303**-00	22**302303-1241**	**27**	4000K - 3x1295lm - CRI>80 - 65°

Composición de serie: 3 módulos con óptica confort blanca de 65° (bajo pedido, con haz de 76°).
Bajo pedido: versión 3000K con el subcódigo **-39. CRI>90** (3000K-4000K)

- versión con cableado pasante para tira continua con el subcódigo **-0072**
- versión PUSH-DIMM con el subcódigo **-1245** (4000K) o **-3945** (3000K)
- versión EM 1h con el subcódigo **-09** (4000K) o **-0928** (3000K) - versión EM 3h con el subcódigo **-31** (4000K) o **-3957** (3000K)
- Radar sensor: con el subcódigo **-19**

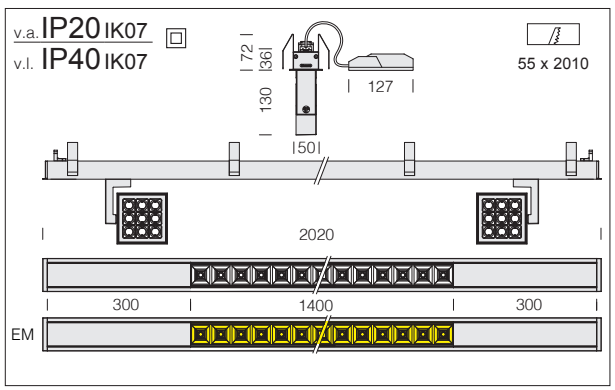

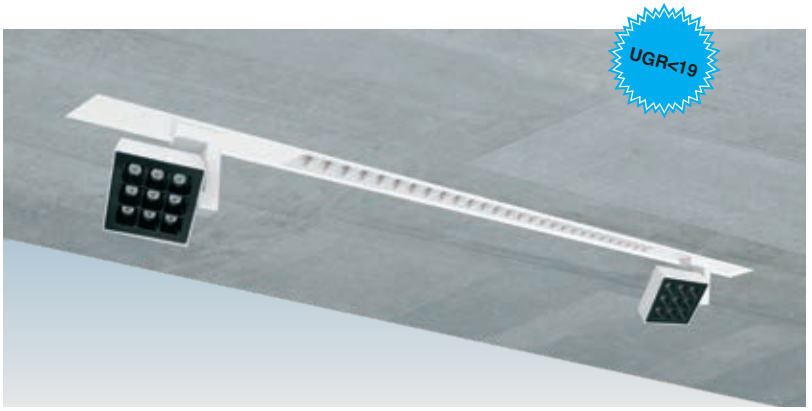

Liset 2.0 - A+M+2S - empotrado - UGR<19

		CLD			CLD D-DIG (DALI)		LÚMENES DE SALIDA (tq= 25 °C)
LED	cuerpo	L (mm)	peso	código	código	W tot	K - ølm - CRI - grados
LED	blanco	2020	4,80	22**302304**-00	22**302304-1241**	**96**	4000K - 4828lm - CRI>80 - 65° 4000K - 2x2220lm - CRI>80 - 32°

Composición de serie: Liset 2.0 con óptica confort blanca de 65° + 2 módulos con foco de 32° (bajo pedido, con óptica confort de 76° + foco con apertura del haz de 50°). **De serie:** doble encendido.
Bajo pedido: versión 3000K con el subcódigo **-39. CRI>90** (3000K-4000K)

- versión con cableado pasante para tira continua con el subcódigo **-0072**
- versión PUSH-DIMM con el subcódigo **-1245** (4000K) o **-3945** (3000K)
- versión EM 1h con el subcódigo **-09** (4000K) o **-0928** (3000K) - versión EM 3h con el subcódigo **-31** (4000K) o **-3957** (3000K)

Bajo pedido: versiones especiales con otros focos de la serie Matrix Q
CRI>90 - 3000K o 4000K



18°
22°
16°
24°-32°



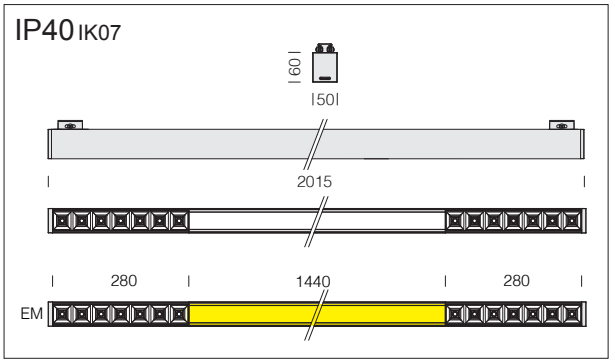

Liset 2.0 - B+2M - plafón							
		CLD			CLD D-DIG (DALI)		LÚMENES DE SALIDA (tq= 25 °C)
LED	cuerpo	L (mm)	peso	código	código	W tot	K - ølm - CRI - grados
LED	blanco	2015	4,80	22**302410**-00	22**302410-1241**	**53**	4000K - 3479lm - CRI>80 4000K - 2x1243lm - CRI>80 - 65°
LED	negro	2015	4,80	22**302430**-00	22**302430-1241**	**53**	4000K - 3479lm - CRI>80 4000K - 2x1243lm - CRI>80 - 65°

Composición de serie: Liset 2.0 con difusor + 2 módulos con óptica confort negra de 65° (bajo pedido, con haz de 76°). **De serie:** doble encendido.
Bajo pedido: versión 3000K con el subcódigo **-39. CRI>90** (3000K-4000K)
- versión PUSH-DIMM con el subcódigo **-1245** (4000K) o **-3945** (3000K)
- versión EM 1h con el subcódigo **-09** (4000K) o **-0928** (3000K) - versión EM 3h con el subcódigo **-31** (4000K) o **-3957** (3000K)

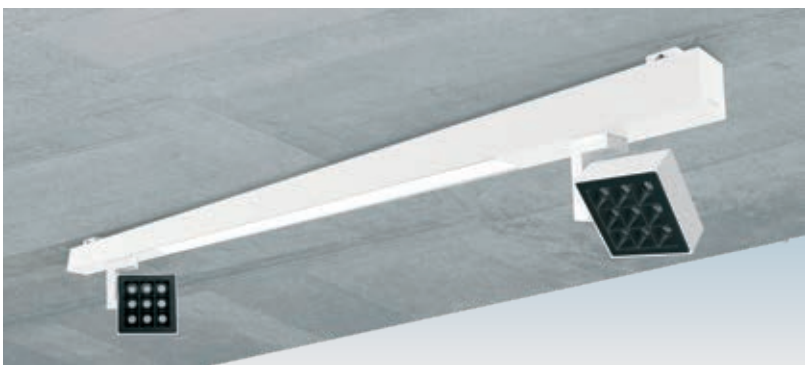

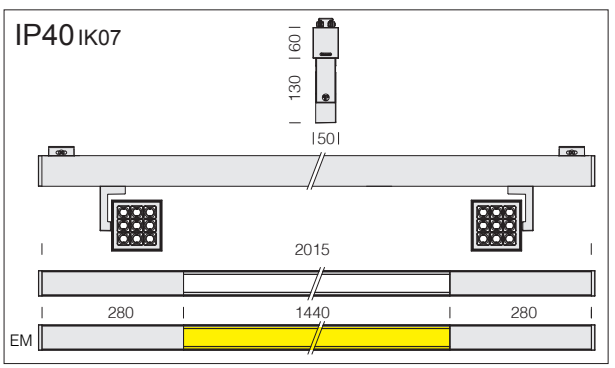

Liset 2.0 - B+2S - plafón							
		CLD			CLD D-DIG (DALI)		LÚMENES DE SALIDA (tq= 25 °C)
LED	cuerpo	L (mm)	peso	código	código	W tot	K - ølm - CRI - grados
LED	blanco	2015	4,80	22**302411**-00	22**302411-1241**	**101**	4000K - 3479lm - CRI>80 4000K - 2x2220lm - CRI>80 - 32°
LED	negro	2015	4,80	22**302431**-00	22**302431-1241**	**101**	4000K - 3479lm - CRI>80 4000K - 2x2220lm - CRI>80 - 32°

Composición de serie: Liset 2.0 con difusor + 2 módulos con foco de 32° (bajo pedido, foco con haz de 50°). **De serie:** doble encendido.
Bajo pedido: versión 3000K con el subcódigo **-39. CRI>90** (3000K-4000K)
- versión PUSH-DIMM con el subcódigo **-1245** (4000K) o **-3945** (3000K)
- versión EM 1h con el subcódigo **-09** (4000K) o **-0928** (3000K) - versión EM 3h con el subcódigo **-31** (4000K) o **-3957** (3000K)


18°


22°


16°


24°-32°



Bajo pedido: versiones especiales con otros focos de la serie Matrix Q **CRI>90** - 3000K o 4000K

DIMM DIG













SISTEMAS

IP40 IK07

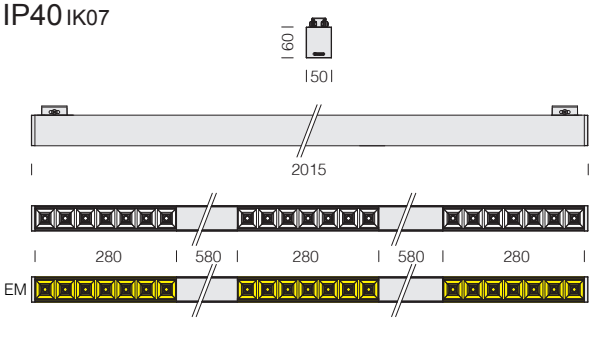



Liset 2.0 - B+H+3M - plafón - UGR<19

		CLD			CLD D-DIG (DALI)		LÚMENES DE SALIDA (tq= 25 °C)
LED	cuerpo	L (mm)	peso	código	código	W tot	K - ølm - CRI - grados
LED	blanco	2015	4,90	22**302412**-00	22**302412-1241**	**27**	4000K - 3x1243lm - CRI>80 - 65°
	negro			22**302432**-00	22**302432-1241**		

Composición de serie: 3 módulos con óptica confort negra de 65° (bajo pedido, con haz de 76°).
Bajo pedido: versión 3000K con el subcódigo **-39. CRI>90** (3000K-4000K)
- versión PUSH-DIMM con el subcódigo **-1245** (4000K) o **-3945** (3000K)
- versión EM 1h con el subcódigo **-09** (4000K) o **-0928** (3000K) - versión EM 3h con el subcódigo **-31** (4000K) o **-3957** (3000K)
- Radar sensor: con el subcódigo **-19.**

IP40 IK07

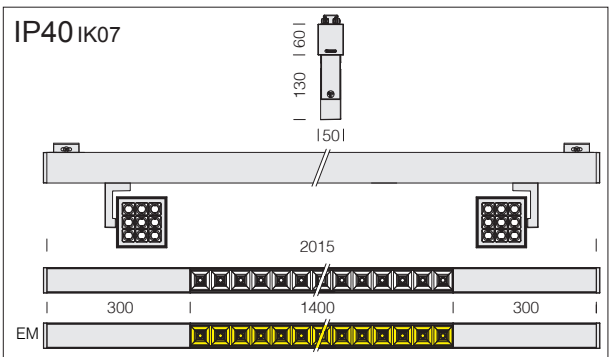



Liset 2.0 - B+M+2S - plafón - UGR<19

		CLD			CLD D-DIG (DALI)		LÚMENES DE SALIDA (tq= 25 °C)
LED	cuerpo	L (mm)	peso	código	código	W tot	K - ølm - CRI - grados
LED	blanco	2015	8,10	22**302413**-00	22**302413-1241**	**96**	4000K - 4561lm - CRI>80 - 65° 4000K - 2x2220lm - CRI>80 - 32°
LED	negro	2015	8,10	22**302433**-00	22**302433-1241**	**96**	4000K - 4561lm - CRI>80 - 65° 4000K - 2x2220lm - CRI>80 - 32°

Composición de serie: Liset 2.0 con óptica confort negra de 65° + 2 módulos con foco de 32° (bajo pedido, con óptica confort de 76° + foco con apertura del haz de 50°). **De serie:** doble encendido.
Bajo pedido: versión 3000K con el subcódigo **-39. CRI>90** (3000K-4000K)
- versión PUSH-DIMM con el subcódigo **-1245** (4000K) o **-3945** (3000K)
- versión EM 1h con el subcódigo **-09** (4000K) o **-0928** (3000K) - versión EM 3h con el subcódigo **-31** (4000K) o **-3957** (3000K)

Bajo pedido: versiones especiales con otros focos de la serie Matrix Q **CRI>90** - 3000K o 4000K

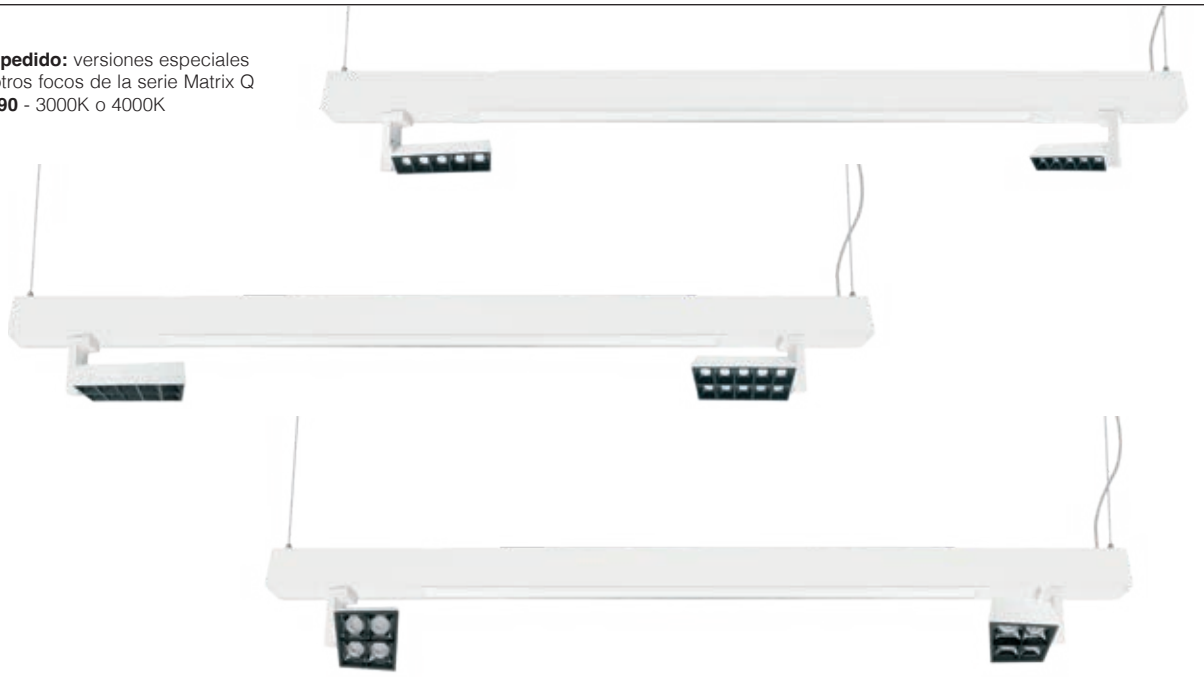

18°

22°

16°

24°-32°



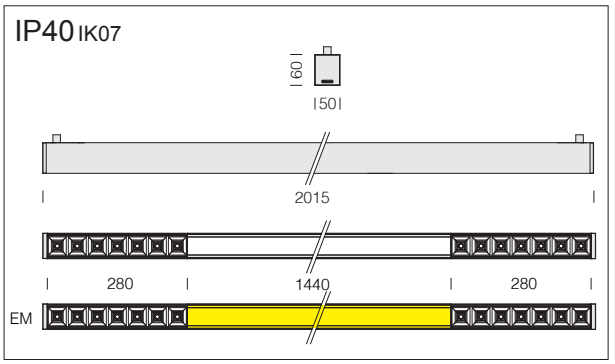

Liset 2.0 - C+2M - suspensión

		CLD			CLD D-DIG (DALI)		LÚMENES DE SALIDA (tq= 25 °C)
LED	cuerpo	L (mm)	peso	código	código	W tot	K - ølm - CRI - grados
LED	blanco	2015	4,70	22**302510**-00	22**302510-1241**	**53**	4000K - 3479lm - CRI>80 4000K - 2x1243lm - CRI>80 - 65°
LED	negro	2015	4,70	22**302530**-00	22**302530-1241**	**53**	4000K - 3479lm - CRI>80 4000K - 2x1243lm - CRI>80 - 65°

Incluye un dispositivo para el ajuste milimétrico.; comprar a parte suspensiones (ver pág. de accesorios).
Composición de serie: Liset 2.0 con difusor + 2 módulos con óptica confort negra de 65° (bajo pedido, con haz de 76°). **De serie:** doble encendido.
Bajo pedido: versión 3000K con el subcódigo **-39. CRI>90** (3000K-4000K)
- versión PUSH-DIMM con el subcódigo **-1245** (4000K) o **-3945** (3000K)
- versión EM 1h con el subcódigo **-09** (4000K) o **-0928** (3000K) - versión EM 3h con el subcódigo **-31** (4000K) o **-3957** (3000K)

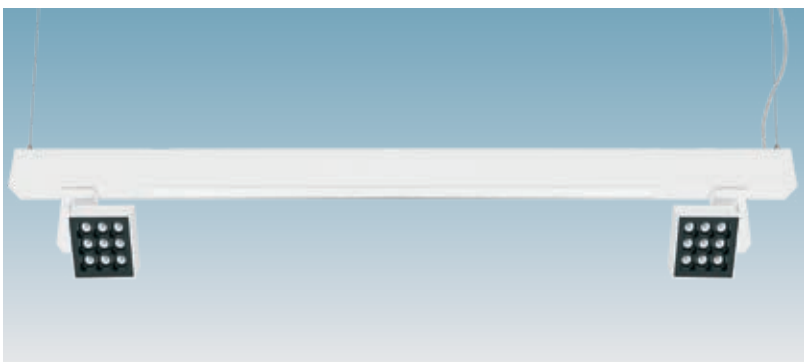

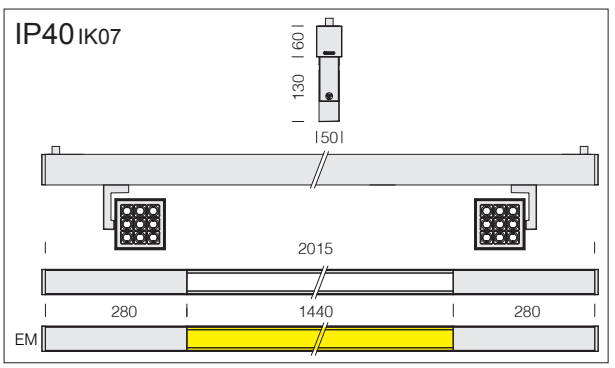

Liset 2.0 - C+2S - suspensión

		CLD			CLD D-DIG (DALI)		LÚMENES DE SALIDA (tq= 25 °C)
LED	cuerpo	L (mm)	peso	código	código	W tot	K - ølm - CRI - grados
LED	blanco	2015	5,00	22**302511**-00	22**302511-1241**	**101**	4000K - 3479lm - CRI>80 4000K - 2x2220lm - CRI>80 - 32°
LED	negro	2015	5,00	22**302531**-00	22**302531-1241**	**101**	4000K - 3479lm - CRI>80 4000K - 2x2220lm - CRI>80 - 32°

Incluye un dispositivo para el ajuste milimétrico.; comprar a parte suspensiones (ver pág. de accesorios).
Composición de serie: Liset 2.0 con difusor + 2 módulos con foco de 32° (bajo pedido, foco con haz de 50°). **De serie:** doble encendido.
Bajo pedido: CRI>90
- versión 3000K con subcódigo **-39**
- Versión PUSH-DIMM con el subcódigo **-1245**
- versión EM 1h con el subcódigo **-09** y EM 3h con el subcódigo **-31**



Fijación en suspensión para carriles 3P/5P		
negro	**3P**	220**91432**-00
blanco		220**91412**-00
negro	**5P**	220**91432-1241**
blanco		220**91412-1241**
negro	**5P**	220**91432-09**
blanco		220**91412-09**

Incluye cable de acero, adaptador mecánico (2 pcs), adaptador eléctrico con cable de alimentación 3P para Omintrack, 5P DALI para Omintrack Plus, 5P + KIT EM (comprar a parte) para Omintrack Plus. (consulte el capítulo *Carriles*)



DIMM DIG

RGO

LOW FLICKER

CASAMBI

SISTEMAS

IP40 IK07

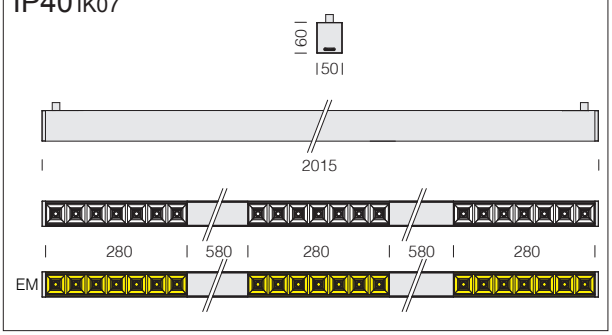



Liset 2.0 - C+H+3M - suspensión - UGR<19							
		CLD			CLD D-DIG (DALI)		LÚMENES DE SALIDA (tq= 25 °C)
LED	cuerpo	L (mm)	peso	código	código	W tot	K - ølm - CRI - grados
LED	blanco	2015	4,60	22**302512**-00	22**302512-1241**	**27**	4000K - 3x1243lm - CRI>80 - 65°
	negro			22**302532**-00	22**302532-1241**		

Incluye un dispositivo para el ajuste milimétrico.; comprar a parte suspensiones (ver pág. de accesorios).
Composición de serie: 3 módulos con óptica confort negra de 65° (bajo pedido, con haz de 76°).
Bajo pedido: versión 3000K con el subcódigo **-39. CRI>90** (3000K-4000K)
- versión PUSH-DIMM con el subcódigo **-1245** (4000K) o **-3945** (3000K)
- versión EM 1h con el subcódigo **-09** (4000K) o **-0928** (3000K) - versión EM 3h con el subcódigo **-31** (4000K) o **-3957** (3000K)
- Radar sensor: con el subcódigo **-19**

IP40 IK07

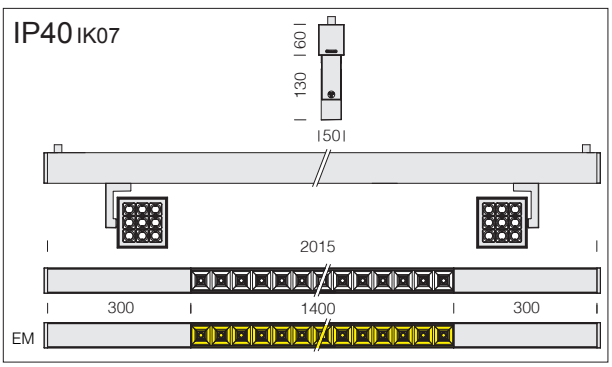

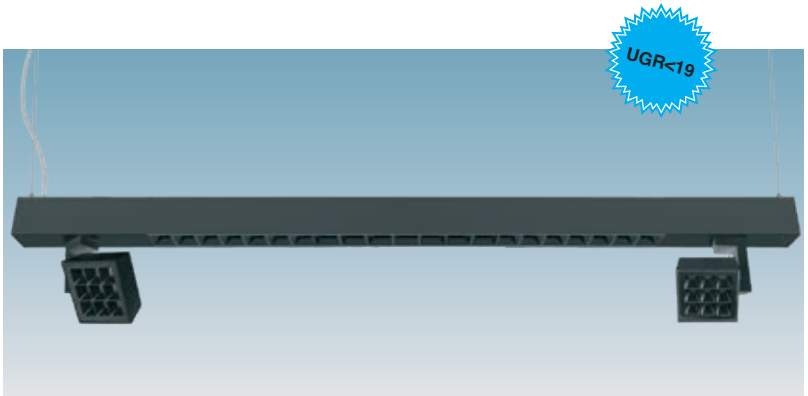

Liset 2.0 - C+M+2S - suspensión - UGR<19							
		CLD			CLD D-DIG (DALI)		LÚMENES DE SALIDA (tq= 25 °C)
LED	cuerpo	L (mm)	peso	código	código	W tot	K - ølm - CRI - grados
LED	blanco	2015	6,50	22**302513**-00	22**302513-1241**	**96**	4000K - 4561lm - CRI>80 - 65° 4000K - 2x2220lm - CRI>80 - 32°
LED	negro	2015	6,50	22**302533**-00	22**302533-1241**	**96**	4000K - 4561lm - CRI>80 - 65° 4000K - 2x2220lm - CRI>80 - 32°

Incluye un dispositivo para el ajuste milimétrico.; comprar a parte suspensiones (ver pág. de accesorios).
Composición de serie: Liset 2.0 con óptica confort de negra 65° + 2 módulos con foco de 32° (bajo pedido, con óptica confort de 76° + foco con apertura del haz de 50°). **De serie:** doble encendido.
Bajo pedido: versión 3000K con el subcódigo **-39. CRI>90** (3000K-4000K)
- versión PUSH-DIMM con el subcódigo **-1245** (4000K) o **-3945** (3000K)
- versión EM 1h con el subcódigo **-09** (4000K) o **-0928** (3000K) - versión EM 3h con el subcódigo **-31** (4000K) o **-3957** (3000K)



Cuerpo: aluminio extruido.

Difusor roll: de policarbonato ópalo (compre por separado).

Barnizado: en polvo con barniz a base de resina de poliéster, y estabilizado a los rayos UV.

Equipamiento: de serie, versión con con 2 ajustes milimétricos para instalación en suspensión (compre las suspensiones por separado).

Bajo pedido versión:
• con cableado de emergencia con **CLD E** con **subcódigo -09.**
• con cableado de emergencia con **alimentación centralizada CLD EC** con **subcódigo -0050.**
• con cableado **CLD D-D (DALI)** con **subcódigo -1241.**
• con diversos acabados estéticos de colores, que se adaptan a cualquier contexto arquitectónico (ejemplo smooth anodic ice, smooth silver, smooth bronze, gold).

Se completa con acc:
220**28010**-00 - 220**28030**-00
cabeza de cierre.

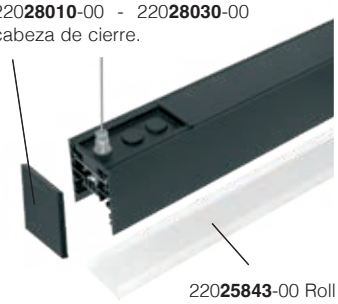

220**25843**-00 Roll



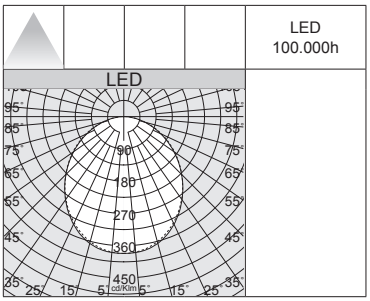



* si se completa con difusor rollo

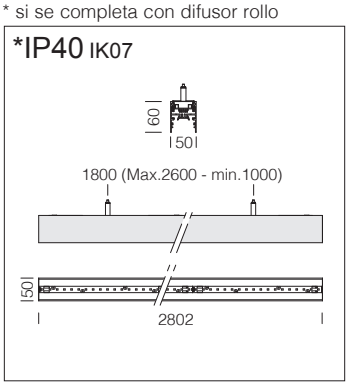

De serie: versión completa con 2 ajustes milimétricos.

LED: mantenimiento del flujo luminoso al 80%: 100.000h (L80B10) Factor de potencia ≥0.92.

Liset 2.0 “INFINITY” - suspensión - se completa con difusor in roll						
		CLD				**LÚMENES DE SALIDA (tq= 25 °C)
LED	cuerpo	L (mm)	peso	código	W tot	K - ølm - CRI
LED	blanco	2802	5,80	22**307410-0072**	**60**	4000K - 6120lm - CRI 80
	negro			22**307430-0072**		
LED	blanco	2802	5,80	22**307410-3972**	**60**	3000K - 5814lm - CRI 80
	negro			22**307430-3972**		
Módulo luminoso “INFINITY” que permite, en tira continua, una instalación a toda luz interrupciones luminosas. Se completa con: • roll de policarbonato ópalo (bajo pedido, según proyecto, disponible roll UGR<19) • cabeza de cierre • soportes para la tira continua						

**Lúmenes de salida con difusor rollo opale

ACCESORIOS Y INSTALACIÓN EN TIRA CONTINUA

Suspensión simple	
niquelado	2200**3166**-00
Incluye cable de acero (L=1,50) con un dispositivo para el ajuste milimétrico (2 ud). Carga máx.:20Kg.	

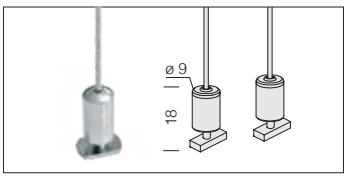

Suspensión electrificada con cable	
blanco	2200**3190**-00
negro	2200**3130**-00
Incluye cable de acero L = 150cm) con un dispositivo para el ajuste milimétrico y cable de alimentación. Carga máx.:20Kg.	

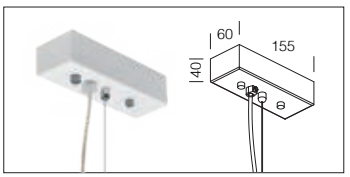

Cabeza de cierre	
blanco	220**28010**-00
negro	220**28030**-00
Utilizar siempre para cerrar los dos extremos máximos (2 ud).	

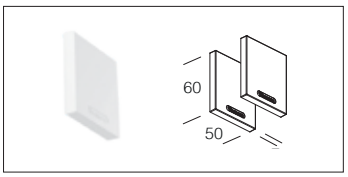

Suspensión electrificada 5P	
blanco	2200**3120**-00
negro	2200**3121**-00
Incluye cable de acero (L = 150cm) y cable de alimentación. Para cableado en **EM y DIMM DALI**. Carga máx.:20Kg.	

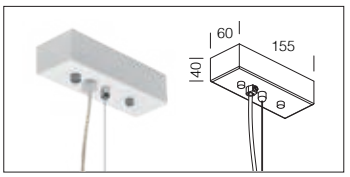

Fijación de unión
220**25877**-00
Permite la perfecta alineación mecánica de los perfiles.

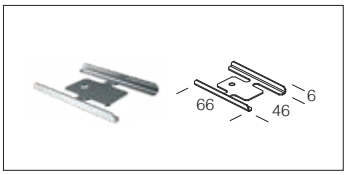

Secuencia de instalación:

1) Insertar el acc. fijación de unión que se adquiere por separado
2) Apretar el tornillo de bloqueo del cuerpo de la luminaria
3) Acoplar las luminarias hasta la alineación completa con el soporte de unión y, a continuación, apretar el tornillo de bloqueo
4a) Ensamblar la tapa de cierre suministrada con el acc. fijación de unión;
4b) engancharla al cuerpo de las luminarias alineadas en una tira continua
5) Alinear y apretar con el tornillo de bloqueo la cabeza de cierre que se adquiere por separado

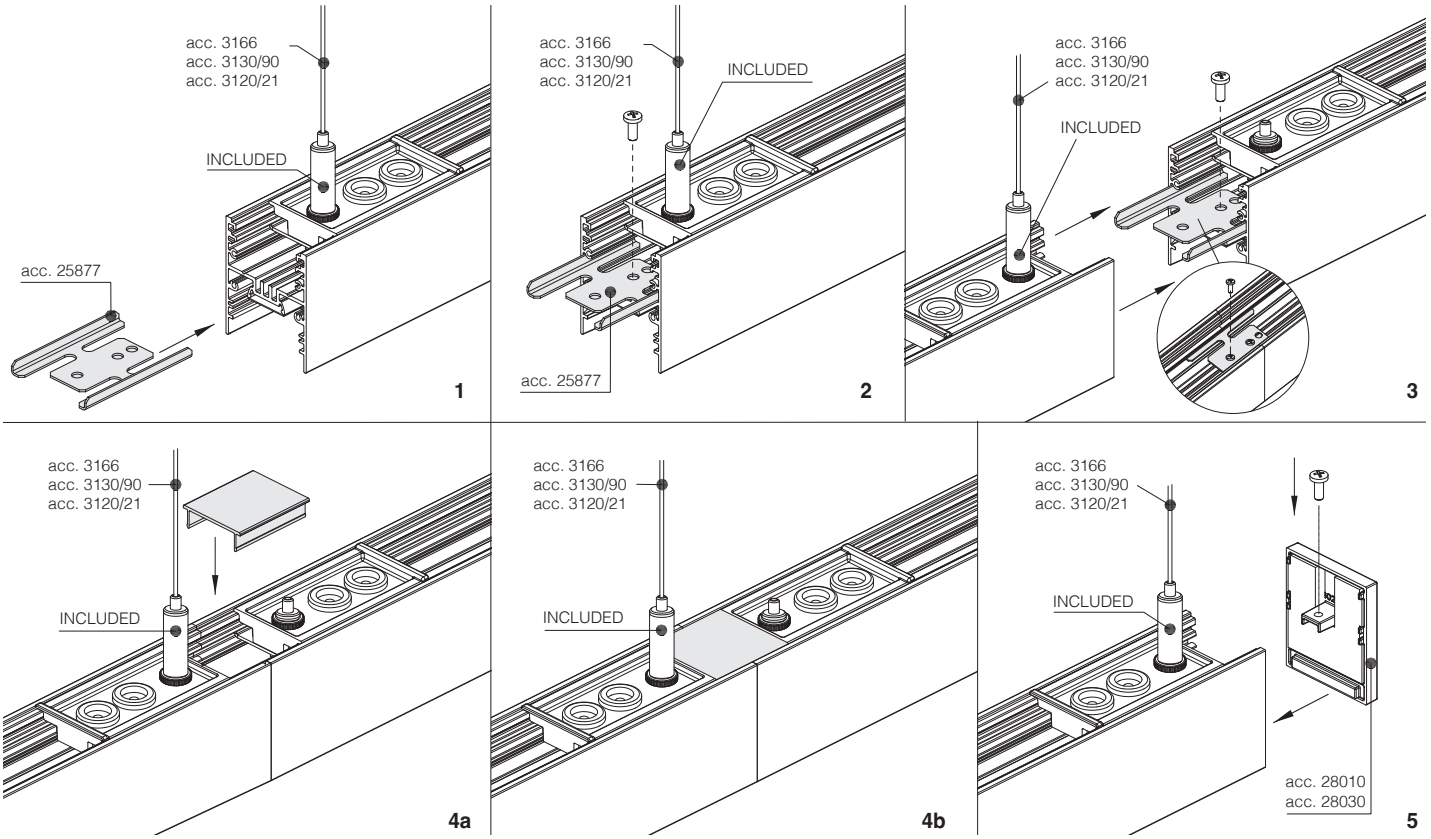

Liset 2.0 "INFINITY" con cableado pasante con subcódigo **-0072** a completar con acc. Rollo difusor ópalo.

Rollo de policarbonato opale	
L = 30m	220**25843**-00
Rollo de policarbonato ópalo que se utiliza siempre en Liset 2.0 "INFINITY" para crear tiras continuas "a toda luz". Bajo pedido, según proyecto disponible rollo prismático UGR<19.	

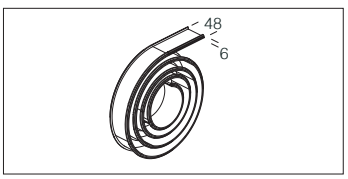

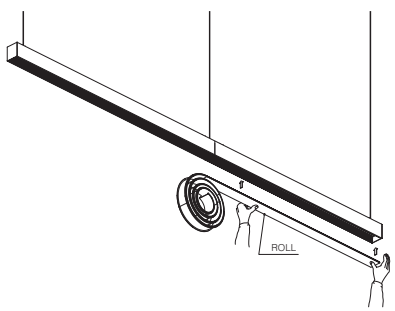

Ejemplo de orden Roll

Liset 2.0 "INFINITY"	Roll
L = 2802mm (x 10 pcs)	L = 30m

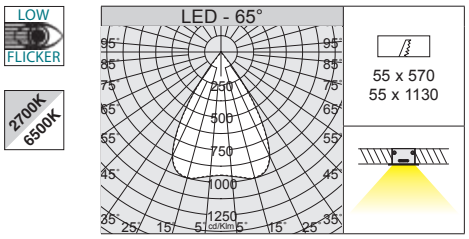



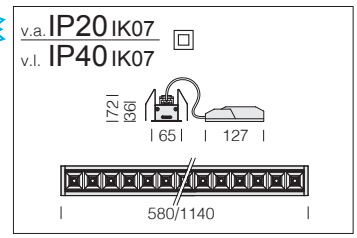

Liset 2.0 TW - empotrado - ópticas confort - UGR<19

		CLD D-DIG (DALI)				LÚMENES DE SALIDA (tq= 25 °C)
LED	cuerpo	L (mm)	peso	código	W tot	K - ølm - CRI - grados
LED 14 lentes	blanco	580	1,10	22**302101-0024**	**16**	2700K÷6500K - 2092lm - CRI>80 - 65°
LED 28 lentes	blanco	1140	2,30	22**302102-0024**	**29**	2700K÷6500K - 3603lm - CRI>80 - 65°

Bajo pedido: CRI>90
- versión con cuerpo en color negro
- versión con haz 76°

Ópticas confort: en policarbonato blanco anti-deslumbramiento para un mejor confort visual (bajo pedido, también en color negro y metalizado DARK).

LED: mantenimiento del flujo luminoso al 80%: 100.000h (L80B10) Factor de potencia ≥0.92.

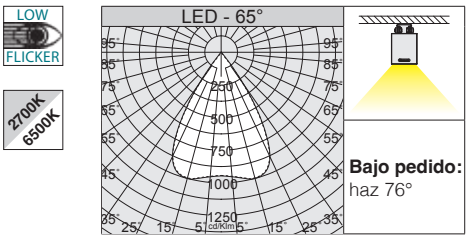



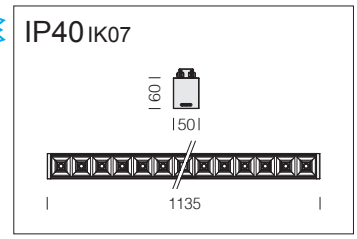

Liset 2.0 TW - plafón - ópticas confort - UGR<19

		CLD D-DIG (DALI)				LÚMENES DE SALIDA (tq= 25 °C)
LED	cuerpo	L (mm)	peso	código	W tot	K - ølm - CRI - grados
LED 28 lentes	blanco	1135	3,20	22**302105-0024**	**29**	2700K÷6500K - 3375lm - CRI>80 - 65°
	negro			22**302135-0024**		

Bajo pedido: CRI>90

Ópticas confort: en policarbonato negro anti-deslumbramiento para un mejor confort visual (bajo pedido, también en color blanco y metalizado DARK).

LED: mantenimiento del flujo luminoso al 80%: 100.000h (L80B10) Factor de potencia ≥0.92.

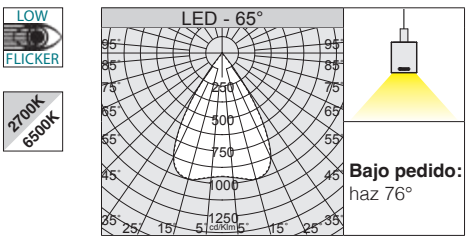



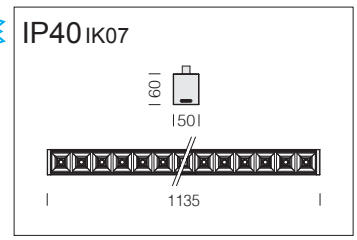

Liset 2.0 TW - suspensión - luz directa - ópticas confort - UGR<19

		CLD D-DIG (DALI)				LÚMENES DE SALIDA (tq= 25 °C)
LED	cuerpo	L (mm)	peso	código	W tot	K - ølm - CRI - grados
LED 28 lentes	blanco	1135	3,00	22**302111-0024**	**29**	2700K÷6500K - 3375lm - CRI>80 - 65°
	negro			22**302131-0024**		

Incluye un dispositivo para el ajuste milimétrico.; comprar a parte suspensiones (ver pág. de accesorios). **Bajo pedido: CRI>90**

Ópticas confort: en policarbonato negro anti-deslumbramiento para un mejor confort visual (bajo pedido, también en color blanco y metalizado DARK).

LED: mantenimiento del flujo luminoso al 80%: 100.000h (L80B10) Factor de potencia ≥0.92.

CARACTERÍSTICAS TÉCNICAS - VERSIÓN TW BASIC:

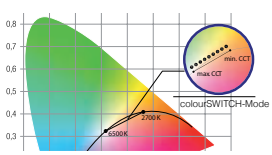

- Rango de ajuste de la temperatura del color 2700K-6500K en escala lineal
- MacAdams 3
- Gama de atenuación: 3-100% en todo el rango
- Flicker ≤4%
- Temperatura del color constante en toda la gama de atenuación
- flujo luminoso constante

colourSWITCH función : para controlar el sistema mediante colourSWITCH, es posible usar un botón convencional. No está permitido el uso del botón con el indicador luminoso. Si el sistema se controla mediante DALI/DSI, el colourSWITCH no está disponible. El sistema de control mediante botón puede tener varios ajustes:
- breve presión: ajuste de la temperatura de color mediante el colourSWITCH con modo de 9 valores entre 2.700 y 6.500 K.
- presión larga (> 1 s): ajuste continuo de la temperatura de color.

Una vez completada, la dirección de la temperatura de color se invertirá. En instalaciones de driver LED con diversas temperaturas de color o direcciones de temperatura de color opuestas (por ej. tras la extensión de un sistema), todos los drivers LED pueden sincronizarse a 4.500 K manteniendo pulsado el botón durante 10 segundos.

switchDIM función
La función switchDIM integrada permite conectar directamente un botón para utilizar el atenuador y el encendido. Con una breve presión (< 0.6 s) el driver LED se enciende o se apaga. El nivel de atenuación se guarda con el apagado y se restaura con el encendido. Manteniendo pulsado el botón, los módulos LED se regulan. Soltando el botón y volviéndolo a pulsar de nuevo, los módulos LED se regulan en sentido contrario. En instalaciones de driver LED con diversos niveles de atenuación o direcciones de atenuación opuestas (por ej. tras una extensión del sistema), todos los drivers LED pueden sincronizarse a nivel de atenuación al 50% manteniendo pulsado el botón durante 10 segundos. No está permitido el uso del botón con el indicador luminoso.

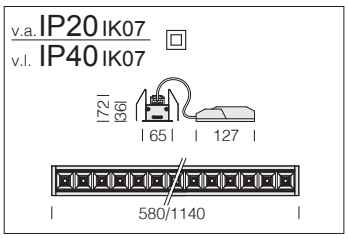



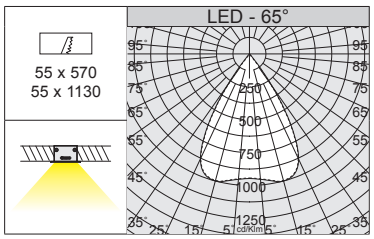

Ópticas confort: en policarbonato blanco anti-deslumbramiento para un mejor confort visual (bajo pedido, también en color negro y metalizado DARK).

LED: mantenimiento del flujo luminoso al 80%: 100.000h (L80B10) Factor de potencia ≥0.92.

Liset 2.0 HCL - empotrado - ópticas confort - UGR<19

		CLD DW (HCL)				LÚMENES DE SALIDA (tq= 25 °C)
LED	cuerpo	L (mm)	peso	código	W tot	K - ølm - CRI - grados
LED 14 lentes	blanco	580	1,10	22**302101-89**	**16**	2700K÷6500K - 2092lm - CRI>80 - 65°
LED 28 lentes	blanco	1140	2,30	22**302102-89**	**29**	2700K÷6500K - 3603lm - CRI>80 - 65°

Bajo pedido: CRI>90
- versión con cuerpo en color negro
- versión con haz 76°

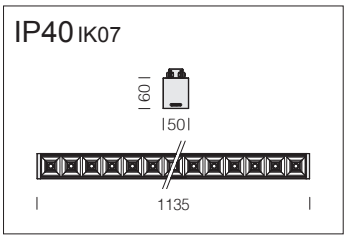

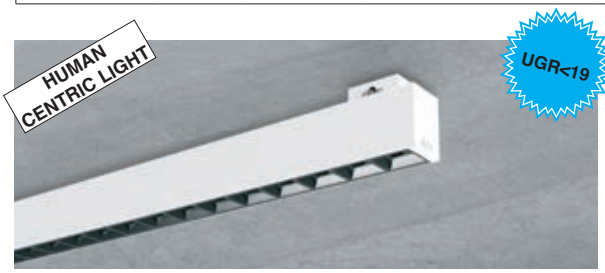

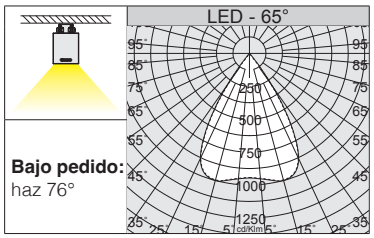

Ópticas confort: en policarbonato negro anti-deslumbramiento para un mejor confort visual (bajo pedido, también en color blanco y metalizado DARK).

LED: mantenimiento del flujo luminoso al 80%: 100.000h (L80B10) Factor de potencia ≥0.92.

Liset 2.0 HCL - plafón - ópticas confort - UGR<19

		CLD DW (HCL)				LÚMENES DE SALIDA (tq= 25 °C)
LED	cuerpo	L (mm)	peso	código	W tot	K - ølm - CRI - grados
LED 28 lentes	blanco	1135	3,20	22**302105-89**	**29**	2700K÷6500K - 3375lm - CRI>80 - 65°
	negro			22**302135-89**		

Bajo pedido: CRI>90

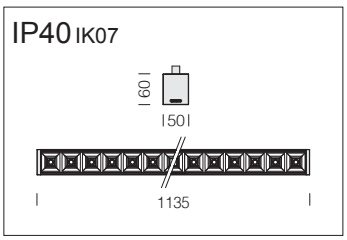

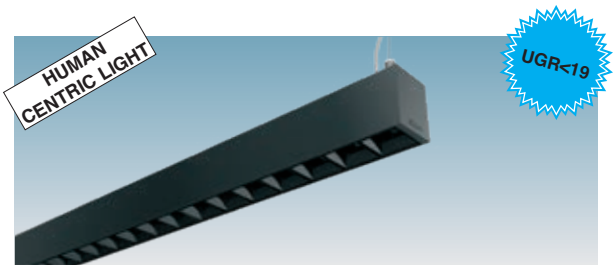

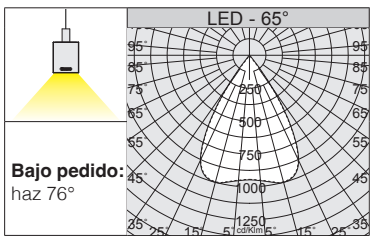

Ópticas confort: en policarbonato negro anti-deslumbramiento para un mejor confort visual (bajo pedido, también en color blanco y metalizado DARK).

LED: mantenimiento del flujo luminoso al 80%: 100.000h (L80B10) Factor de potencia ≥0.92.

Liset 2.0 HCL - suspensión - luz directa - ópticas confort - UGR<19

		CLD DW (HCL)				LÚMENES DE SALIDA (tq= 25 °C)
LED	cuerpo	L (mm)	peso	código	W tot	K - ølm - CRI - grados
LED 28 lentes	blanco	1135	3,00	22**302111-89**	**29**	2700K÷6500K - 3375lm - CRI>80 - 65°
	negro			22**302131-89**		

Incluye un dispositivo para el ajuste milimétrico.; comprar a parte suspensiones (ver pág. de accesorios). **Bajo pedido: CRI>90**

CARACTERÍSTICAS TÉCNICAS - VERSIÓN HCL WIRELESS:



- Rango de ajuste de la temperatura del color 2700K-6500K en escala lineal
- Gama de atenuación: 3-100% en todo el rango
- Disolvencia durante el apagado
- Flicker <4%
- Temperatura del color constante en toda la gama de atenuación
- Led driver con proceso automatizado de calibración de la temperatura del color deseada y del flujo luminoso requerido



La función del blanco dinámico de 2700K÷6500K facilita un sentido de paso del tiempo (ritmo circadiano) y permite la creación de escenas y modos que pueden alinearse con nuestras actividades diarias. La iluminación circadiana mediante el ajuste del blanco dinámico es la mejor solución en espacios como aulas de escuelas, campus universitarios, oficinas y hospitales, resultando ser el primer paso hacia el concepto de HCL (Human Centric Light) que contempla la simulación de la evolución de la luz solar en interiores durante todo el día.

EJEMPLO DE INSTALACIÓN HCL WIRELESS (PUNTO PUNTO)

La luminaria de serie está equipada con un driver inalámbrico. Liset 2.0 está controlada cómodamente por un smartphone/tableta mediante la **app gratuita**.

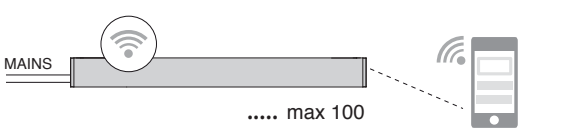



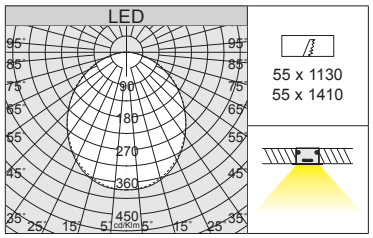



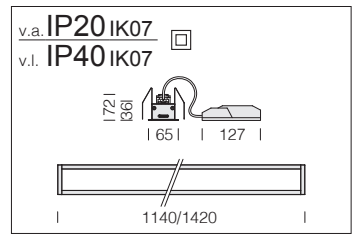

Liset 2.0 TW - empotrado - difusor de policarbonato						
		CLD D-DIG (DALI)				LÚMENES DE SALIDA (tq= 25 °C)
LED	cuerpo	L (mm)	peso	código	W tot	K - ølm - CRI
LED 4 módulos	blanco	1140	1,60	22**302201-0024**	**40**	2700K÷6500K - 3250÷3220lm - **CRI>90**
LED 5 módulos	blanco	1420	2,00	22**302202-0024**	**40**	2700K÷6500K - 2984÷3176lm - **CRI>90**

Difusor: de policarbonato opal.

LED: mantenimiento del flujo luminoso al 80%: 100.000h (L80B10) Factor de potencia ≥0.92.





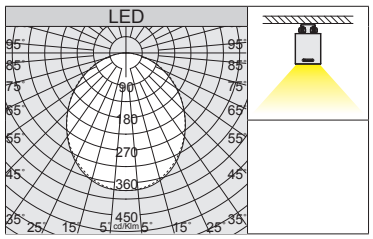



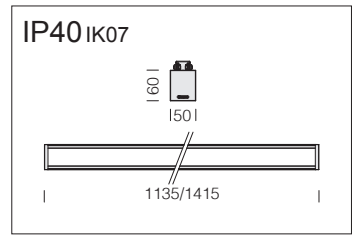

Liset 2.0 TW - plafón - difusor de policarbonato						
		CLD D-DIG (DALI)				LÚMENES DE SALIDA (tq= 25 °C)
LED	cuerpo	L (mm)	peso	código	W tot	K - ølm - CRI
LED 4 módulos	blanco	1135	2,50	22**302203-0024**	**40**	2700K÷6500K - 2899÷3357lm - **CRI>90**
	negro			22**302233-0024**		
LED 5 módulos	blanco	1415	3,10	22**302204-0024**	**40**	2700K÷6500K - 3044÷3524lm - **CRI>90**
	negro			22**302234-0024**		

Difusor: de policarbonato opal.

LED: mantenimiento del flujo luminoso al 80%: 100.000h (L80B10) Factor de potencia ≥0.92.





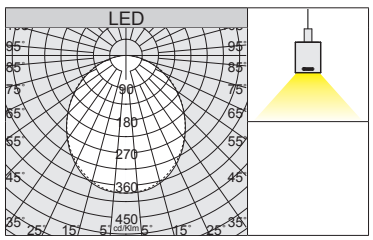



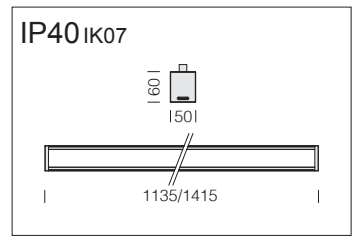

Liset 2.0 TW - suspensión - luz directa - difusor de policarbonato						
		CLD D-DIG (DALI)				LÚMENES DE SALIDA (tq= 25 °C)
LED	cuerpo	L (mm)	peso	código	W tot	K - ølm - CRI
LED 4 módulos	blanco	1135	2,50	22**302208-0024**	**40**	2700K÷6500K - 2899÷3357lm - **CRI>90**
	negro			22**302238-0024**		
LED 5 módulos	blanco	1415	3,10	22**302209-0024**	**40**	2700K÷6500K - 3044÷3524lm - **CRI>90**
	negro			22**302239-0024**		
Incluye un dispositivo para el ajuste milimétrico.; comprar a parte suspensiones (ver pág. de accesorios).						

Difusor: de policarbonato opal.

LED: mantenimiento del flujo luminoso al 80%: 100.000h (L80B10) Factor de potencia ≥0.92.

CARACTERÍSTICAS TÉCNICAS - VERSIÓN TW BASIC:

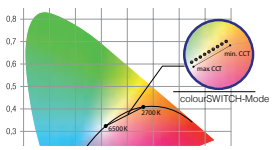

- Rango de ajuste de la temperatura del color 2700K-6500K en escala lineal
- MacAdams 3
- Gama de atenuación: 3-100% en todo el rango
- Flicker ≤4%
- Temperatura del color constante en toda la gama de atenuación
- flujo luminoso constante

colourSWITCH función : para controlar el sistema mediante colourSWITCH, es posible usar un botón convencional. No está permitido el uso del botón con el indicador luminoso. Si el sistema se controla mediante DALI/DSI, el colourSWITCH no está disponible. El sistema de control mediante botón puede tener varios ajustes:

- breve presión: ajuste de la temperatura de color mediante el colourSWITCH con modo de 9 valores entre 2.700 y 6.500 K.
- presión larga (> 1 s): ajuste continuo de la temperatura de color.

Una vez completada, la dirección de la temperatura de color se invertirá. En instalaciones de driver LED con diversas temperaturas de color o direcciones de temperatura de color opuestas (por ej. tras la extensión de un sistema), todos los drivers LED pueden sincronizarse a 4.500 K manteniendo pulsado el botón durante 10 segundos.

switchDIM función

La función switchDIM integrada permite conectar directamente un botón para utilizar el atenuador y el encendido. Con una breve presión (< 0.6 s) el driver LED se enciende o se apaga. El nivel de atenuación se guarda con el apagado y se restaura con el encendido. Manteniendo pulsado el botón, los módulos LED se regulan. Soltando el botón y volviéndolo a pulsar de nuevo, los módulos LED se regulan en sentido contrario. En instalaciones de driver LED con diversos niveles de atenuación o direcciones de atenuación opuestas (por ej. tras una extensión del sistema), todos los drivers LED pueden sincronizarse a nivel de atenuación al 50% manteniendo pulsado el botón durante 10 segundos. No está permitido el uso del botón con el indicador luminoso.

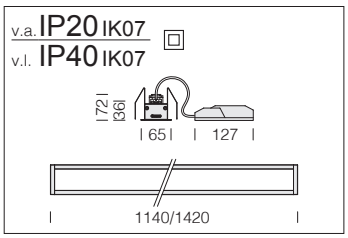



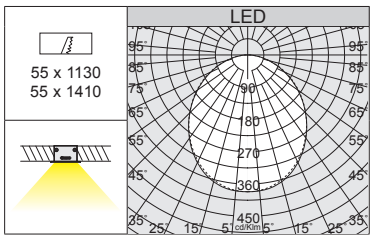



Difusor: de policarbonato opal.

LED: mantenimiento del flujo luminoso al 80%: 100.000h (L80B10) Factor de potencia ≥0.92.

Liset 2.0 HCL - empotrado - difusor de policarbonato							
		CLD DW (HCL)				**LÚMENES DE SALIDA (tq= 25 °C)**	
LED	cuerpo	L (mm)	peso	código		W tot	K - ølm - CRI
LED 4 módulos	blanco	1140	1,60	22**302201-89**		**40**	2700K÷6500K - 3250÷3220lm - **CRI>90**
LED 5 módulos	blanco	1420	2,00	22**302202-89**		**40**	2700K÷6500K - 2984÷3176lm - **CRI>90**

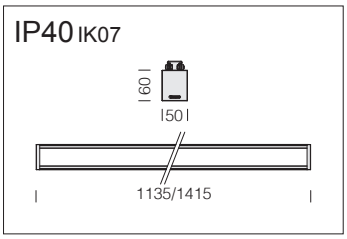



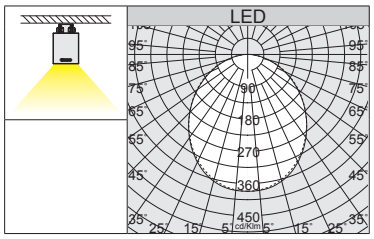



Difusor: de policarbonato opal.

LED: mantenimiento del flujo luminoso al 80%: 100.000h (L80B10) Factor de potencia ≥0.92.

Liset 2.0 HCL - plafón - difusor de policarbonato						
		CLD DW (HCL)				**LÚMENES DE SALIDA (tq= 25 °C)**
LED	cuerpo	L (mm)	peso	código	W tot	K - ølm - CRI
LED 4 módulos	blanco	1135	2,50	22**302203-89**	**40**	2700K÷6500K - 2899÷3357lm - **CRI>90**
	negro			22**302233-89**		
LED 5 módulos	blanco	1415	3,10	22**302204-89**	**40**	2700K÷6500K - 3044÷3524lm - **CRI>90**
	negro			22**302234-89**		

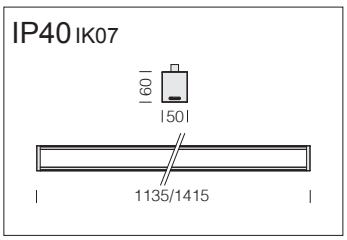



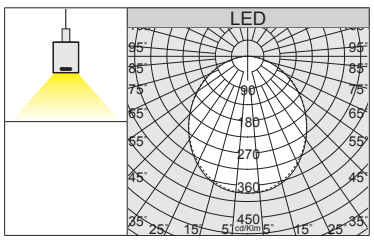



Difusor: de policarbonato opal.

LED: mantenimiento del flujo luminoso al 80%: 100.000h (L80B10) Factor de potencia ≥0.92.

Liset 2.0 HCL - a suspensión - luz directa - difusor de policarbonato						
		CLD DW (HCL)				**LÚMENES DE SALIDA (tq= 25 °C)**
LED	cuerpo	L (mm)	peso	código	W tot	K - ølm - CRI
LED 4 módulos	blanco	1135	2,50	22**302208-89**	**40**	2700K÷6500K - 2899÷3357lm - **CRI>90**
	negro			22**302238-89**		
LED 5 módulos	blanco	1415	3,10	22**302209-89**	**40**	2700K÷6500K - 3044÷3524lm - **CRI>90**
	negro			22**302239-89**		
Incluye un dispositivo para el ajuste milimétrico.; comprar a parte suspensiones (ver pág. de accesorios).						

CARACTERÍSTICAS TÉCNICAS - VERSIÓN HCL WIRELESS:



- Rango de ajuste de la temperatura del color 2700K-6500K en escala lineal
- Gama de atenuación: 3-100% en todo el rango
- Disolvencia durante el apagado
- Flicker <4%
- Temperatura del color constante en toda la gama de atenuación
- Led driver con proceso automatizado de calibración de la temperatura del color deseada y del flujo luminoso requerido



La función del blanco dinámico de 2700K÷6500K facilita un sentido de paso del tiempo (ritmo circadiano) y permite la creación de escenas y modos que pueden alinearse con nuestras actividades diarias. La iluminación circadiana mediante el ajuste del blanco dinámico es la mejor solución en espacios como aulas de escuelas, campus universitarios, oficinas y hospitales, resultando ser el primer paso hacia el concepto de HCL (Human Centric Light) que contempla la simulación de la evolución de la luz solar en interiores durante todo el día.

EJEMPLO DE INSTALACIÓN HCL WIRELESS (PUNTO PUNTO)

La luminaria de serie está equipada con un driver inalámbrico. Liset 2.0 está controlada cómodamente por un smartphone/tableta mediante la **app gratuita**.

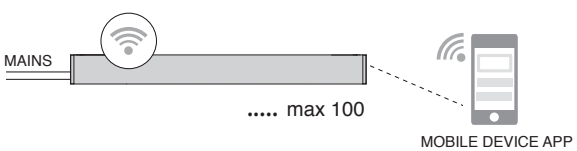

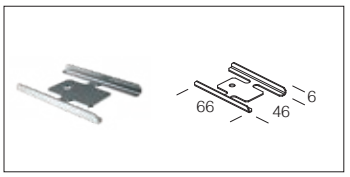

Fijación de unión
220**25877**-00
Permite la perfecta alineación mecánica de los perfiles. Para versiones de techo / suspensión “S”.

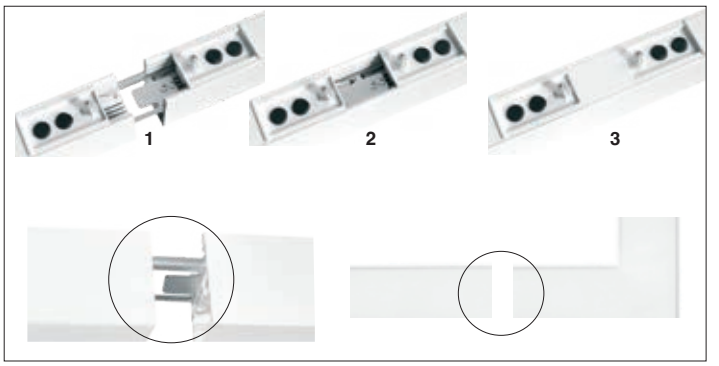

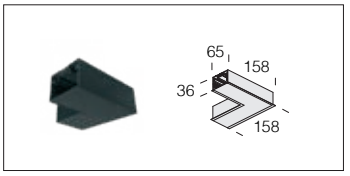

Módulo angolar para empotrar S	
negro	22**302632-03**
blanco	22**302612-03**
Permite la perfecta alineación angolar de Liset 2.0. Usar con acc. 220**25877**-00.	

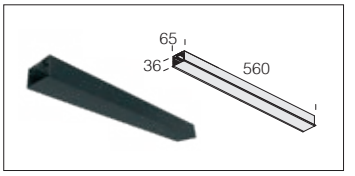

Módulo linear para empotrar S	
negro	22**385632-03**
blanco	22**385612-03**
Permite la perfecta alineación linear de Liset 2.0. Usar con acc. 220**25877**-00.	

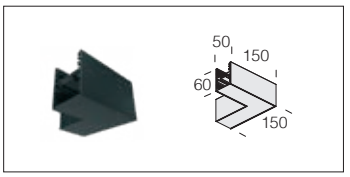

Módulo angolar para suspensión/ plafón S	
negro	22**302630-03**
blanco	22**302610-03**
Permite la perfecta alineación angolar de Liset 2.0. Usar con acc. 220**25877**-00.	

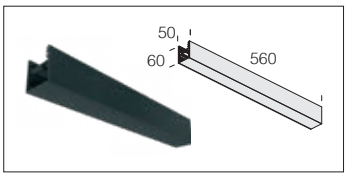

Módulo linear para suspensión S	
negro	22**385630-03**
blanco	22**385610-03**
Permite la perfecta alineación linear de Liset 2.0. Usar con acc. 220**25877**-00.	

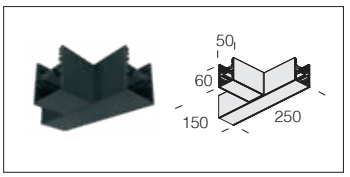

Módulo T angolar para suspensión/ plafón S	
negro	22**302634-03**
blanco	22**302614-03**
Permite la perfecta alineación angolar en T de Liset 2.0. Usar con acc. 220**25877**-00.	

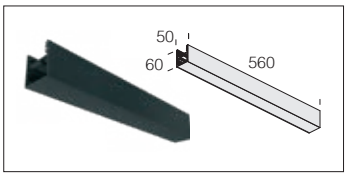

Módulo linear de plafón S	
negro	22**385631-03**
blanco	22**385611-03**
Permite la perfecta alineación linear de Liset 2.0. Usar con acc. 220**25877**-00.	

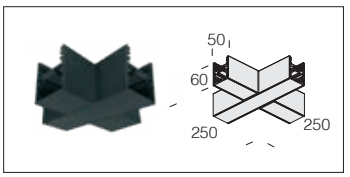

Módulo X angolar para suspensión/ plafón S	
negro	22**302635-03**
blanco	22**302615-03**
Permite la perfecta alineación angolar en X de Liset 2.0. Usar con acc. 220**25877**-00.	

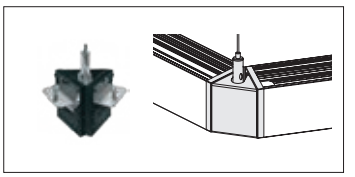

Módulo angolar 120° para suspensión S	
negro	**bajo pedido**
blanco	
Permite la perfecta alineación angolar en 120° de Liset 2.0.	

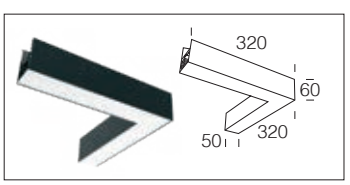

Módulo angolar para suspensión “TODA LUZ” con difusor opal			
negro	22**302630**-00	**14W**	4000K - CRI>80
blanco	22**302610**-00		
Permite la perfecta alineación angolar de Liset 2.0 con difusor de policarbonato. Equipado para tira continua. **Bajo pedido: CRI>90.** Versión **DIMM DALI** con subcódigo **-1241**. Versión 3000K con subcódigo **-39**. Kg= 1,1.			

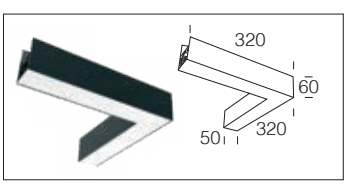

Módulo angolar de plafón “TODA LUZ“ con difusor opal			
negro	22**302631**-00	**14W**	4000K - CRI>80
blanco	22**302611**-00		
Permite la perfecta alineación angolar de Liset 2.0 con difusor de policarbonato. Equipado para tira continua. **Bajo pedido: CRI>90.** Versión **DIMM DALI** con subcódigo **-1241**. Versión 3000K con subcódigo **-39**. Kg= 1,1.			

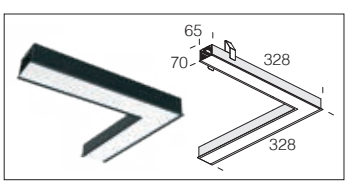

Módulo angolar para empotrar “TODA LUZ“ con difusor opal			
negro	22**302632**-00	**14W**	4000K - CRI>80
blanco	22**302612**-00		
Permite la perfecta alineación angolar de Liset 2.0 con difusor de policarbonato opal. Equipado para tira continua. **Bajo pedido: CRI>90.** Versión **DIMM DALI** con subcódigo **-1241**. Versión 3000K con subcódigo **-39**. Kg= 1,1.			

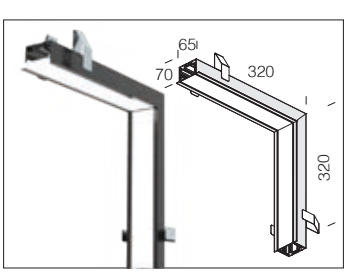

Módulo angular «columna pared-plafón» para empotrar «TODA LUZ» con difusor opal			
negro	22**302633**-00	**14W**	4000K - CRI>80
blanco	22**302613**-00		
Permette alineación en «columna pared-plafón» de Liset 2.0 con de policarbonato opal. Equipado para tira continua. **Bajo pedido: CRI>90.** Versión **DIMM DALI** con subcódigo **-1241**. Versión 3000K con subcódigo **-39**. Kg= 1,1.			

Ejemplos de aplicación para **EMPOTRAR CON ACCESORIOS**



Módulo angolar para empotrar

TODA LUZ

22**302632**-00
22**302612**-00

S

22**302632-03**
22**302612-03**

Módulo linear para empotrar S

22**385632-03**
22**385612-03**

Ejemplos de aplicación de **SUSPENSIÓN/ PLAFÓN CON ACCESORIOS**

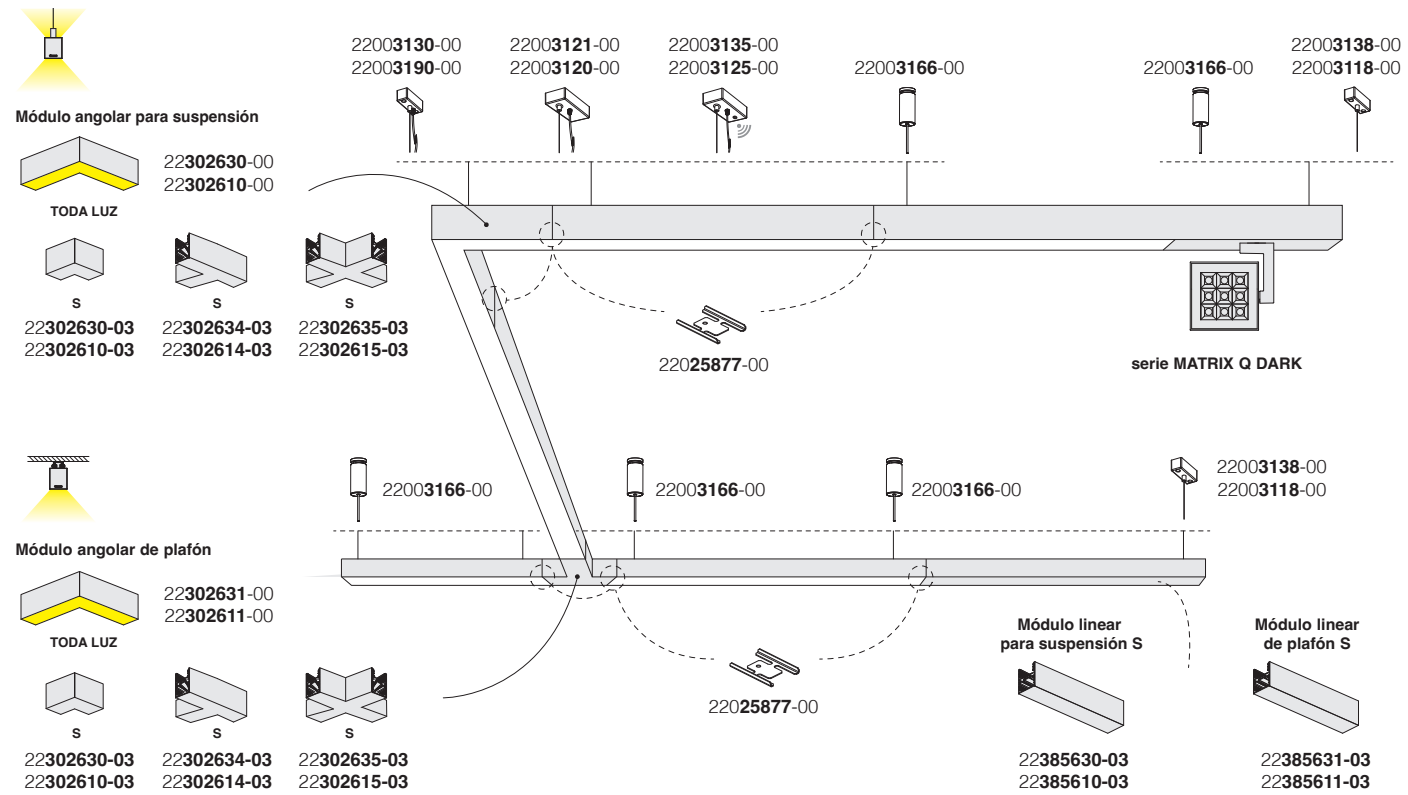

Módulo angolar para suspensión

TODA LUZ

22**302630**-00
22**302610**-00

S

22**302630-03**
22**302610-03**

S

22**302634-03**
22**302614-03**

S

22**302635-03**
22**302615-03**

22003**130**-00
22003**190**-00

22003**121**-00
22003**120**-00

22003**135**-00
22003**125**-00

22003**166**-00

22003**166**-00

22003**138**-00
22003**118**-00

22**025877**-00

serie MATRIX Q DARK

Módulo angolar de plafón

TODA LUZ

22**302631**-00
22**302611**-00

S

22**302630-03**
22**302610-03**

S

22**302634-03**
22**302614-03**

S

22**302635-03**
22**302615-03**

22003**166**-00

22003**166**-00

22003**166**-00

22003**138**-00
22003**118**-00

22**025877**-00

Módulo linear para suspensión S

22**385630-03**
22**385610-03**

Módulo linear de plafón S

22**385631-03**
22**385611-03**

Suspensión simple con cable	
negro	22003**138**-00
blanco	22003**118**-00
Incluye cable de acero (L = 150cm) con un dispositivo para el ajuste milimétrico. Carga max: 20 Kg.	

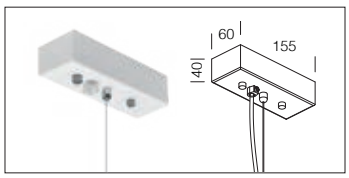

Suspensión simple	
niquelado	22003**166**-00
Incluye cable de acero (L=150cm) con un dispositivo para el ajuste milimétrico. Carga max: 20 Kg.	

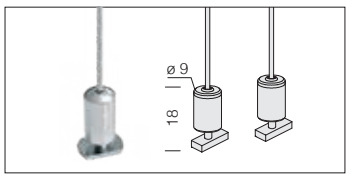

Suspensión electrificada con cable 3P	
negro	22003**130**-00
blanco	22003**190**-00
Incluye cable de acero (L = 150cm) con un dispositivo para el ajuste milimétrico y cable de alimentación. Carga max: 20 Kg.	

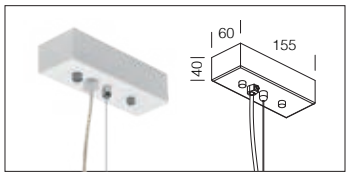

Suspensión electrificada con cable 5P	
negro	22003**121**-00
blanco	22003**120**-00
Incluye cable de acero (L = 150cm) y cable de alimentación. Para cableado en **EM y DIMM DALI**. Carga max: 20 Kg.	

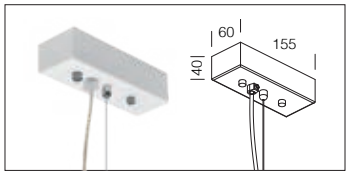

Suspensión electrificada WIRELESS 5P	
negro	22003**135**-00
blanco	22003**125**-00
Incluye cable de acero (L = 150cm) y cable de alimentación. Para la gestión **WIRELESS** de las versiones **DIMM DALI (Out DALI : Max 7mA).** Carga max: 20 Kg.	

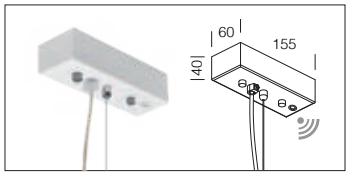

Fijación en suspensión para carriles 3P/5P		
negro	**3P**	220**91432**-00
blanco		220**91412**-00
negro	**5P**	220**91432-1241**
blanco		220**91412-1241**
negro	**5P**	220**91432-09**
blanco		220**91412-09**
Incluye cable de acero, adaptador mecánico (2 pcs), adaptador eléctrico con cable de alimentación 3P para Omintrack, 5P DALI para Omintrack Plus, 5P + KIT EM (comprar a parte) para Omintrack Plus. (consulte el capítulo *Carriles*)		



Cable de siguridad
22004**112**-00
De acero, utilizar para la instalación de las luminarias en el interior de falsos techos.

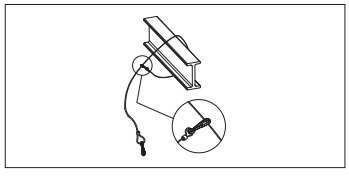



Iluminación de excelencia para ambientes que están de moda.

La instalación libre permite crear atmósferas de luz elegantes y sofisticadas.

La geometría depurada de Liset 2.0 se integra perfectamente en cualquier entorno con un diseño moderno y sofisticado.

¡Diseño sin problemas!





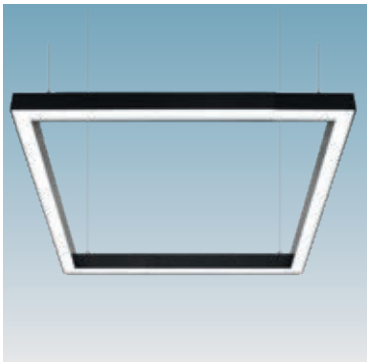

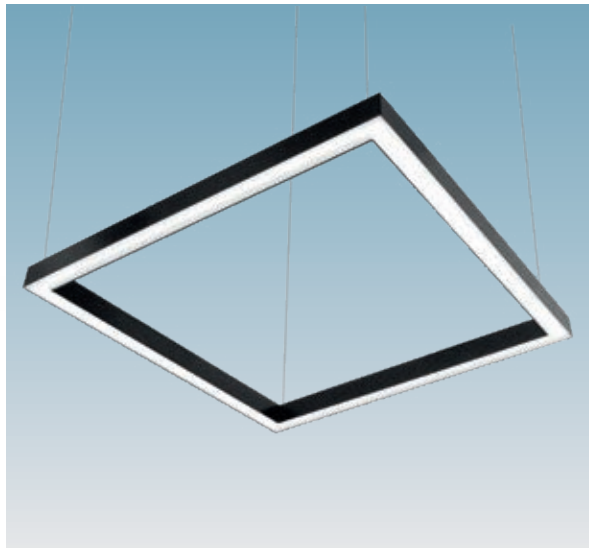

IP40 IK07

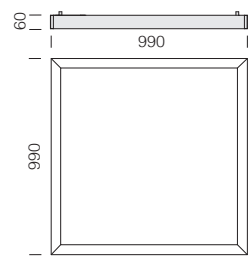

Difusor: de policarbonato opal.

LED: mantenimiento del flujo luminoso al 80%: 100.000h (L80B10). Factor de potencia ≥0.92.

Liset 2.0 “SQ” - 4D - “TODA LUZ”						
		CLD				LÚMENES DE SALIDA (tq= 25 °C)
LED	cuerpo	L (mm)	peso	código	W tot	K - ølm - CRI
LED	blanco	990	8,50	22**302710**-00	**46**	4000K - 4750lm - CRI>80
	negro			22**302730**-00		
LED	blanco		8,50	22**302710-39**	**46**	3000K - 4420lm - CRI>80
	negro			22**302730-39**		
Incluye un dispositivo para el ajuste milimétrico.; comprar a parte suspensiones (ver pág. de accesorios).						

IP40 IK07

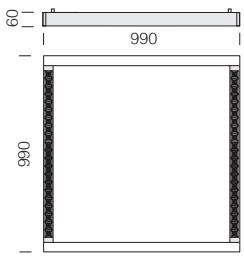

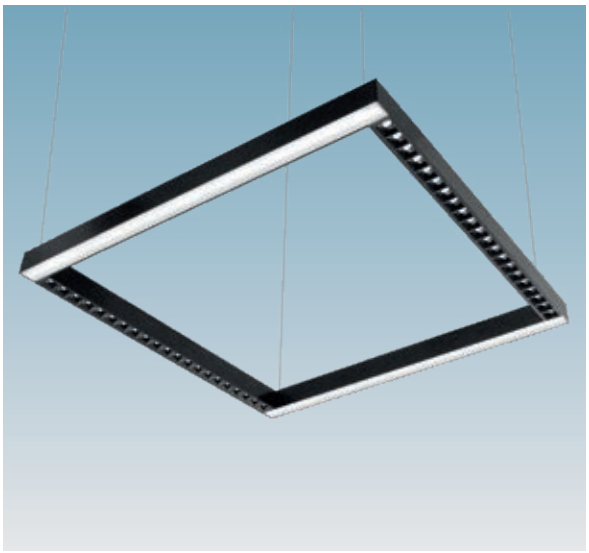



Difusor: de policarbonato opal.

Ópticas confort: en policarbonato negro anti-deslumbramiento para un mejor confort visual (bajo pedido, también en color blanco y metalizado DARK).

LED: mantenimiento del flujo luminoso al 80%: 100.000h (L80B10). Factor de potencia ≥0.92.

Liset 2.0 “SQ” - 2D+2M

		CLD				LÚMENES DE SALIDA (tq= 25 °C)
LED	cuerpo	L (mm)	peso	código	W tot	K - ølm - CRI
LED	blanco	990	10,00	22**302810**-00	**51**	4000K - 5320lm - CRI>80
	negro			22**302830**-00		
LED	blanco		10,00	22**302810-39**	**51**	3000K - 4948lm - CRI>80
	negro			22**302830-39**		

Incluye un dispositivo para el ajuste milimétrico.; comprar a parte suspensiones (ver pág. de accesorios).

IP40 IK07

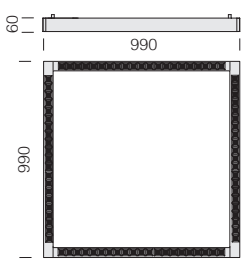

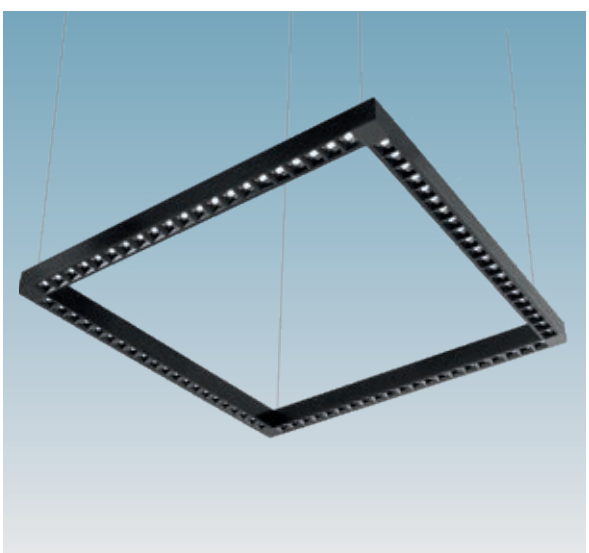

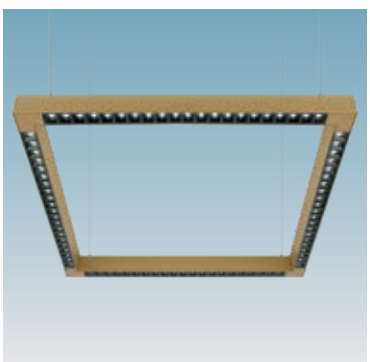

Bajo pedido disponible versión en color dorado.

Ópticas confort: en policarbonato negro anti-deslumbramiento para un mejor confort visual (bajo pedido, también en color blanco y metalizado DARK).

LED: mantenimiento del flujo luminoso al 80%: 100.000h (L80B10). Factor de potencia ≥0.92.

Liset 2.0 “SQ” - 4M

		CLD				LÚMENES DE SALIDA (tq= 25 °C)
LED	cuerpo	L (mm)	peso	código	W tot	K - ølm - CRI
LED	blanco	990	10,00	22**302910**-00	**55**	4000K - 6320lm - CRI>80
	negro			22**302930**-00		
LED	blanco		10,00	22**302910-39**	**55**	3000K - 5878lm - CRI>80
	negro			22**302930-39**		

Incluye un dispositivo para el ajuste milimétrico.; comprar a parte suspensiones (ver pág. de accesorios).





Otras dimensiones bajo pedido

Bajo pedido:
- versión DIMM-DALI con sub-código **-1241** (4000K) o **-3941** (3000K)
- versión PUSH-DIMM con el subcódigo **-1245** (4000K) o **-3945** (3000K)
- versión EM 1h con el subcódigo **-09** (4000K) o **-0928** (3000K)
- versión EM 3h con el subcódigo **-31** (4000K) o **-3957** (3000K)

Posibilidad en la de elegir la corriente de pilotaje de los LEDs que permite disponer siempre de la potencia y flujo luminoso apropiado para cada condición de diseño específica.



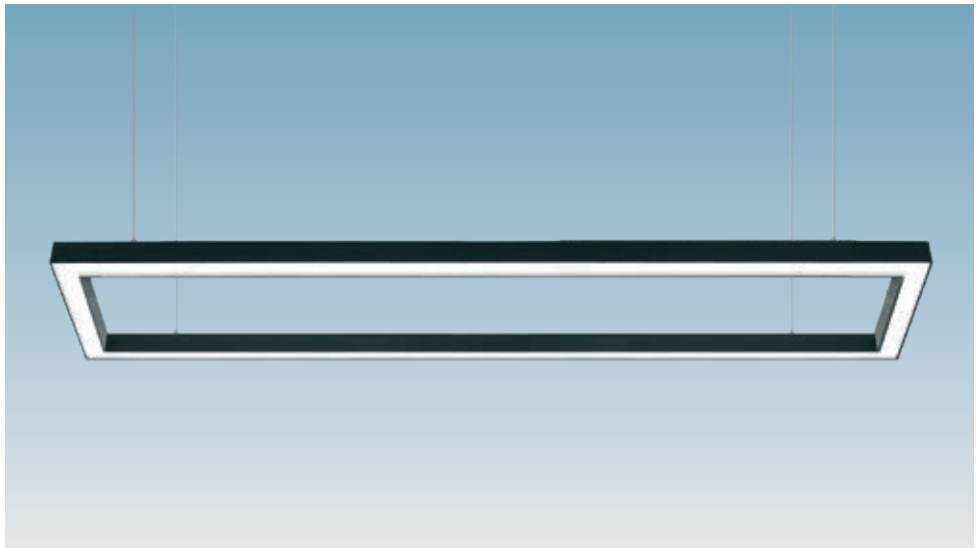

IP40 IK07

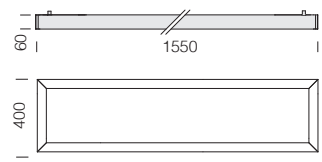

Difusor: de policarbonato opal.

LED: mantenimiento del flujo luminoso al 80%: 100.000h (L80B10). Factor de potencia ≥0.92.

Liset 2.0 “RT” - 4D - “TODA LUZ”						
		CLD				LÚMENES DE SALIDA (tq= 25 °C)
LED	cuerpo	L (mm)	peso	código	W tot	K - ølm - CRI
LED	blanco	1550	8,30	22**305010**-00	**45**	4000K - 4750lm - CRI>80
	negro			22**305030**-00		
LED	blanco		8,30	22**305010-39**	**45**	3000K - 4420lm - CRI>80
	negro			22**305030-39**		
Incluye un dispositivo para el ajuste milimétrico.; comprar a parte suspensiones (ver pág. de accesorios).						

IP40 IK07

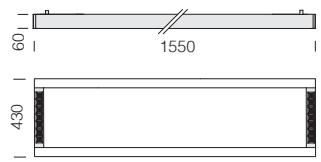



Difusor: de policarbonato opal.

Ópticas confort: en policarbonato negro anti-deslumbramiento para un mejor confort visual (bajo pedido, también en color blanco y metalizado DARK).

LED: mantenimiento del flujo luminoso al 80%: 100.000h (L80B10). Factor de potencia ≥0.92.

Liset 2.0 “RT” - 2M+2D

		CLD				LÚMENES DE SALIDA (tq= 25 °C)
LED	cuerpo	L (mm)	peso	código	W tot	K - ølm - CRI
LED	blanco	1550	9,50	22**305110**-00	**51**	4000K - 5185lm - CRI>80
	negro			22**305130**-00		
LED	blanco		9,50	22**305110-39**	**51**	3000K - 4822lm - CRI>80
	negro			22**305130-39**		

Incluye un dispositivo para el ajuste milimétrico.; comprar a parte suspensiones (ver pág. de accesorios).

IP40 IK07

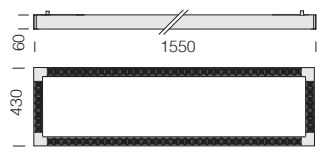

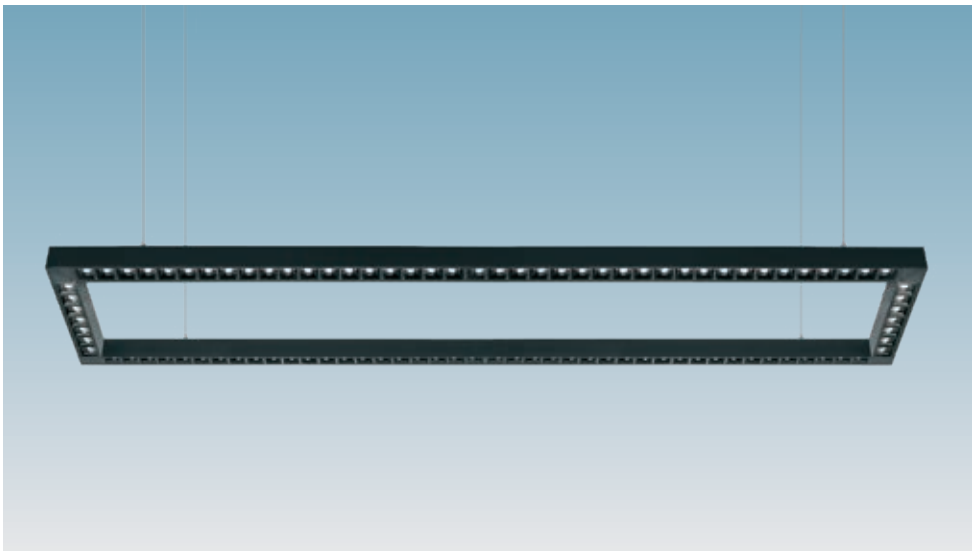

Ópticas confort: en policarbonato negro anti-deslumbramiento para un mejor confort visual (bajo pedido, también en color blanco y metalizado DARK).

LED: mantenimiento del flujo luminoso al 80%: 100.000h (L80B10). Factor de potencia ≥0.92.

Liset 2.0 “RT” - 4M

		CLD				LÚMENES DE SALIDA (tq= 25 °C)
LED	cuerpo	L (mm)	peso	código	W tot	K - ølm - CRI
LED	blanco	1550	10,00	22**305210**-00	**48**	4000K - 6385lm - CRI>80
	negro			22**305230**-00		
LED	blanco		10,00	22**305210-39**	**48**	3000K - 5938lm - CRI>80
	negro			22**305230-39**		

Incluye un dispositivo para el ajuste milimétrico.; comprar a parte suspensiones (ver pág. de accesorios).



IP40 IK07

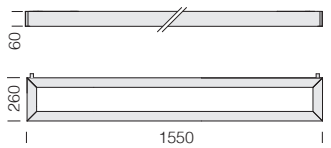

Difusor: de policarbonato opal.

Ópticas confort: en policarbonato negro/blanco anti-deslumbramiento para un mejor confort visual (bajo pedido, también en color metalizado DARK).

LED: mantenimiento del flujo luminoso al 80%: 100.000h (L80B10). Factor de potencia ≥0.92.

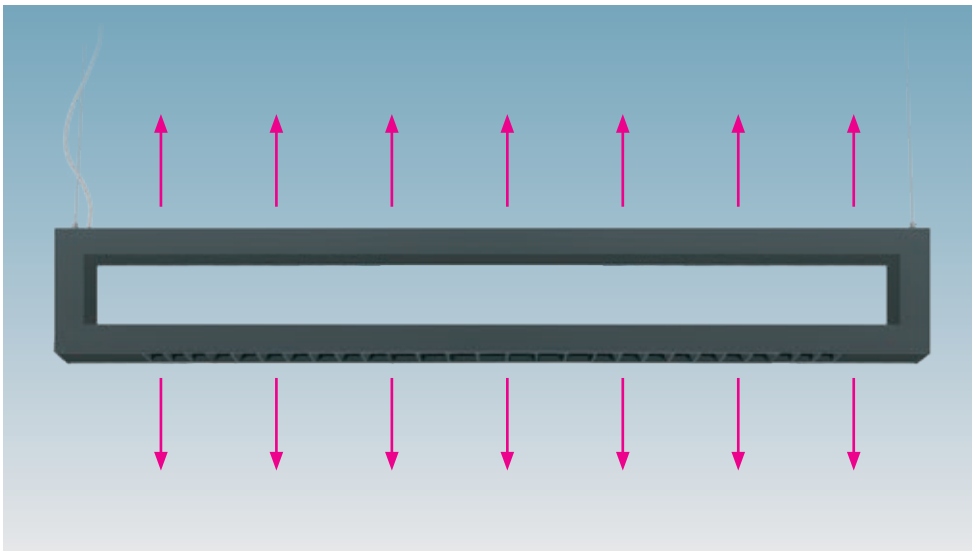

Liset 2.0 “cuchilla de luz small” - ópticas comfort luz directa + difusor de policarbonato luz indirecta

		CLD				LÚMENES DE SALIDA (tq= 25 °C)
LED	cuerpo	L (mm)	peso	código	W tot	K - ølm - CRI
LED	white	1550	8,50	22**307010**-00	**36**	4000K - 4515lm - CRI>80
	negro			22**307030**-00		
LED	white		8,50	22**307010-39**	**36**	3000K - 4199lm - CRI>80
	negro			22**307030-39**		

Incluye un dispositivo para el ajuste milimétrico.; comprar a parte suspensiones (ver pág. de accesorios).

IP40 IK07

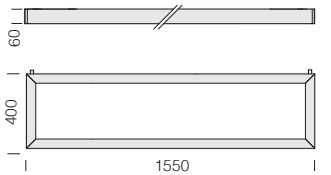

Difusor: de policarbonato opal.

LED: mantenimiento del flujo luminoso al 80%: 100.000h (L80B10). Factor de potencia ≥0.92.

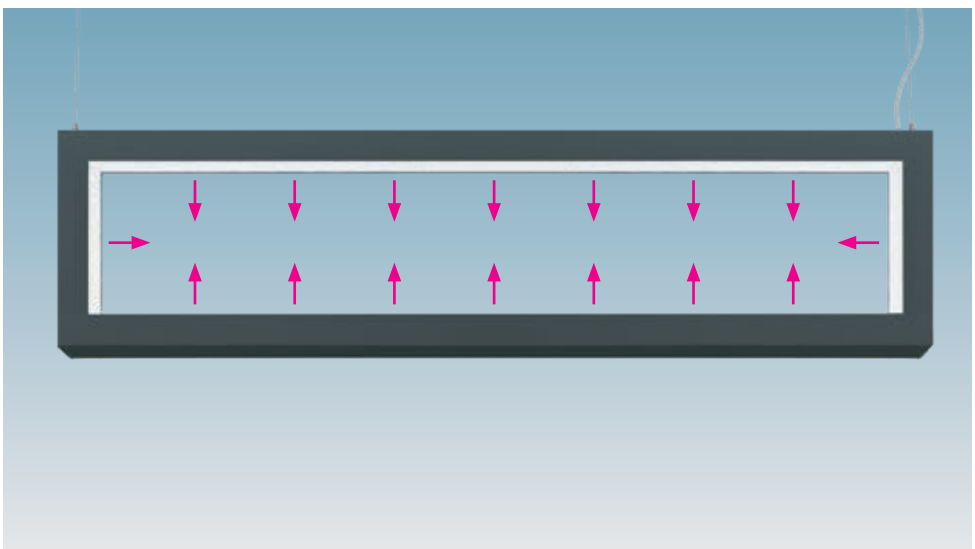

Liset 2.0 “cuchilla de luz medium” - luz interior con difusor opal

		CLD				LÚMENES DE SALIDA (tq= 25 °C)
LED	cuerpo	L (mm)	peso	código	W tot	K - ølm - CRI
LED	white	1550	8,50	22**307110**-00	**42**	4000K - 4171lm - CRI>80
	negro			22**307130**-00		
LED	white		8,50	22**307110-39**	**42**	3000K - 3880lm - CRI>80
	negro			22**307130-39**		

Incluye un dispositivo para el ajuste milimétrico.; comprar a parte suspensiones (ver pág. de accesorios).



IP40 IK07

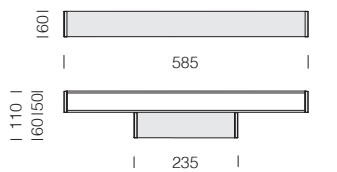

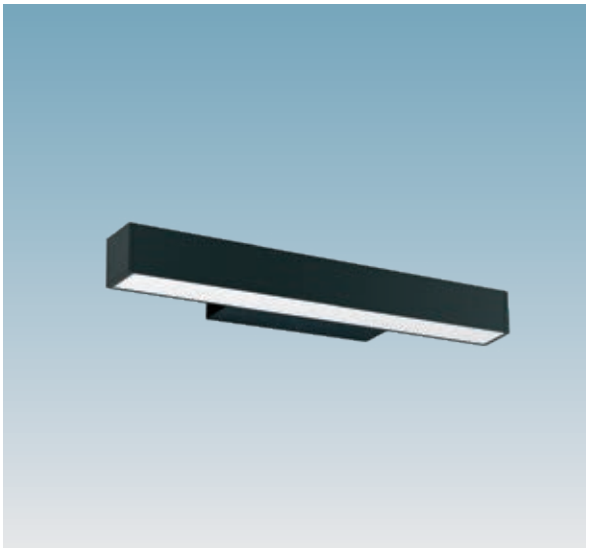

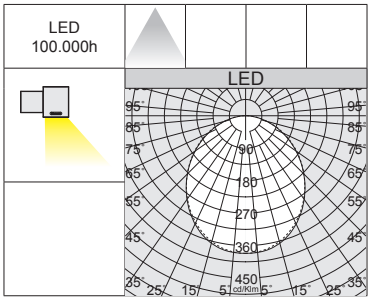

De serie: equipados con soportes para aplicación en la pared.

Difusor: de policarbonato opal.

LED: mantenimiento del flujo luminoso al 80%: 100.000h (L80B10). Factor de potencia ≥0.92.

Bajo pedido: versión **CRI>90** (3000K-4000K)
• versión PUSH-DIMM con el subcódigo **-1245** (4000K) o **-3945** (3000K)
• versión EM sólo para luz directa:
- EM 1h con el subcódigo **-09** (4000K) o **-0928** (3000K)
- EM 3h con el subcódigo **-31** (4000K) o **-3957** (3000K)

Liset 2.0 - pared - difusor de policarbonato - luz directa

		CLD				LÚMENES DE SALIDA (tq= 25 °C)
LED	cuerpo	L (mm)	peso	código	W tot	K - ølm - CRI
LED 2 módulos	blanco	585	1,80	22**303510**-00	**14**	4000K - 1265lm - CRI>80
	negro			22**303530**-00		
LED 2 módulos	blanco	585	1,80	22**303510-39**	**14**	3000K - 1202lm - CRI>80
	negro			22**303530-39**		

IP40 IK07

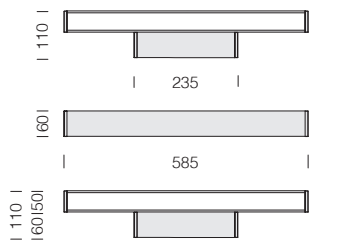

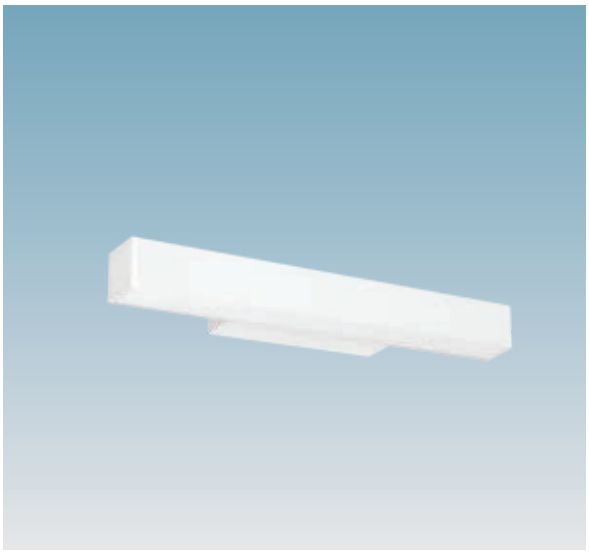

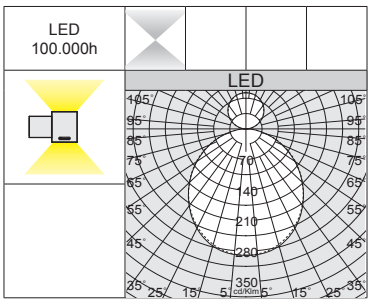

De serie: equipados con soportes para aplicación en la pared.

Difusor: de policarbonato opal.

LED: mantenimiento del flujo luminoso al 80%: 100.000h (L80B10). Factor de potencia ≥0.92.

Bajo pedido: versión **CRI>90** (3000K-4000K)
• versión PUSH-DIMM con el subcódigo **-1245** (4000K) o **-3945** (3000K)
• versión EM sólo para luz directa:
- EM 1h con el subcódigo **-09** (4000K) o **-0928** (3000K)
- EM 3h con el subcódigo **-31** (4000K) o **-3957** (3000K)

Liset 2.0 - pared - difusor de policarbonato - luz directa/indirecta

		CLD				LÚMENES DE SALIDA (tq= 25 °C)
LED	cuerpo	L (mm)	peso	código	W tot	K - ølm - CRI
LED 2+2 módulos	blanco	585	1,80	22**303610**-00	**28**	4000K - 2530lm - CRI>80
	negro			22**303630**-00		
LED 2+2 módulos	blanco	585	1,80	22**303610-39**	**28**	3000K - 2404lm - CRI>80
	negro			22**303630-39**		

Liset 2.0 - de pared con ópticas comfort - **UGR<19**

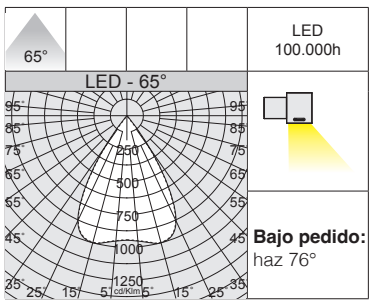



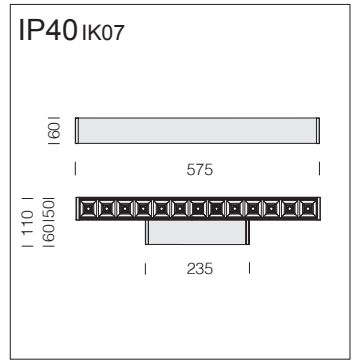

Liset 2.0 - pared - ópticas comfort - luz directa

		CLD				LÚMENES DE SALIDA (tq= 25 °C)
LED	cuerpo	L (mm)	peso	código	W tot	K - ølm - CRI - grados
LED 14 lentes	blanco	575	2,10	22**303710**-00	**13**	4000K - 1926lm - CRI>80 - 65°
	negro			22**303730**-00		
LED 14 lentes	blanco	575	2,10	22**303710-39**	**13**	3000K - 1830lm - CRI>80 - 65°
	negro			22**303730-39**		

De serie: equipados con soportes para aplicación en la pared.

Ópticas confort: en policarbonato negro anti-deslumbramiento para un mejor confort visual (bajo pedido, también en color blanco/metalizado DARK).

LED: mantenimiento del flujo luminoso al 80%: 100.000h (L80B10). Factor de potencia ≥0.92.

Bajo pedido: versión **CRI>90** (3000K-4000K)
• versión PUSH-DIMM con el subcódigo **-1245** (4000K) o **-3945** (3000K)
• versión EM sólo para luz directa:
- EM 1h con el subcódigo **-09** (4000K) o **-0928** (3000K)
- EM 3h con el subcódigo **-31** (4000K) o **-3957** (3000K)

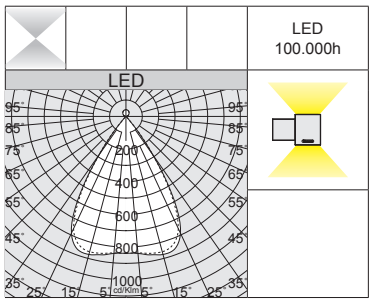



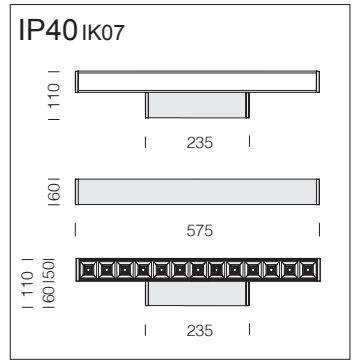

Liset 2.0 - pared - ópticas comfort luz directa + difusor de policarbonato luz indirecta

		CLD				LÚMENES DE SALIDA (tq= 25 °C)
LED	cuerpo	L (mm)	peso	código	W tot	K - ølm - CRI
LED 14 lentes	blanco	575	2,10	22**303810**-00	**26**	4000K - 2891lm - CRI>80
	negro			22**303830**-00		
LED 14 lentes	blanco	575	2,10	22**303810-39**	**26**	3000K - 2747lm - CRI>80
	negro			22**303830-39**		

De serie: equipados con soportes para aplicación en la pared.

Ópticas confort: en policarbonato negro anti-deslumbramiento para un mejor confort visual (bajo pedido, también en color blanco/metalizado DARK).

Difusor: de policarbonato opal.

LED: mantenimiento del flujo luminoso al 80%: 100.000h (L80B10). Factor de potencia ≥0.92.

Bajo pedido: versión **CRI>90** (3000K-4000K)
• versión PUSH-DIMM con el subcódigo **-1245** (4000K) o **-3945** (3000K)
• versión EM sólo para luz directa:
- EM 1h con el subcódigo **-09** (4000K) o **-0928** (3000K)
- EM 3h con el subcódigo **-31** (4000K) o **-3957** (3000K)

IP40 IK07

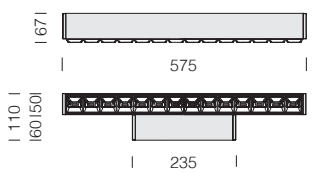



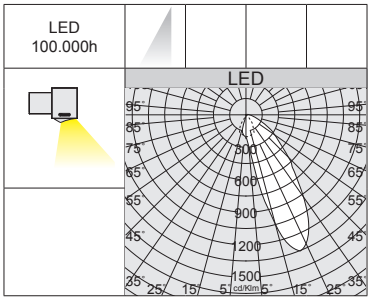

Ópticas confort: en policarbonato metalizado anti-deslumbramiento para un mejor confort visual.

LED: mantenimiento del flujo luminoso al 80%: 100.000h (L80B10). Factor de potencia ≥0.92.

Bajo pedido: versión **CRI>90** (3000K-4000K)
• versión PUSH-DIMM con el subcódigo **-1245** (4000K) o **-3945** (3000K)
• versión EM 1h con el subcódigo **-09** (4000K) o **-0928** (3000K) - versión EM 3h con el subcódigo **-31** (4000K) o **-3957** (3000K)

Liset 2.0 - asimétrica de pared - ópticas comfort - luz directa

		CLD				LÚMENES DE SALIDA (tq= 25 °C)
LED	cuerpo	L (mm)	peso	código	W tot	K - ølm - CRI
LED 14 lentes	blanco	575	2,10	22**304910**-00	**13**	4000K - 1670lm - CRI>80
	negro			22**304930**-00		
LED 14 lentes	blanco	575	2,10	22**304910-39**	**13**	3000K - 1560lm - CRI>80
	negro			22**304930-39**		

IP40 IK07

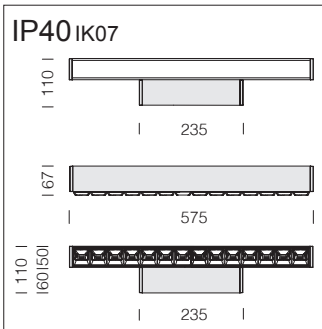



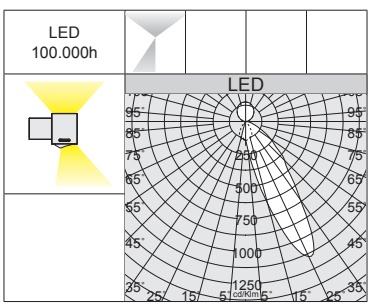

De serie: equipados con soportes para aplicación en la pared.

Ópticas confort: en policarbonato metalizado anti-deslumbramiento para un mejor confort visual.

Difusor: de policarbonato opal.

LED: mantenimiento del flujo luminoso al 80%: 100.000h (L80B10). Factor de potencia ≥0.92.
Bajo pedido: versión **CRI>90** (3000K-4000K)
• versión PUSH-DIMM con el subcódigo **-1245** (4000K) o **-3945** (3000K)

Liset 2.0 - asimétrica de pared - ópticas comfort luz dir. + difusor de policarbonato luz ind.

		CLD				LÚMENES DE SALIDA (tq= 25 °C)
LED	cuerpo	L (mm)	peso	código	W tot	K - ølm - CRI
LED 14 lentes	blanco	575	2,10	22**304810**-00	**26**	4000K - 2710lm - CRI>80
	negro			22**304830**-00		
LED 14 lentes	blanco	575	2,10	22**304810-39**	**26**	3000K - 2540lm - CRI>80
	negro			22**304830-39**		



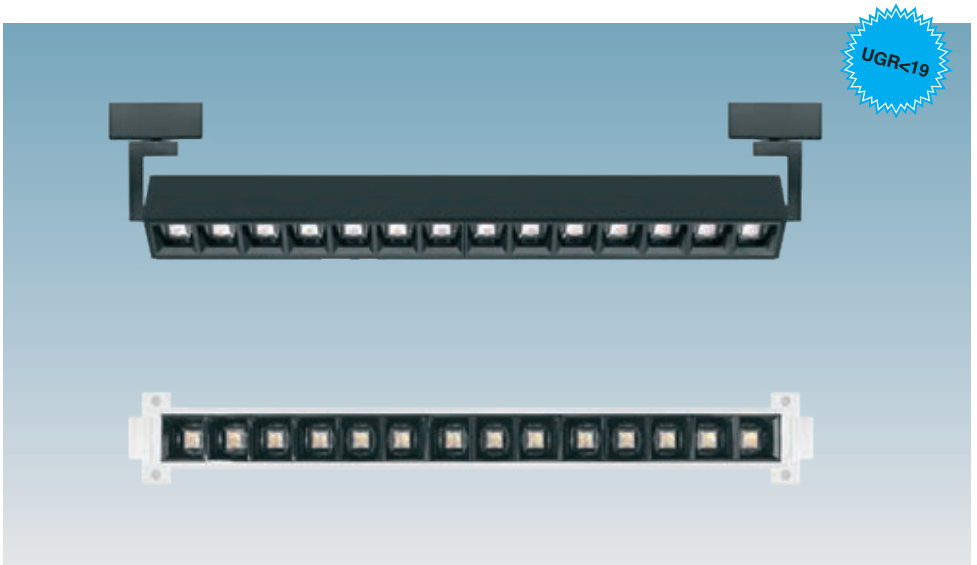

IP40 IK07

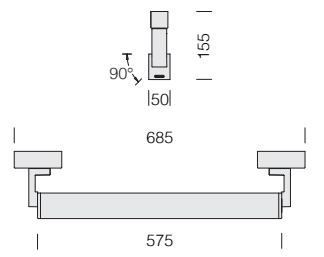

Ópticas confort: en policarbonato negro anti-deslumbramiento para un mejor confort visual (bajo pedido, también en color blanco y metalizado DARK).

LED: mantenimiento del flujo luminoso al 80%: 100.000h (L80B10). Factor de potencia ≥0.92.

Liset 2.0 - OR3 - orientable plafón/pared - ópticas confort - UGR<19

		CLD				LÚMENES DE SALIDA (tq= 25 °C)
LED	cuerpo	L (mm)	peso	código	W tot	K - ølm - CRI - grados
LED 14 lentes	blanco	575	2,10	22**304110**-00	**18**	4000K - 2486lm - CRI>80 - 65°
	negro			22**304130**-00		
LED 14 lentes	blanco	575	2,10	22**304110-39**	**18**	3000K - 2405lm - CRI>80 - 65°
	negro			22**304130-39**		

Bajo pedido: CRI>90 (3000K-4000K)
- versión DIMM-DALI con sub-código **-1241** (4000K) o **-3941** (3000K)
- versión PUSH-DIMM con el subcódigo **-1245** (4000K) o **-3945** (3000K)
- versión con haz 76°

IP40 IK07

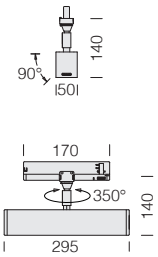

Ópticas confort: en policarbonato negro anti-deslumbramiento para un mejor confort visual (bajo pedido, también en color blanco y metalizado DARK).

LED: mantenimiento del flujo luminoso al 80%: 100.000h (L80B10). Factor de potencia ≥0.92.



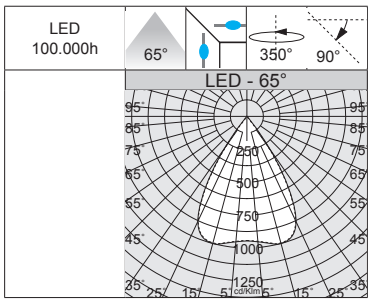

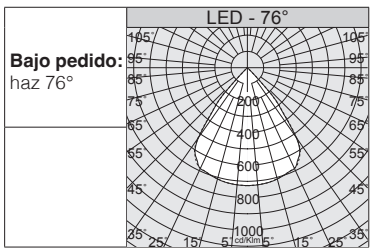

Liset 2.0 - OR1 - orientable en carril - ópticas confort - UGR<19

		CLD				LÚMENES DE SALIDA (tq= 25 °C)
LED	cuerpo	L (mm)	peso	código	W tot	K - ølm - CRI - grados
LED 7 lentes	blanco	295	1,00	22**304010**-00	**14**	4000K - 2125lm - CRI>80 - 65°
	negro			22**304030**-00		
LED 7 lentes	blanco	295	1,00	22**304010-39**	**14**	3000K - 2033lm - CRI>80 - 65°
	negro			22**304030-39**		

Bajo pedido: CRI>90 (3000K-4000K)
- versión DIMM-DALI con sub-código **-1241** (4000K) o **-3941** (3000K)

IP40 IK07

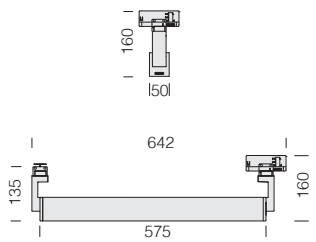

Ópticas confort: en policarbonato negro anti-deslumbramiento para un mejor confort visual (bajo pedido, también en color blanco y metalizado DARK).

LED: mantenimiento del flujo luminoso al 80%: 100.000h (L80B10). Factor de potencia ≥0.92.

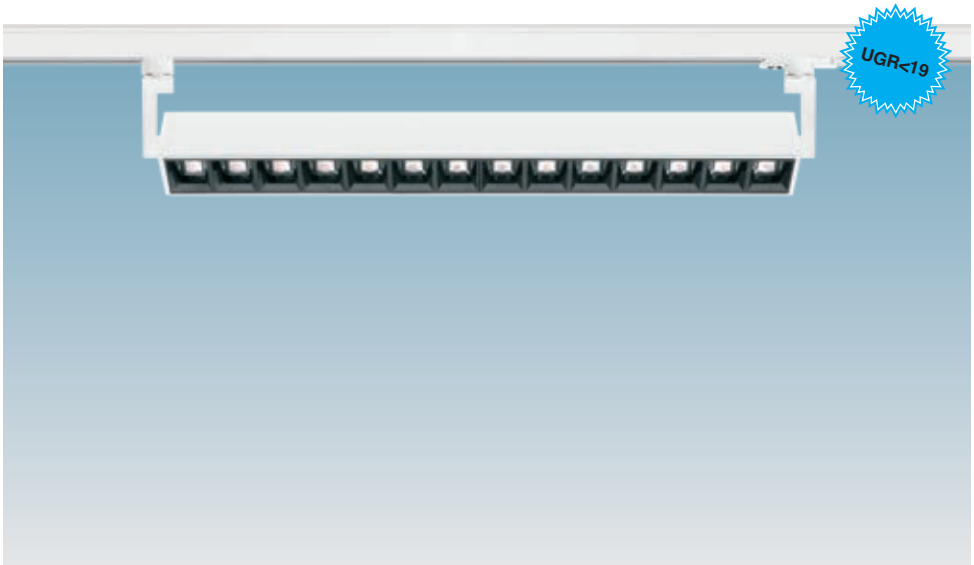

Liset 2.0 - OR2 - orientable en carril - ópticas confort - UGR<19

		CLD				LÚMENES DE SALIDA (tq= 25 °C)
LED	cuerpo	L (mm)	peso	código	W tot	K - ølm - CRI - grados
LED 14 lentes	blanco	575	2,50	22**304210**-00	**18**	4000K - 2486lm - CRI>80 - 65°
	negro			22**304230**-00		
LED 14 lentes	blanco	575	2,50	22**304210-39**	**18**	3000K - 2405lm - CRI>80 - 65°
	negro			22**304230-39**		

Bajo pedido: CRI>90 (3000K-4000K)
- versión DIMM-DALI con sub-código **-1241** (4000K) o **-3941** (3000K)
- versión con haz 76°



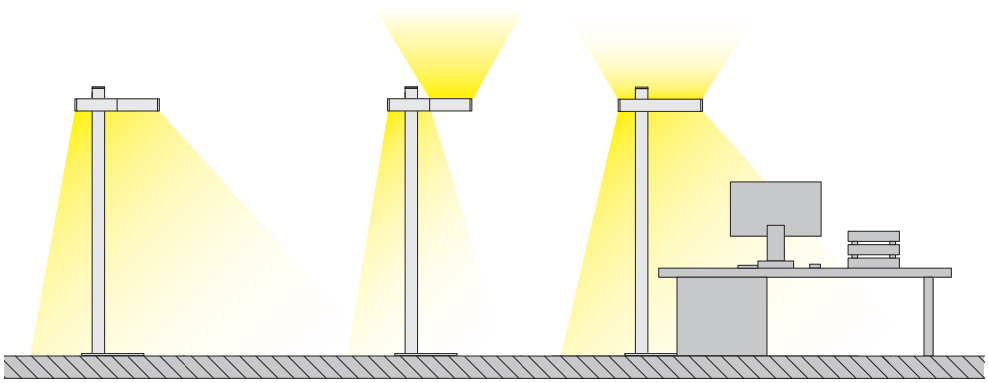



Liset 2.0 en versión del piso (bajo pedido en versión **Tunable White-HCL,** con sistema avanzado de control domótico de la iluminación **CASAMBI y con sensor de luz / presencia integrado**) es una luminaria de tamaño reducido que, con una correcta gestión del haz de luz, puede crear escenografías sugestivas y elegantes. Versión con una gran versatilidad de uso, gracias a la posibilidad de elegir entre diferentes combinaciones de potencias y flujos.

Colores y acabados:

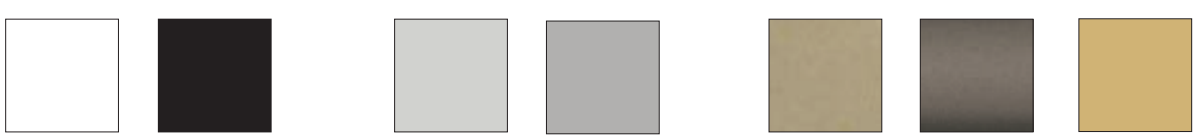

blanco smooth matt white

negro smooth matt black

smooth anodic ice

smooth silver

smooth golden beach

smooth bronze

gold

IP40 IK07

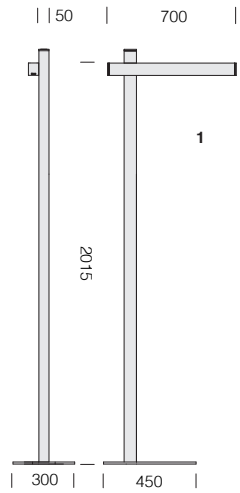

IP40 IK07

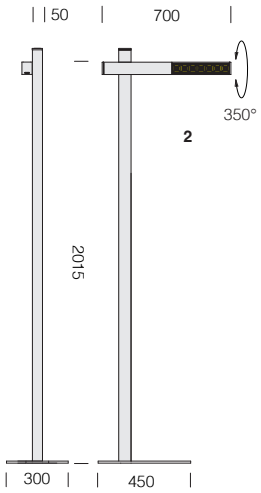

Difusor: de policarbonato opal.

Ópticas confort: en policarbonato negro/blanco anti-deslumbramiento para un mejor confort visual (bajo pedido, también en color metalizado DARK).

LED: mantenimiento del flujo luminoso al 80%: 100.000h (L80B10). Factor de potencia ≥0.92.



Liset 2.0 OFFICE 1 - fijo ópticas comfort luz directa + difusor de policarbonato luz indirecta						
		CLD				LÚMENES DE SALIDA (tq= 25 °C)
LED	cuerpo	L (mm)	peso	código	W tot	K - ølm - CRI
LED 14 lentes	blanco	2015	14,20	22**306010**-00	**32**	4000K - 3990lm - CRI>80
	negro			22**306030**-00		
LED 14 lentes	blanco	2015	14,20	22**306010-39**	**32**	3000K - 3711lm - CRI>80
	negro			22**306030-39**		

Liset 2.0 OFFICE 2 - orientable - ópticas comfort						
		CLD				LÚMENES DE SALIDA (tq= 25 °C)
LED	cuerpo	L (mm)	peso	código	W tot	K - ølm - CRI
LED 14 lentes	blanco	2015	13,50	22**306110**-00	**18**	4000K - 2486lm - CRI>80
	negro			22**306130**-00		
LED 14 lentes	blanco	2015	13,50	22**306110-39**	**18**	3000K - 2312lm - CRI>80
	negro			22**306130-39**		





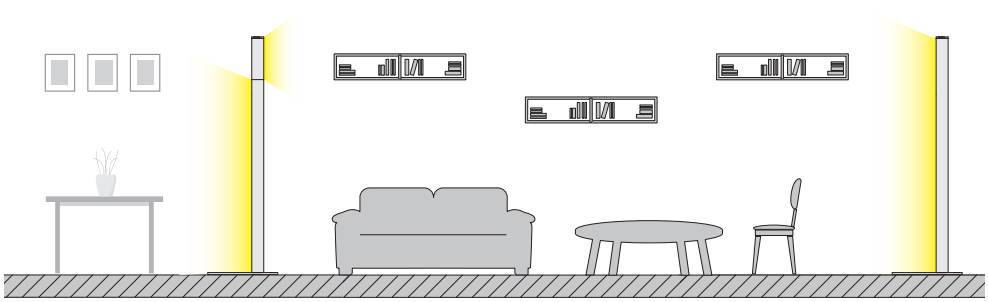



Liset 2.0 en versión del piso (bajo pedido en versión **Tunable White-HCL,** con sistema avanzado de control domótico de la iluminación **CASAMBI y con sensor de luz / presencia integrado**) es una luminaria de tamaño reducido que, con una correcta gestión del haz de luz, puede crear escenografías sugestivas y elegantes. Versión con una gran versatilidad de uso, gracias a la posibilidad de elegir entre diferentes combinaciones de potencias y flujos.

Colores y acabados:

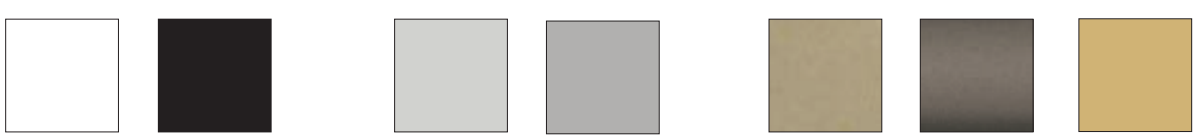

blanco smooth matt white

negro smooth matt black

smooth anodic ice

smooth silver

smooth golden beach

smooth bronze

gold

IP40 IK07

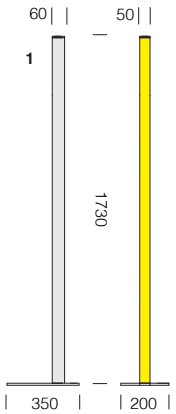

IP40 IK07

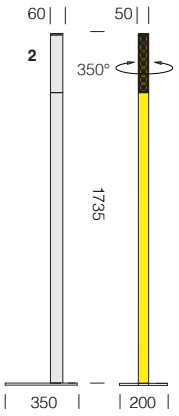

Difusor: de policarbonato opal.

Ópticas confort: en policarbonato negro/blanco anti-deslumbramiento para un mejor confort visual (bajo pedido, también en color metalizado DARK).

LED: mantenimiento del flujo luminoso al 80%: 100.000h (L80B10). Factor de potencia ≥0.92.

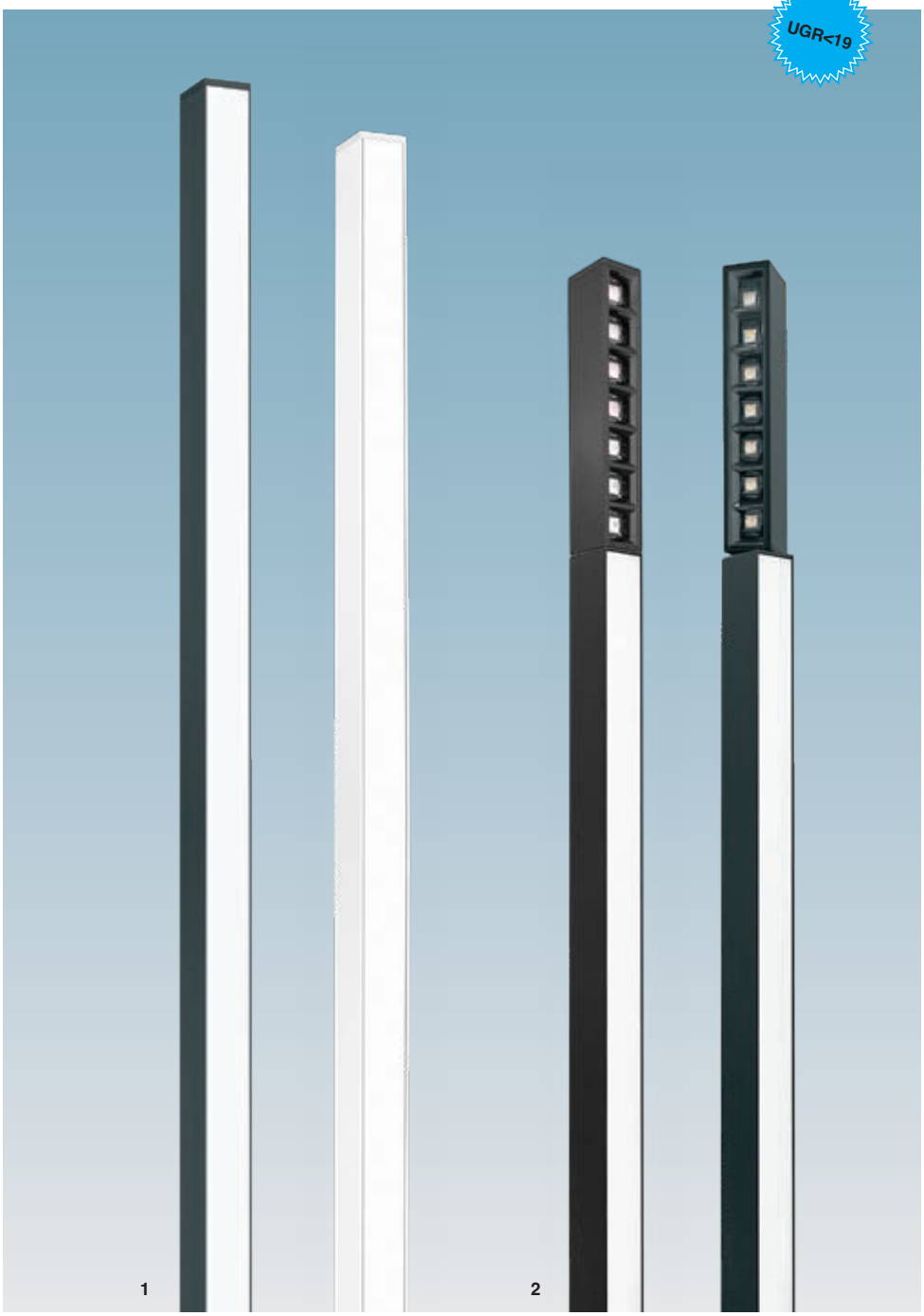

Liset 2.0 HOME 1 - fijo - difusor de policarbonato

		CLD				LÚMENES DE SALIDA (tq= 25 °C)
LED	cuerpo	L (mm)	peso	código	W tot	K - ølm - CRI
LED	blanco	1730	5,00	22**306210**-00	**20**	4000K - 2088lm - CRI>80
	negro			22**306230**-00		
LED	blanco	1730	5,00	22**306210-39**	**20**	3000K - 1943lm - CRI>80
	negro			22**306230-39**		

Liset 2.0 HOME 2 - orientable - difusor de policarbonato y ópticas comfort

		CLD				LÚMENES DE SALIDA (tq= 25 °C)
LED	cuerpo	L (mm)	peso	código	W tot	K - ølm - CRI
LED	blanco	1735	8,60	22**306310**-00	**30**	4000K - 3136lm - CRI>80
	negro			22**306330**-00		
LED	blanco	1735	8,60	22**306310-39**	**30**	3000K - 2916lm - CRI>80
	negro			22**306330-39**		



IP40 IK07

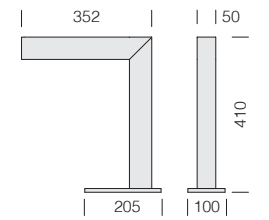





Difusor: de policarbonato opal.

LED: mantenimiento del flujo luminoso al 80%: 100.000h (L80B10). Factor de potencia ≥0.92.

Liset 2.0 de mesa - fijo - difusor opal					
		CLD			LÚMENES DE SALIDA (tq= 25 °C)
LED	cuerpo	peso	código	W tot	K - ølm - CRI
LED	blanco	2,50	22**307210**-00	**8**	4000K - 825lm - CRI>80
	negro		22**307230**-00		
LED	blanco	2,50	22**307210-39**	**8**	3000K - 768lm - CRI>80
	negro		22**307230-39**		
Equipado con cable de alimentación.					

IP40 IK07

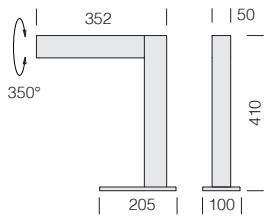



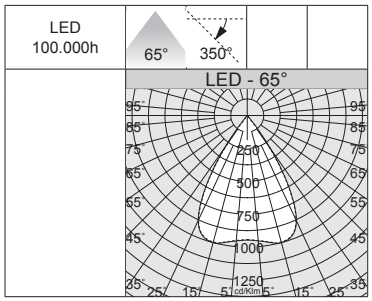

Ópticas confort: en policarbonato negro/blanco anti-deslumbramiento para un mejor confort visual (bajo pedido, también en color metalizado DARK).

LED: mantenimiento del flujo luminoso al 80%: 100.000h (L80B10). Factor de potencia ≥0.92.

Liset 2.0 de mesa - orientable - ópticas comfort					
		CLD			LÚMENES DE SALIDA (tq= 25 °C)
LED	cuerpo	peso	código	W tot	K - ølm - CRI
LED 7 lentes	blanco	2,70	22**307310**-00	**11**	4000K - 1554lm - CRI>80
	negro		22**307330**-00		
LED 7 lentes	blanco	2,70	22**307310-39**	**11**	3000K - 1445lm - CRI>80
	negro		22**307330-39**		
Equipado con cable de alimentación.					



Cuerpo: aluminio extruido.

Difusor roll: de policarbonato ópale/ prismático (compre por separado).

Barnizado: en polvo con barniz a base de resina de poliéster, y estabilizado a los rayos UV.

Equipamiento: de serie, versión con soportes para instalación en suspensión (compre las suspensiones por separado) y instalación en plafón.

LED: factor de potencia: ≥0,92
Mantenimiento del flujo luminoso al 80%: 80.000h (L80B10).
Clasificación de riesgo fotobiológico: grupo exento.

Bajo pedido versión:
• con cableado de emergencia con **CLD E** con **subcódigo -09.**
• con cableado de emergencia con **alimentación centralizada CLD EC** con **subcódigo -0050.**
• con cableado **CLD D-D (DALI)** con **subcódigo -1241.**
• de color blanco.

Se completa con acc:
220**28031**-00 cabeza de cierre.



**Lúmenes de salida con difusor rollo prismático.

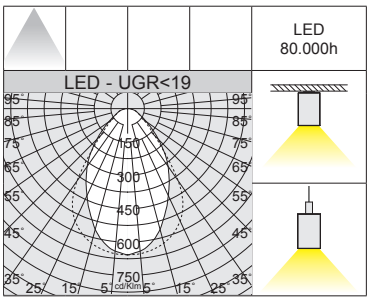

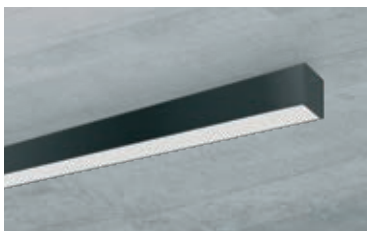



IP40IK07 si se completa con difusor rollo

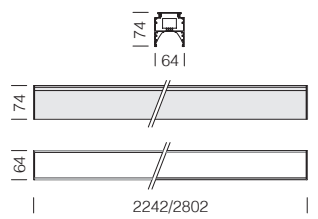

Sintesi "INFINITY" DIP SWITCH - suspensión/ techo - se completa con difusor in roll

		CLD					**LÚMENES DE SALIDA (tq= 25 °C)
LED	color	L (mm)	peso	codice	I out	W tot	K - ølm - CRI
LED	negro	2242	3,50	220**11730-0072**	***1000***	**36**	4000K - 4433lm - CRI>80
				220**11730-3972**			3000K - 4211lm - CRI>80
LED	negro	2802	4,50	220**11731-0072**	***1250***	**45**	4000K - 5541lm - CRI>80
				220**11731-3972**			3000K - 5264lm - CRI>80

REGULACIÓN CON DIP SWITCH		
		LÚMENES DE SALIDA (tq= 25 °C)
I out	W tot	K - ølm - CRI
600	*22	4000K - 2800lm - CRI>80
800	29	4000K - 3580lm - CRI>80
1000	***36***	*4000K - 4433lm - CRI>80*

REGULACIÓN CON DIP SWITCH		
		LÚMENES DE SALIDA (tq= 25 °C)
I out	W tot	K - ølm - CRI
600	*22	3000K - 2620lm - CRI>80
800	29	3000K - 3401lm - CRI>80
1000	***36***	*3000K - 4211lm - CRI>80*

REGULACIÓN CON DIP SWITCH		
		LÚMENES DE SALIDA (tq= 25 °C)
I out	W tot	K - ølm - CRI
800	*29	4000K - 3500lm - CRI>80
1000	36	4000K - 4440lm - CRI>80
1250	***45***	*4000K - 5541lm - CRI>80*

REGULACIÓN CON DIP SWITCH		
		LÚMENES DE SALIDA (tq= 25 °C)
I out	W tot	K - ølm - CRI
800	*29	3000K - 3325lm - CRI>80
1000	36	3000K - 4218lm - CRI>80
1250	***45***	*3000K - 5264lm - CRI>80*

Módulo luminoso "INFINITY" que permite, en tira continua, una instalación a toda luz interrupciones luminosas. Se completa con:
• cabeza de cierre y soportes para la tira continua.
• difusor rollo de **policarbonato prismático UGR<19** ideal para instalaciones en escuelas o oficinas con terminales de ordenador
• difusor **rollo de policarbonato ópale** ideal para instalaciones en ambientes comunes o lucales generales como habitaciones, hoteles, viviendas...

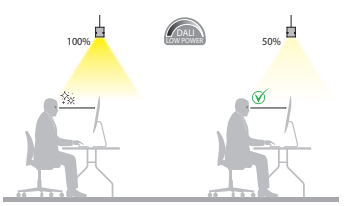

ACCESORIOS Y INSTALACIÓN EN TIRA CONTINUA

Cabeza de cierre	
negro	220**28031**-00
Utilizar siempre para cerrar los dos extremos máximos (2 ud).	

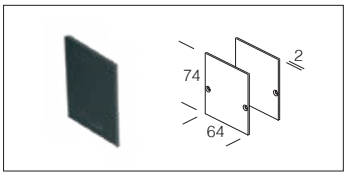

Suspensión electrificada con cable		
3P	negro	2200**3130**-00
5P		2200**3121**-00
Incluye cable de acero L = 150cm) con un dispositivo para el ajuste milimétrico y cable de alimentación. Versión **5P** para cableado en **EM y DIMM DALI.** Carga máx.:20Kg.		

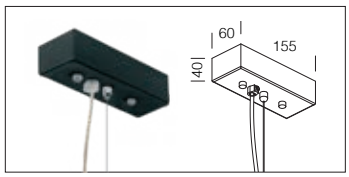

Suspensión simple	
niquelado	2200**3166**-00
Incluye cable de acero (L=1,50) con un dispositivo para el ajuste milimétrico (2 ud). Carga máx.:20Kg.	

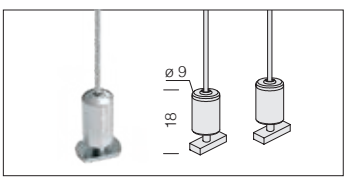

Fijación de unión
220**25879**-00
Utilizar para la instalación en tira continua de Sintesi en suspensión/plafón.

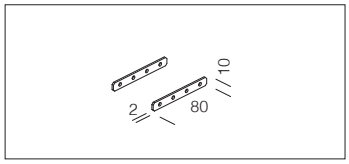

Secuencia de instalación:
1) Introduzca el acc. fijación de unión (se adquiere por separado; para versión *suspensión* comprar **nr.2** acc. fijación de unión).
2) Acople las luminarias hasta que estén totalmente alineadas y, a continuación, apriete los tornillos de bloqueo.
3) Apriete los tornillos de bloqueo y acople el cabezal.

VERSIÓN PLAFÓN

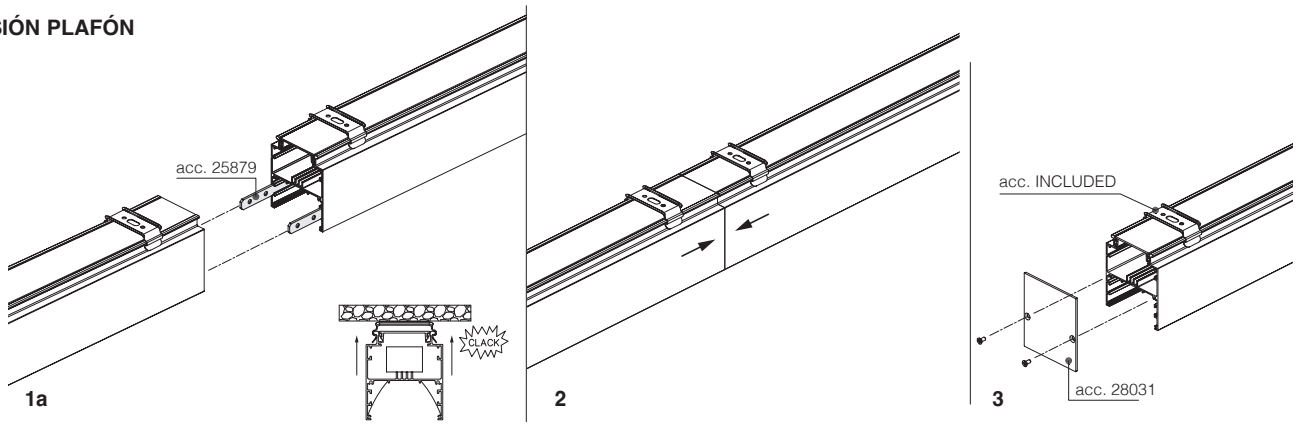

VERSIÓN SUSPENSIÓN

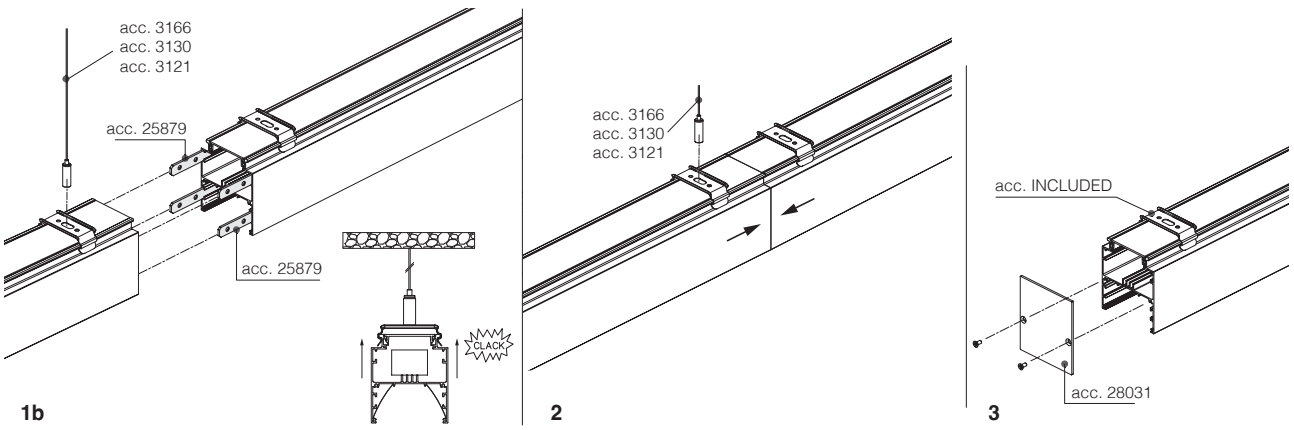

Sintesi "INFINITY" con cableado pasante con subcódigo **-0072** a completar con acc. Rollo difusor ópale/prismático.

Roll de policarbonato opale	
L = 30m	220**25844**-00
Rollo de policarbonato ópale que se utiliza siempre en Sintesi "INFINITY" para crear tiras continuas "a toda luz".	

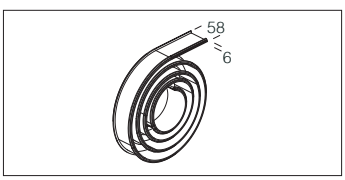

Rollo prismático UGR<19	
L = 30m	220**25844-33**
Rollo de policarbonato prismático que se utiliza siempre en Sintesi "INFINITY" para crear tiras continuas "a toda luz".	

Ejemplo de orden Roll

Sintesi "INFINITY"	Roll
L = 2242mm (x 13 pcs)	L = 30m
L = 2802mm (x 10 pcs)	L = 30m

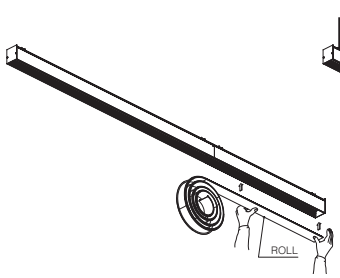

VERSIÓN PLAFÓN

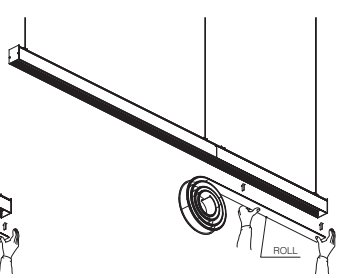

VERSIÓN SUSPENSIÓN



IP20 IK04

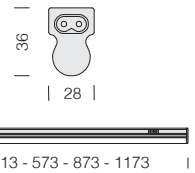



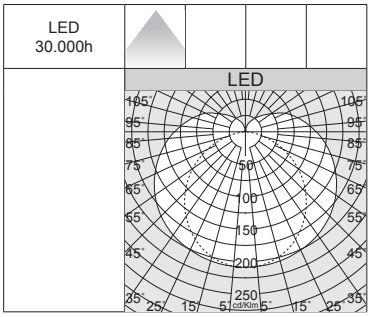

Cable de alimentacion incluido



Luminaria de tamaño compacto, diseño lineal y muy fácil de instalar, incluso en tira continua, gracias a los accesorios incluidos. Es ideal para la iluminación general de interiores (entradas, pasillos, sótanos, escaleras) y se integra fácilmente bajo los muebles de la cocina, sobre los espejos en los cuartos de baño, en los armarios y vestidores, trasteros, pasillos, etc.

Cuerpo: de policarbonato.

Difusor: de policarbonato.

Dotaciòn: incluye interruptor ON-OFF y cable de alimentación.

LED: mantenimiento del flujo luminoso al 70%: 30.000h (L70B50)

BoreaLED

		CLD				LÚMENES DE SALIDA (tq= 25 °C)
LED	color	peso	L mm	código	W tot	K - ølm - CRI
LED	blanco	0,20	313	22**321010**-00	**4**	4000K - 441lm - CRI>80
				22**321010-39**		3000K - 410lm - CRI>80
LED	blanco	0,20	573	22**321011**-00	**8**	4000K - 883lm - CRI>80
				22**321011-39**		3000K - 821lm - CRI>80
LED	blanco	0,30	873	22**321012**-00	**11**	4000K - 1215lm - CRI>80
				22**321012-39**		3000K - 1130lm - CRI>80
LED	blanco	0,30	1173	22**321013**-00	**14**	4000K - 1546lm - CRI>80
				22**321013-39**		3000K - 1438lm - CRI>80

Otros acesorios incluidos para la instalación:

1) fijación para la instalación a la pared

2) fijación para la instalación en el techo

3) tapa final

4) conector para tira continua

5) conector con cable para tira continua

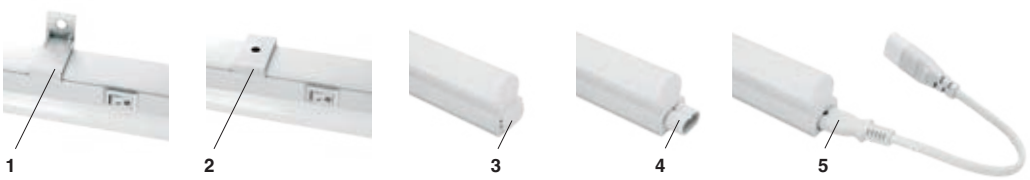

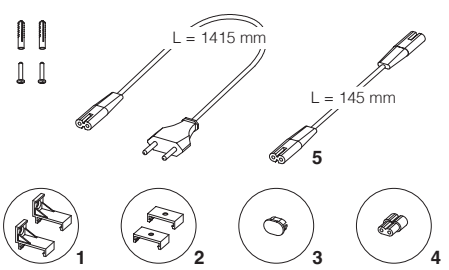

Instalación a la pared con fijación **(1)**.

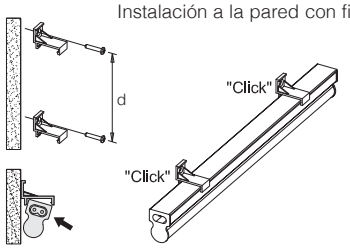

d
290mm
550mm
850mm
1150mm

Instalación en el techo con fijación **(2)**.

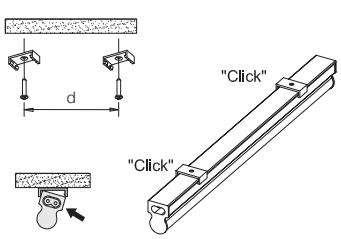

d
290mm
550mm
850mm
1150mm

Instalación para tira continua con conector **(4)**.

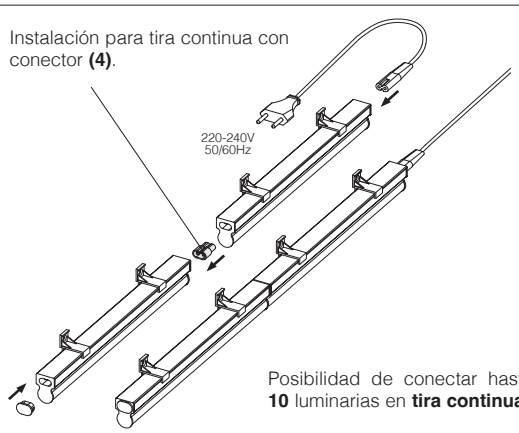

Posibilidad de conectar hasta **10** luminarias en **tira continua**.

Posibilidad de encendidos independientes.

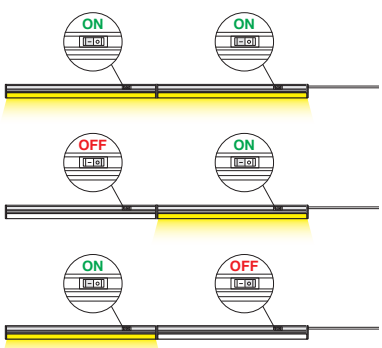

Instalación para tira continua con conector con cable **(5)** .

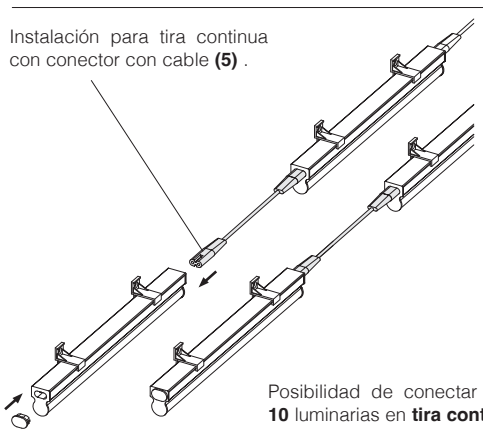

Posibilidad de conectar hasta **10** luminarias en **tira continua**.

Posibilidad de encendidos independientes.

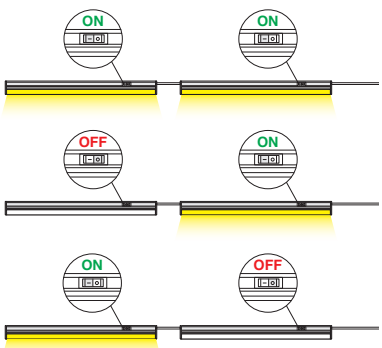



Cuerpo: estructura en perfil de aluminio anodizado con terminales de aluminio pintado para exterior, con **conector rápido IP67**.

Difusor interno: de PMMA opalino.

Difusor externo: tubo de PMMA transparente estabilizado a los rayos UV, antichoque.

LED: mantenimento del flusso luminoso al 80%: 50.000h (L80B20)

Bajo pedido:
• version con Strip LED 24V. L max = 3450mm.
• versión con sistema avanzado de control domótico de la iluminación CASAMBI.
Para más información, consulte el capítulo *Componentes técnicos*.

DRIVER - CAJA ESTANCA

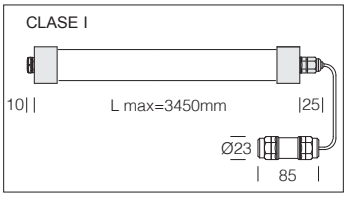

Driver IP67 para versión bajo pedido con Strip LED 24V	
potencia	código
100W	220**92036**-00
150W	220**92038**-00
220-240V 50-60Hz/24Vdc	

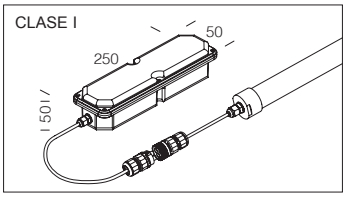

Caja estanca IP65 para versión estándar 700mA	
potencia	código
34W	220**92055**-00

INSTALACIONES Y ACCESORIOS

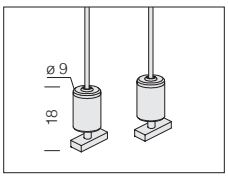

Suspensión simple	
niquelado	2200**3166**-00
Incluye cable de acero (L=1,50) con un dispositivo para el ajuste milimétrico (2 ud). Carga máx.:20Kg.	

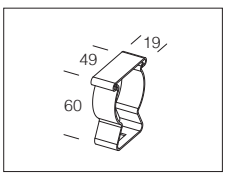

Fijación fija para Micro Liset	
inox	220**25961**-00
Utilizar para instalar Micro Liset. Contiene 2 piezas.	

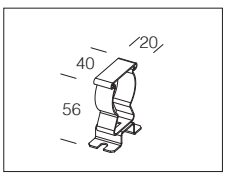

Fijación intermedio fijo para Micro Liset	
inox	220**25979**-00
Utilizar para instalar Micro Liset con longitudes superiores a 1500 mm.	

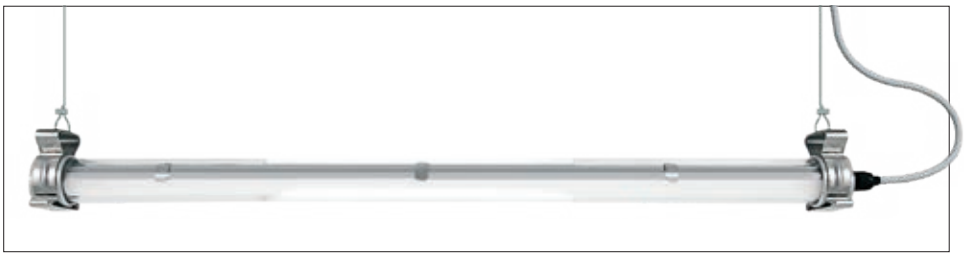

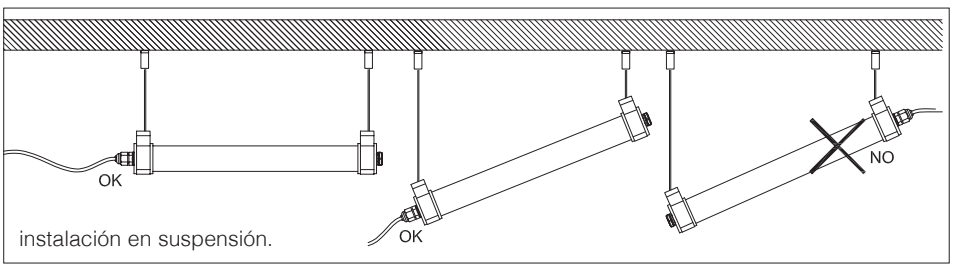

instalación en suspensión.

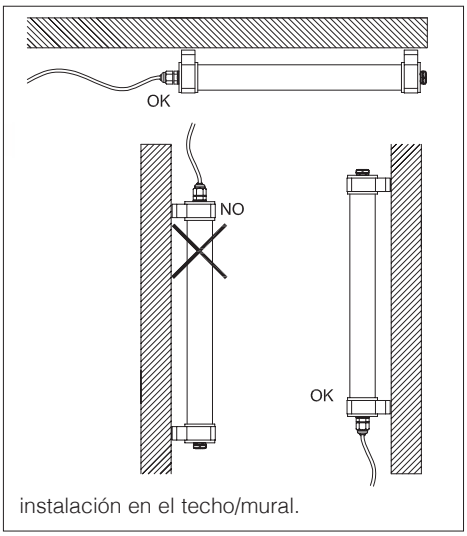

instalación en el techo/mural.

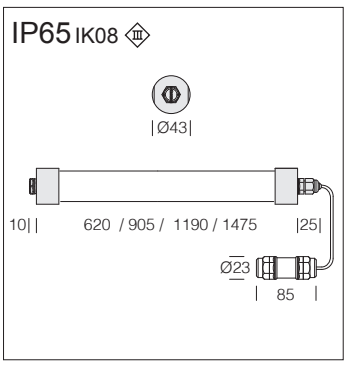

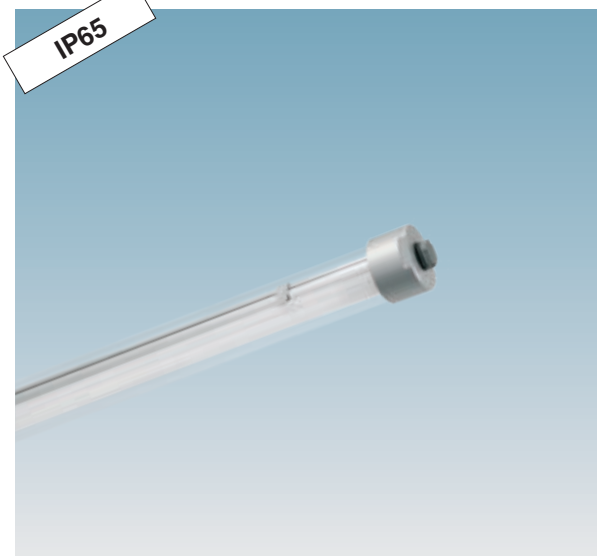

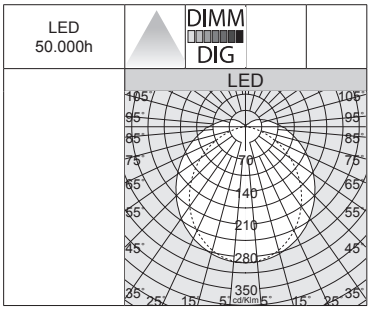



Micro Liset - cilíndrica - PROFESSIONAL

		CLD S+L			CLD D-DIG (DALI)*		LÚMENES DE SALIDA (tq= 25 °C)
LED	color	L (mm)	peso	código	código	W tot	K - ølm (700mA) - CRI
36 LED	alum.oxid. nat	620	0,60	220**13070-68**	220**13070-6841**	**13**	4000K - 1606lm - CRI>80
				220**13070**-00	220**13070-1241**		3000K - 1501lm - CRI>80
54 LED	alum.oxid. nat	905	0,80	220**13071-68**	220**13071-6841**	**19**	4000K - 2410lm - CRI>80
				220**13071**-00	220**13071-1241**		3000K - 2252lm - CRI>80
72 LED	alum.oxid. nat	1190	0,90	220**13072-68**	220**13072-6841**	**25**	4000K - 3212lm - CRI>80
				220**13072**-00	220**13072-1241**		3000K - 3002lm - CRI>80
90 LED	alum.oxid. nat	1475	1,10	220**13073-68**	220**13073-6841**	**31**	4000K - 4017lm - CRI>80
				220**13073**-00	220**13073-1241**		3000K - 3754lm - CRI>80

Para MIcro Liset en versión estándar L max=1475mm utilizar caja de alimentación estanca IP65 - 700mA: 34W cod. 220**92055**-00; para MIcro Liset especial L >1475mm utilizar driver IP67 - 24V: 100W cod. 220**92036**-00 - 150W cod. 220**92038**-00.
***** versión **CLD D-DIG** equipada de driver DALI.

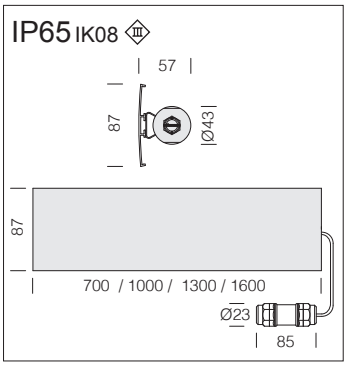

Versión completa con pantalla de aluminio, ideal para reducir el deslumbramiento y crear sugestivos efectos luminosos de gran impacto visual. Compre por separado fijación cod. 220**25961**-00.

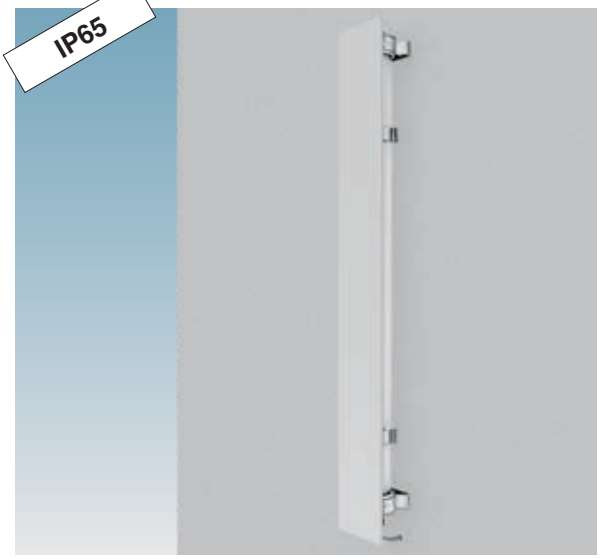



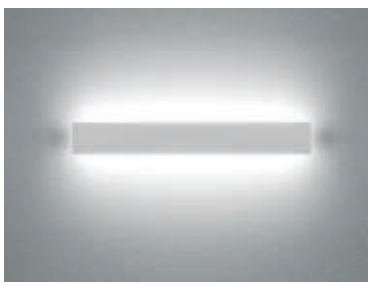

Micro Liset COVER - cilíndrica - PROFESSIONAL

		CLD S+L			CLD D-DIG (DALI)*		LÚMENES DE SALIDA (tq= 25 °C)
LED	color	L	peso	código	código	W tot	K - ølm (700mA) - CRI
36 LED	grey	700	0,60	220**13074-68**	220**13074-6841**	**13**	4000K - 1606lm - CRI>80
				220**13074**-00	220**13074-1241**		3000K - 1501lm - CRI>80
54 LED	grey	1000	0,80	220**13075-68**	220**13075-6841**	**19**	4000K - 2410lm - CRI>80
				220**13075**-00	220**13075-1241**		3000K - 2252lm - CRI>80
72 LED	grey	1300	0,90	220**13076-68**	220**13076-6841**	**25**	4000K - 3212lm - CRI>80
				220**13076**-00	220**13076-1241**		3000K - 3002lm - CRI>80
90 LED	grey	1600	1,10	220**13077-68**	220**13077-6841**	**31**	4000K - 4017lm - CRI>80
				220**13077**-00	220**13077-1241**		3000K - 3754lm - CRI>80

Para MIcro Liset en versión estándar L max=1600mm utilizar caja de alimentación estanca IP65 - 700mA: 34W cod. 220**92055**-00; para MIcro Liset especial L >1600mm utilizar driver IP67 - 24V: 100W cod. 220**92036**-00 - 150W cod. 220**92038**-00.
***** versión **CLD D-DIG** equipada de driver DALI. **Bajo pedido:** están disponibles versiones con diversos acabados estéticos de colores, que se adaptan a cualquier contexto arquitectónico (ejemplo blanco, negro).



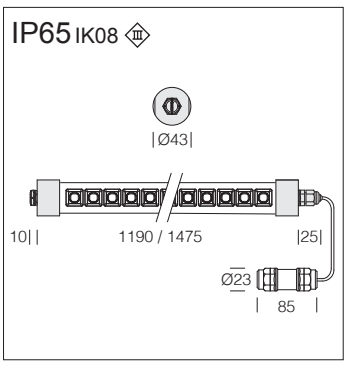

LED: mantenimento del flusso luminoso al 80%: 50.000h (L80B20)



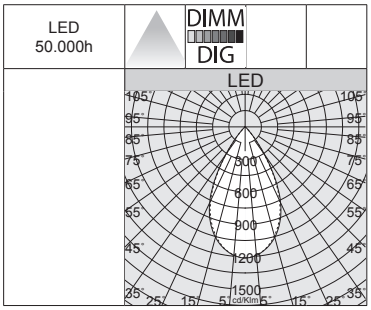



Micro Liset - cilíndrica con LENTES - PROFESSIONAL

		CLD S+L			CLD D-DIG (DALI)*		LÚMENES DE SALIDA (tq= 25 °C)
LED	color	L	peso	código	código	W tot	K - ølm (500mA) - CRI
LED 4 módulos	alum.oxid. nat	1190	1,00	220**13078-68**	220**13078-6841**	**22**	4000K - 2809lm - CRI>80 - 60°x60°
				220**13078**-00	220**13078-1241**		3000K - 2669lm - CRI>80 - 60°x60°
LED 5 módulos	alum.oxid. nat	1475	1,50	220**13079-68**	220**13079-6841**	**22**	4000K - 2883lm - CRI>80 - 60°x60°
				220**13079**-00	220**13079-1241**		3000K - 2739lm - CRI>80 - 60°x60°

Para MIcro Liset en versión estándar L max=1475mm utilizar caja de alimentación estanca IP65 - 500mA: 22W cod. 220**92057**-00.
***** versión **CLD D-DIG** equipada de driver DALI.

CAJA ESTANCA

Caja estanca IP65 para versión estándar 500mA	
potencia	código
22W	220**92057**-00

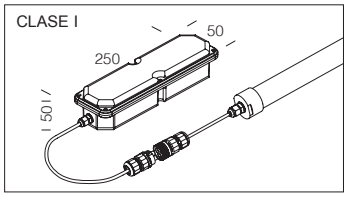

INSTALACIONES Y ACCESORIOS

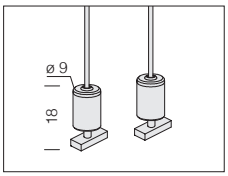

Suspensión simple	
niquelado	2200**3166**-00
Incluye cable de acero (L=1,50) con un dispositivo para el ajuste milimétrico (2 ud). Carga máx.:20Kg.	

Fijación fija para Micro Liset	
inox	220**25961**-00
Utilizar para instalar Micro Liset. Contiene 2 piezas.	

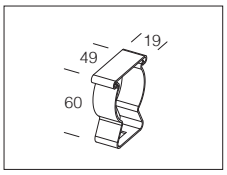

Fijación intermedio fijo para Micro Liset	
inox	220**25979**-00
Utilizar para instalar Micro Liset con longitudes superiores a 1500 mm.	

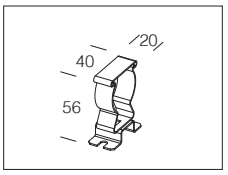



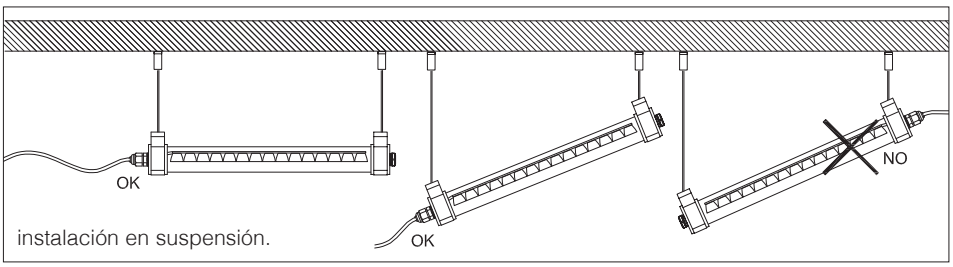

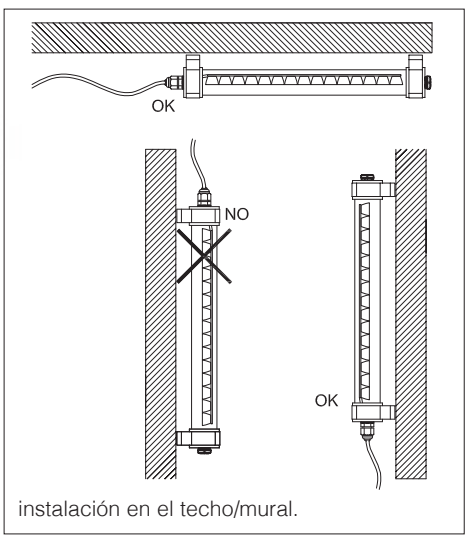



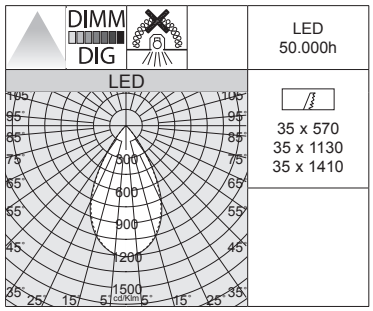





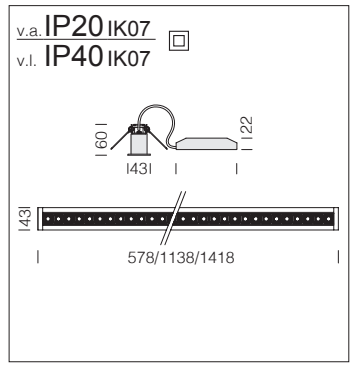

Micro Liset Professional con lentes, en aluminio extruido, completa con cabezales y muelles para instalación empotrada en falsos techos de cartón-yeso.

LED: mantenimiento del flujo luminoso al 80%: 50.000h (L80B20).

Micro Liset - empotrado con LENTES - PROFESSIONAL

		CLD			CLD D-DIG (DALI)		LÚMENES DE SALIDA (tq= 25 °C)
LED	cuerpo	L (mm)	peso	código	código	W tot	K - ølm - CRI
LED 28 lentes	blanco	578	0,80	220**13610**-00	220**13610-1241**	**9**	4000K - 1206lm - CRI>80
LED 56 lentes		1138	1,60	220**13611**-00	220**13611-1241**	**18**	4000K - 2412lm - CRI>80
LED 70 lentes		1418	2,00	220**13612**-00	220**13612-1241**	**22**	4000K - 2948lm - CRI>80
Bajo pedido: versión 3000K con el subcódigo **-39**.							

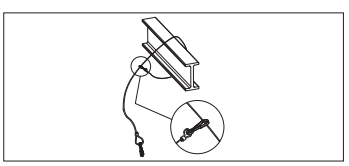

Cable de siguridad
2200**4112**-00
De acero, utilizar para la instalación de las luminarias en el interior de falsos techos.

IP20 IK04

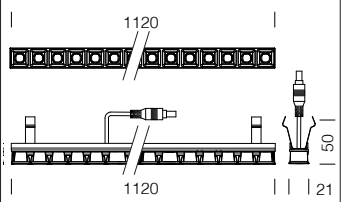

Micro Liset Professional con lentes, completa con muelles para instalación en listones y cable de seguridad de acero.

LED: mantenimiento del flujo luminoso al 80%: 50.000h (L80B20).

Bajo pedido versión EM 1h (compre por separado **KIT de alimentación EM** para la alimentación en versión emergencia con conectores cod. 220**96035**-00).

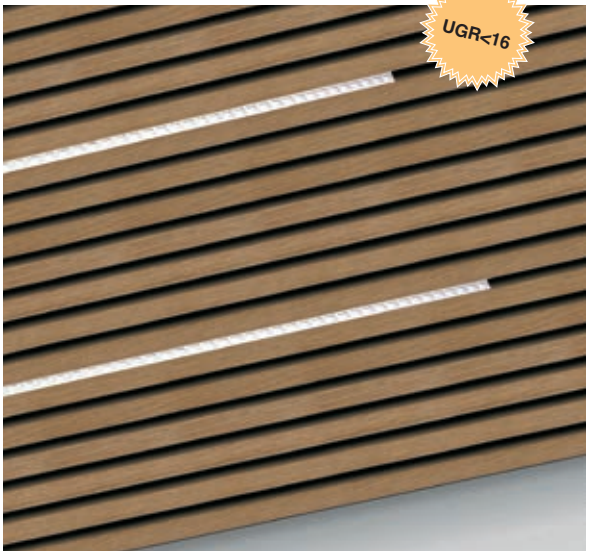

Bajo pedido: disponible **Microliset con lentes** en versión especial completa con listones.



Micro Liset - empotrado para listones con LENTES - PROFESSIONAL						
		CLD S+L				**LÚMENES DE SALIDA (tq= 25 °C)**
LED (400mA)	color	L	peso	código	**W tot**	K - ølm (400mA) - CRI
LED 56 lentes	blanco	1x1120	0,60	220**13710-68**	**16**	4000K - 2414lm - CRI>80
				220**13710**-00		3000K - 2293lm - CRI>80
LED (2x400mA)	color	L	peso	código	**W tot**	K - ølm (2x400mA) - CRI
LED 2x56 lentes	blanco	2x1120	1,10	220**13711-68**	**32**	4000K - 2x2414lm - CRI>80
				220**13711**-00		3000K - 2x2293lm - CRI>80
Compre por separado **driver ON-OFF o DALI**.						

DRIVER

1x



2x

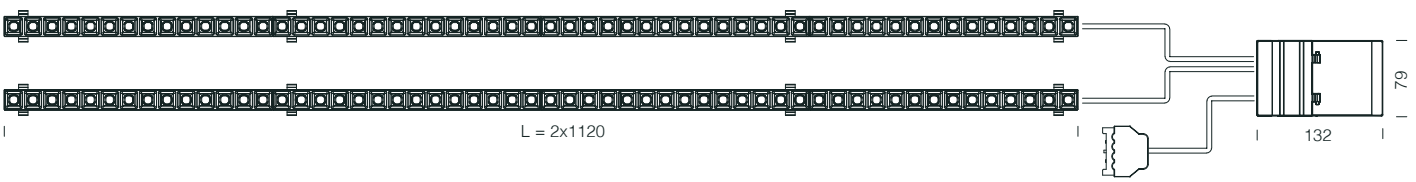

Driver ON/OFF - 400mA	
potencia	código
22W	220**90723**-00
Driver con clavija de conexión con tapa y abrazadera de cable (EPN3MO) macho.	

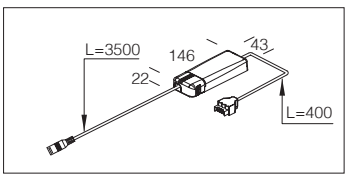

Driver DALI - 400mA	
potencia	código
22W	220**90723-1241**
Driver con clavija de conexión con tapa y abrazadera de cable (EPN5MO) macho.	

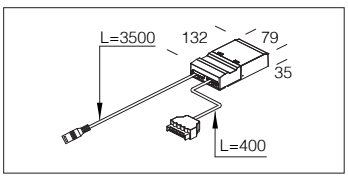

Driver ON/OFF - 2x400mA	
potencia	código
40W	220**90724**-00
Driver con clavija de conexión con tapa y abrazadera de cable (EPN3MO) macho.	

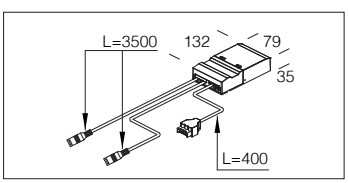

Driver DALI - 2x400mA	
potencia	código
40W	220**90724-1241**
Driver con clavija de conexión con tapa y abrazadera de cable (EPN5MO) macho.	

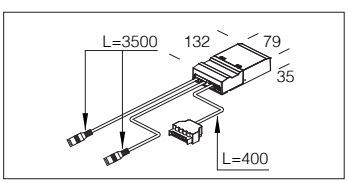

INSTALACIONES Y ACCESORIOS



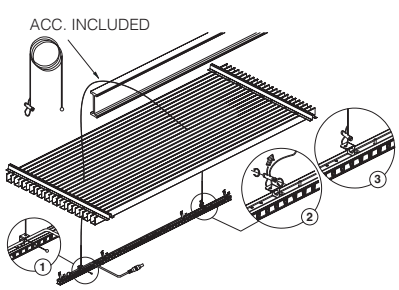

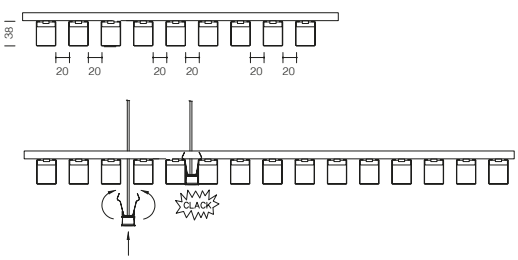

SISTEMAS



Gama de perfiles de aluminio extruido para la instalación de Strip LED. La facilidad de instalación y la linealidad de su diseño permiten múltiples aplicaciones con un efecto arquitectónico.

Cuerpo: de aluminio extruido.

Difusor: opal.

Acessorios siempre incluidos: tapas finales y soportes para aplicación a pared / techo.

Perfil A angular

	S	
color	L mm	código
oxi. nat.	2000	220**12210**-00

Utilizar siempre con STRIP IP20.

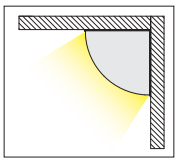

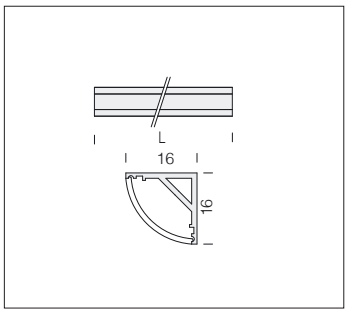



Perfil B para empotrar - lineal

	S	
color	L mm	código
oxi. nat.	2000	220**12211**-00

Utilizar siempre con STRIP IP20.

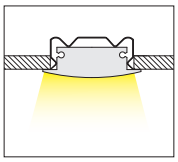

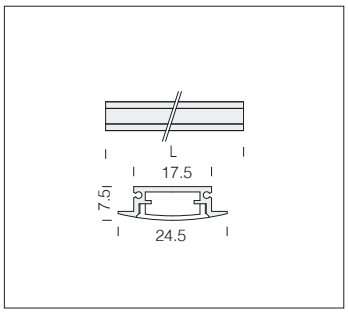

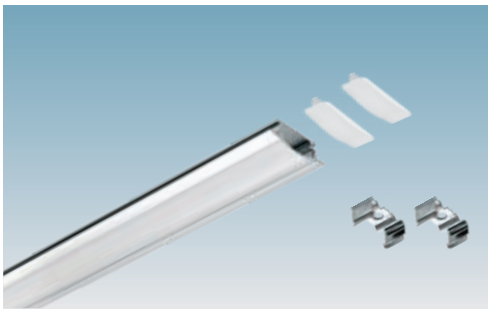

Perfil C de techo - lineal

	S	
color	L mm	código
oxi. nat.	2000	220**12212**-00

Utilizar siempre con STRIP IP20.

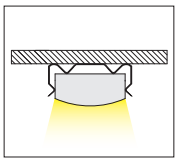

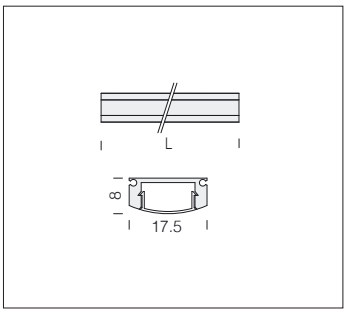

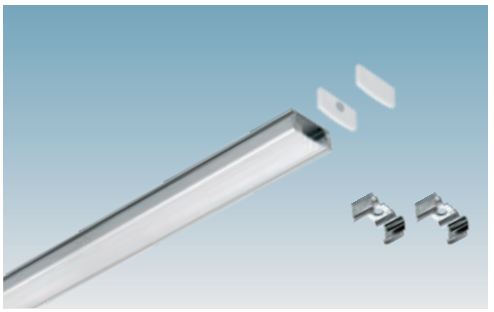

Perfil D de techo - lineal

	S	
color	L mm	código
oxi. nat.	2000	220**12213**-00

Utilizar siempre con STRIP IP20/IP65.

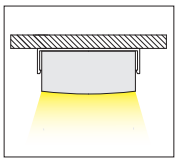

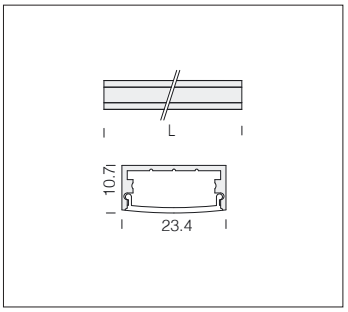

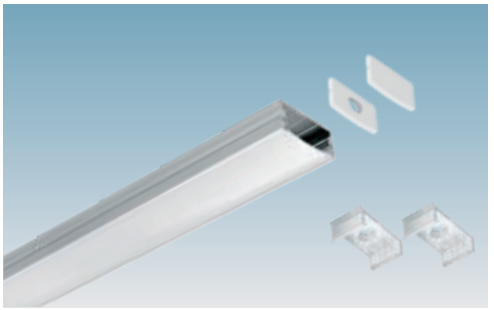

La gama de perfiles prevé secciones diferentes en los que alojar las tiras de LED para satisfacer las múltiples peticiones de aplicación en el ámbito de la iluminación.

ATENCIÓN:

- el perfil A-B-C-D es capaz de acoger todas las Strip LED con adhesivo CRI 80 y CRI 90 - IP20 presentes en el catálogo a la pág. siguiente

- el perfil D es capaz de acoger todas las Strip LED con adhesivo CRI 80 y CRI 90 - IP65 presentes en el catálogo a la pág. siguiente.

Ejemplos de aplicación de
PLAFÓN/PARED CON PERFIL B-C-D

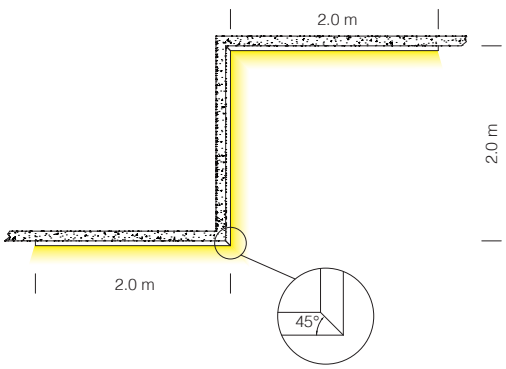

Ejemplos de aplicación de
PLAFÓN/SUSPENSIÓN CON PERFIL A-B-C-D

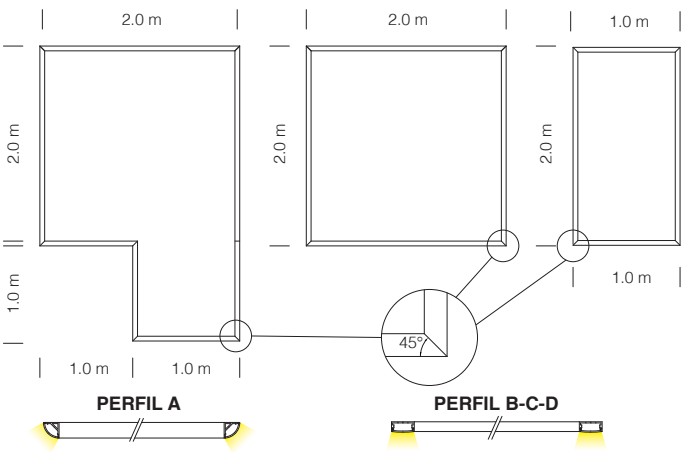



Descripción: Strip LEDs que se puede aplicar sobre superficies lisa, limpias y secas con adhesivo 3M.

Evite la instalación sobre superficies angulosas y el dañado de los componentes. El producto se suministra en bobinas de 5 metros, enrolladas en soportes específicos; el envase incluye los accesorios para la conexión.

Las tiras pueden seccionarse en distancias entre ejes fijadas previamente; en caso de cortes intermedios, hay que utilizar los tapones que se incluyen y asegurarse que se sellan cuidadosamente los extremos cortados.

Fosnova no se asume ninguna responsabilidad en caso de cortes realizados después de la entrega del material.

Bajo pedido: versión con sistema avanzado de control domótico de la iluminación CASAMBI.
Para más información, consulte el capítulo *Componentes técnicos.*





Strip LED: tira de LED de tensión constante a 24 V. Ideal para estructuras de aluminio extrudido y para aplicaciones decorativas, como la iluminación de molduras, fachadas, etc.

Características y ventajas:

- El intereje muy fino permite una distancia mínima del difusor y una uniformidad luminosa excelente
- Reproducción de los colores elevada: **CRI>90**
- Flujo luminoso de 600, 1200, 1800 y 2500 lm/m
- Temperatura de color de 3000, 4000 K
- Gran libertad de diseño gracias a las opciones de corte de 5 cm
- Autoadhesivo 3M en el lado posterior del producto para fijarlo rápidamente a distintas superficies
- Conectores para circuitos impresos, para un montaje rápido y sin herramientas
- Baja tolerancia de color (MacAdam 3)
- Vida útil de 60.000 horas
- Solución en combinación con driver LED de tensión constante (tensión de salida fija, regulable)
- **Conector no incluido**

Datos técnicos

Característica de distribución	120°
Rango de temperatura ambiente	-25 ... +50 °C
tp rated / tc	65 °C / 75 °C
Tensión de alimentación CC	24 V
Rango de tensión de alimentación CC (1)	21,6 – 26,4 V
Tensión de control de aislamiento	0,5 kV
Grupo de riesgo (EN 62471:2008)	0
Clasificación según IEC 62031	Built-in
Tipo de protección	IP00

(1) El exceso de la tensión de servicio máxima admisible sobrecarga el Strip. Esto puede reducir en gran medida su duración o incluso llegar a destruirlo.

3,000 K – CRI90

	x0	y0
Centre 600 lm/m	0.4311	0.3985
Centre 1,200 lm/m	0.4323	0.4005
Centre 1,800 lm/m	0.4327	0.4012
Centre 2,500 lm/m	0.4334	0.4024

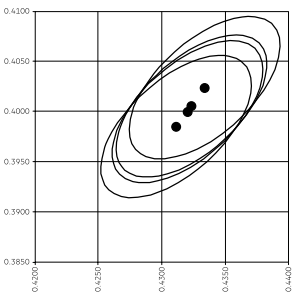

MacAdam Ellipse: 3SDCM

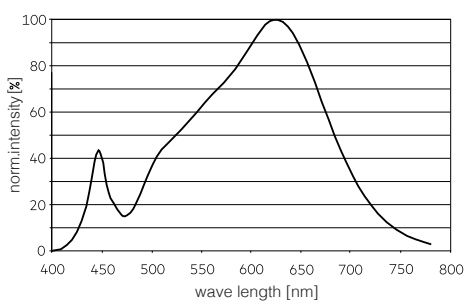

4,000 K – CRI90

	x0	y0
Centre 600 lm/m	0.3791	0.3752
Centre 1,200 lm/m	0.3803	0.3772
Centre 1,800 lm/m	0.3807	0.3779
Centre 2,500 lm/m	0.3814	0.3791

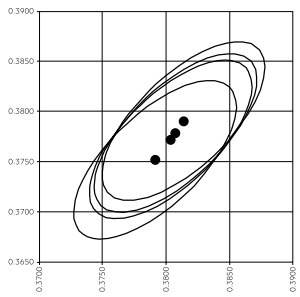

MacAdam Ellipse: 3SDCM

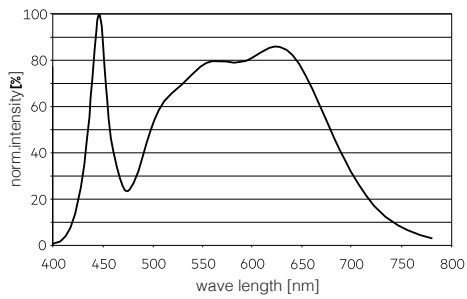

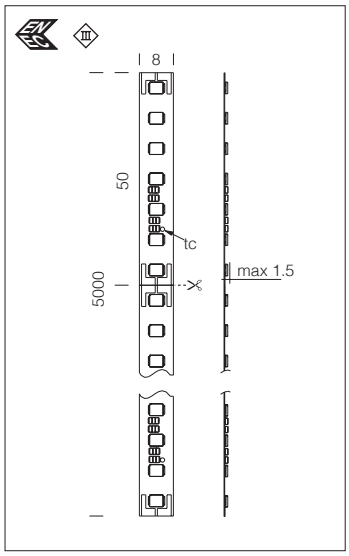

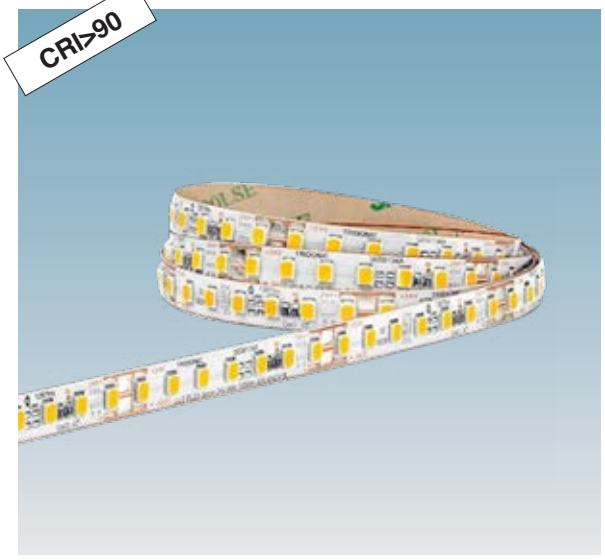



Mantenimiento del flujo luminoso:		
80%	L80B50 (**tp= 65 °C**)	60.000h

Strip - LED 24V - CRI>90

		CLD S+L				
LED	color	long. tot	código	W/m	K - CRI - grados	ølm/m
LED	blanco	5 m	22**485413**-00	**6**	3000K - **CRI>90** - 120°	**600 lm/m**
			22**485414**-00		4000K - **CRI>90** - 120°	
LED	blanco	5 m	22**485513**-00	**11**	3000K - **CRI>90** - 120°	**1200 lm/m**
			22**485514**-00		4000K - **CRI>90** - 120°	
LED	blanco	5 m	22**485613**-00	**16**	3000K - **CRI>90** - 120°	**1800 lm/m**
			22**485614**-00		4000K - **CRI>90** - 120°	
LED	blanco	5 m	22**485713**-00	**22**	3000K - **CRI>90** - 120°	**2500 lm/m**
			22**485714**-00		4000K - **CRI>90** - 120°	

CONECTOR Y ALIMENTADOR



Conector con cavo	
L=500	220**28212**-00
Conector completo de cable L = 500mm. Bajo pedido L=100/2000mm.	



Conector para tira continua
220**28213**-00
Para conectar Strip-LED en tira continua.

Conectores para la conexión de tiras LED:
• Fijación rápida: quite la protección de la tira adhesiva 3M colocada en la parte posterior del producto. Coloque Strip LED en el conector y fíjela haciendo presión en la parte superior del conector.
• La longitud de introducción de de Strip LED tiene que ser de al menos 4 mm (corte Strip LED a lo largo de la línea punteada específica).

Alimentadores: elige los apropiados para tus necesidades.
Bajo pedido: versión CASAMBI

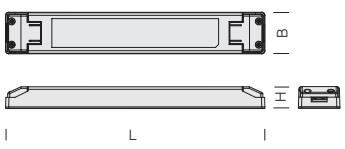



Alimentador IP20 ▣ - V in 100-277V 0/50/60Hz - V out 24V DC

modelo	potencia de salida nominal max (W)	peso (Kg)	Dimensión (mm) **B - H - L**	código
35W/24V	**35W**	0,23	40 - 21 - 220	220**90235**-00
60W/24V	**60W**	0,28	40 - 21 - 250	220**90260**-00

Alimentador IP20 DIMM DALI - V in 220-240V 0/50/60Hz - V out 24V DC

35W/24V	**35W**	0,15	43 - 30 - 195	220**90235-1241**
60W/24V	**60W**	0,18	43 - 30 - 225	220**90260-1241**

Alimentador IP20 ▣ - V in 120-277V 0/50/60Hz - V out 24V DC

96W/24V	**96W**	0,34	40 - 21 - 300	220**90296**-00
180W/24V	**180W**	0,85	64 - 31 - 280	220**90218**-00

Alimentador IP20 DIMM DALI - V in 220-240V 0/50/60Hz - V out 24V DC

100W/24V	**100W**	0,26	43 - 30 - 295	220**90210-1241**
200W/24V	**200W**	0,30	43 - 30 - 325	220**90215-1241**



Strip LED: tira de LED de tensión constante a 24 V. Ideal para estructuras de aluminio extrudido y para aplicaciones decorativas, como la iluminación de molduras, fachadas, etc.

Características y ventajas:

- El intereje muy fino permite una distancia mínima del difusor y una uniformidad luminosa excelente
- Flujo luminoso de 600, 1200, 1800 lm/m
- Temperatura de color de 3000, 4000 y bajo pedido 6500 K
- Gran libertad de diseño gracias a las opciones de corte de 5 cm
- Autoadhesivo 3M en el lado posterior del producto para fijarlo rápidamente a distintas superficies
- Conectores para circuitos impresos, para un montaje rápido y sin herramientas
- Baja tolerancia de color (MacAdam 3)
- Vida útil de 60.000 horas
- Solución en combinación con driver LED de tensión constante (tensión de salida fija, regulable)
- **Conector no incluido**

Datos técnicos

Característica de distribución	120°
Rango de temperatura ambiente	-25 ... +50 °C
tp rated / tc	65 °C / 75 °C
Tensión de alimentación CC	24 V
Rango de tensión de alimentación CC (1)	21,6 – 26,4 V
Tensión de control de aislamiento	0,5 kV
Grupo de riesgo (EN 62471:2008)	0
Clasificación según IEC 62031	Built-in
Tipo de protección	IP00

(1) El exceso de la tensión de servicio máxima admisible sobrecarga el Strip. Esto puede reducir en gran medida su duración o incluso llegar a destruirlo.

3,000 K – CRI80

	x0	y0
Centre 300 lm/m	0.4303	0.3973
Centre 600 lm/m	0.4311	0.3985
Centre 1,200 lm/m	0.4320	0.4000
Centre 1,800 lm/m	0.4327	0.4012
Centre 2,500 lm/m	0.4331	0.4019

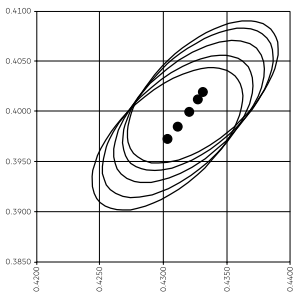

MacAdam Ellipse: 3SDCM

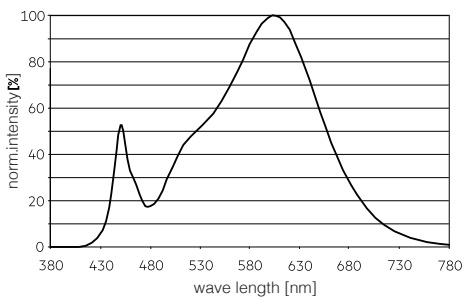

4,000 K – CRI80

	x0	y0
Centre 300 lm/m	0.3783	0.3740
Centre 600 lm/m	0.3791	0.3752
Centre 1,200 lm/m	0.3800	0.3767
Centre 1,800 lm/m	0.3807	0.3779
Centre 2,500 lm/m	0.3811	0.3786

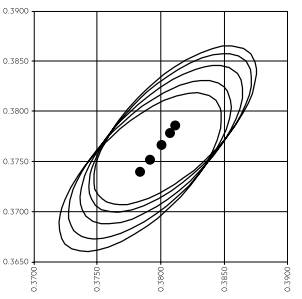

MacAdam Ellipse: 3SDCM

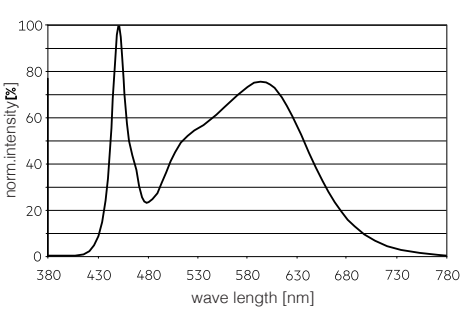

6,500 K – CRI80

	x0	y0
Centre 300 lm/m	0.3088	0.3225
Centre 600 lm/m	0.3096	0.3237
Centre 1,200 lm/m	0.3105	0.3252
Centre 1,800 lm/m	0.3110	0.3260
Centre 2,500 lm/m	0.3116	0.3271

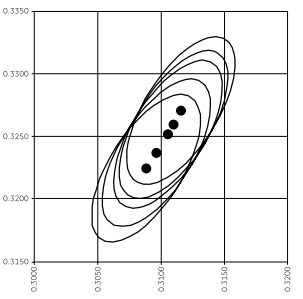

MacAdam Ellipse: 3SDCM

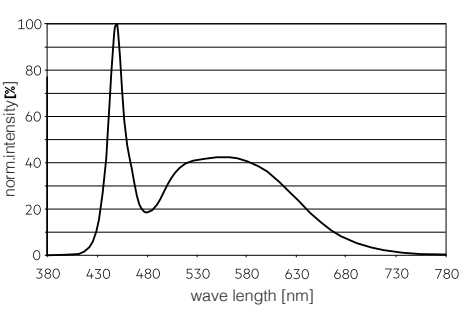

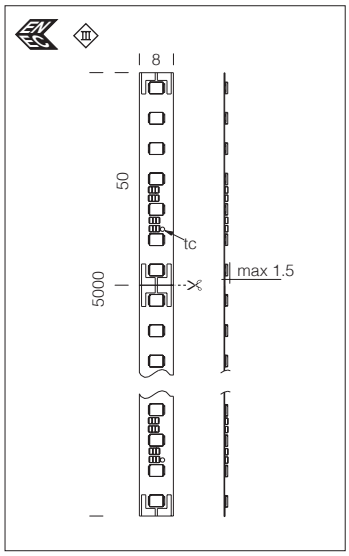

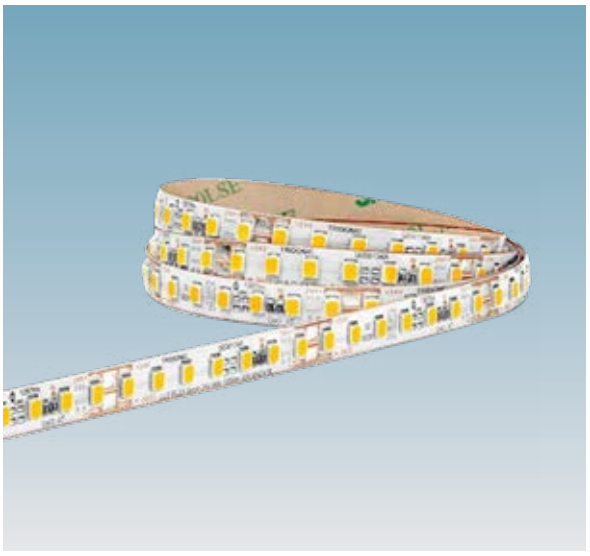

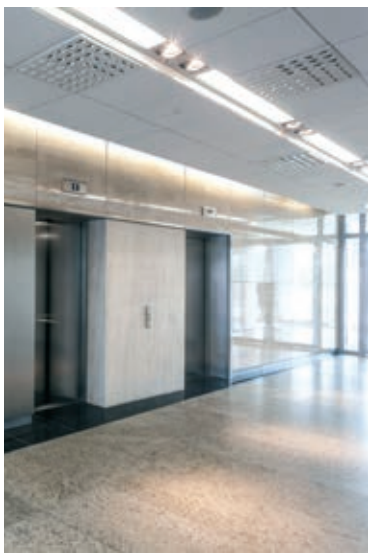

Mantenimiento del flujo luminoso:		
80%	L80B50 (**tp= 65 °C**)	60.000h

Bajo pedido versión 6500K.

Strip - LED 24V - CRI>80

		CLD S+L				
LED	color	long. tot	código	W/m	K - CRI - grados	ølm/m
LED	blanco	5 m	22**485813**-00	**5**	3000K - CRI>80 - 120°	**600 lm/m**
			22**485814**-00		4000K - CRI>80 - 120°	
LED	blanco	5 m	22**485913**-00	**9**	3000K - CRI>80 - 120°	**1200 lm/m**
			22**485914**-00		4000K - CRI>80 - 120°	
LED	blanco	5 m	22**486013**-00	**13**	3000K - CRI>80 - 120°	**1800 lm/m**
			22**486014**-00		4000K - CRI>80 - 120°	



Conector con cavo	
L=500	220**28212**-00
Conector completo de cable L = 500mm. Bajo pedido L=100/2000mm.	



Conector para tira continua
220**28213**-00
Para conectar Strip-LED en tira continua.

Conectores para la conexión de tiras LED:
• Fijación rápida: quite la protección de la tira adhesiva 3M colocada en la parte posterior del producto. Coloque Strip LED en el conector y fíjela haciendo presión en la parte superior del conector.
• La longitud de introducción de de Strip LED tiene que ser de al menos 4 mm (corte Strip LED a lo largo de la línea punteada específica).

Alimentadores: elige los apropiados para tus necesidades.
Bajo pedido: versión CASAMBI

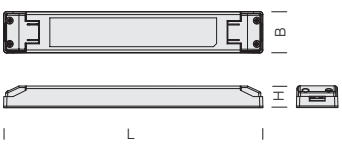



Alimentador IP20 ▣ - V in 100-277V 0/50/60Hz - V out 24V DC				
modelo	potencia de salida nominal max (W)	peso (Kg)	Dimensión (mm) **B - H - L**	código
35W/24V	**35W**	0,23	40 - 21 - 220	220**90235**-00
60W/24V	**60W**	0,28	40 - 21 - 250	220**90260**-00

Alimentador IP20 DIMM DALI - V in 220-240V 0/50/60Hz - V out 24V DC				
35W/24V	**35W**	0,15	43 - 30 - 195	220**90235-1241**
60W/24V	**60W**	0,18	43 - 30 - 225	220**90260-1241**

Alimentador IP20 ▣ - V in 120-277V 0/50/60Hz - V out 24V DC				
96W/24V	**96W**	0,34	40 - 21 - 300	220**90296**-00
180W/24V	**180W**	0,85	64 - 31 - 280	220**90218**-00

Alimentador IP20 DIMM DALI - V in 220-240V 0/50/60Hz - V out 24V DC				
100W/24V	**100W**	0,26	43 - 30 - 295	220**90210-1241**
200W/24V	**200W**	0,30	43 - 30 - 325	220**90215-1241**

Driver para Strip/Strip SILICON NEON - LED



DRIVER INDOOR para Strip LED IP20			
potencia	código	ejemplos de combinaciones	
		60 LED 25 W	120 LED 60 W
30W / 24V	220**90750**-00	1	-
60W / 24V	220**90751**-00	2	1
120W / 24V	220**90752**-00	4	2
180W / 24V	220**90753**-00	7	3
50W / 24V	220**90240-1241**	2	-
80W / 24V	220**90241-1241**	3	1
160W / 24V	220**90242-1241**	6	2

DRIVER INDOOR para Strip LED RGB-RGBW IP20				
potencia	código	ejemplos de combinaciones		
		60 LED 60 W	120 LED 60 W	120 LED 95 W
80W / 24V	220**90244-1241**	1	1	-

DRIVER INDOOR/OUTDOOR para Strip LED IP65/IP67				
potencia	código	ejemplos de combinaciones		
		120 LED 100 W	NEON 12x12 / 06x12 50 W	NEON 16x16 50 W
80W / 24V	220**90754**-00	-	1	1
150W / 24V	220**90755**-00	1	3	3
200W / 24V	220**90756**-00	2	4	4

DRIVER INDOOR/OUTDOOR para Strip LED RGB-RGBW IP65/IP67				
potencia	código	ejemplos de combinaciones		
		60 LED 60 W	120 LED 60 W	NEON 16x16 60 W
100W / 24V	220**90757-1241**	1	1	1
210W / 24V	220**90758-1241**	3	3	3
150W / 24V (**DMX**)	220**92091**-00	2	2	2
300W / 24V (**DMX**)	220**92093**-00	5	5	5

ATENCIÓN: adquiera siempre por separado el conector estanco para conectar el driver a la fuente de alimentación o a la tira LED.



Conector estanco IP65	
OUT 24VDC	220**25820**-00
IN DALI (4P)	220**25821**-00
IN 220-240V	220**25822**-00
RGB/RGBW (5P)	220**25824**-00

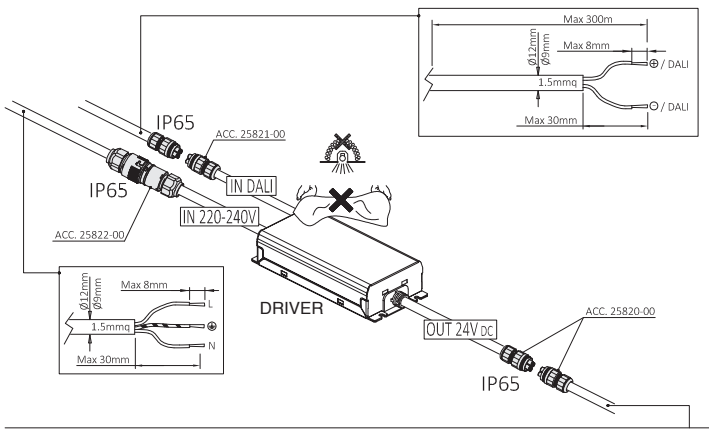

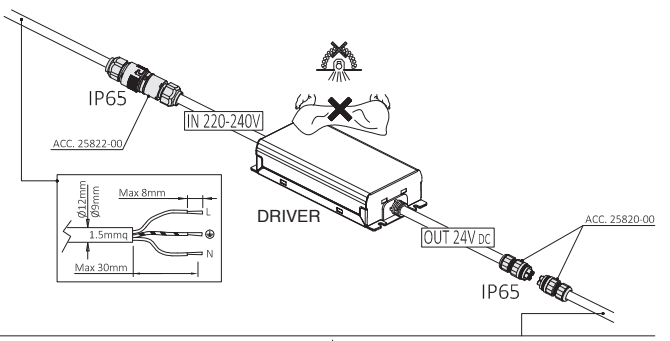

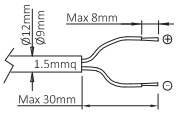

COSTANT VOLTAGE DRIVER				
DISTANCE	5m	10m	20m	30m
CABLE SECTION	1,5mm²/AWG15	2,5mm²/AWG13	4mm²/AWG11	4mm²/AWG11

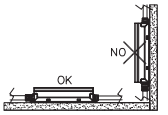

36.000h

Strip LED: tira de LED de tensión constante a 24 V. Ideal para estructuras de aluminio extrudido y para aplicaciones decorativas, como la iluminación de molduras, fachadas, etc.





Strip LED - IP20 - CRI 80 - 24V

n. LED / metro	SMD	V	L tot.	Ancho PCB	código	W / metro lineal	lm / metro lineal	grados	Kelvin
60 LED	2835	24V	**5m**	8 mm	22**485104**-00	**5 W/m**	480lm	120°	2700K
					22**485111**-00		500lm		3000K
					22**485112**-00		520lm		4000K
					22**485105**-00		520lm		6000K

Strip LED - IP20 - CRI 80 - 24V

n. LED / metro	SMD	V	L tot.	Ancho PCB	código	W / metro lineal	lm / metro lineal	grados	Kelvin
120 LED	2835	24V	**5m**	10 mm	22**485106**-00	**10 W/m**	905lm	120°	2700K
					22**485113**-00		950lm		3000K
					22**485115**-00		1000lm		4000K
					22**485110**-00		1000lm		6000K
	4040	24V	**5m**	8 mm	22**485120**-00	**12 W/m**	110lm/320lm/75lm (R/G/B)		**RGB**
				10 mm	22**485121**-00	**19 W/m**	95lm/370lm/80lm (R/G/B) 480lm (W)		**RGBW**
60 LED	5050	24V	**5m**	10 mm	22**485133**-00	**12 W/m**	65lm/225lm/45lm (R/G/B) 275lm (W)		**RGBW**

Strip LED - IP65 - CRI 80 - 24V

n. LED / metro	SMD	V	L tot.	Ancho PCB	código	W / metro lineal	lm / metro lineal	grados	Kelvin
120 LED	2835	24V	**5m**	10 mm	22**485108**-00	**10 W/m**	815lm	120°	2700K
					22**485116**-00		855lm		3000K
					22**485117**-00		900lm		4000K
					22**485109**-00		900lm		6000K
	4040	24V	**5m**	8 mm	22**485122**-00	**12 W/m**	100lm/290lm/70lm (R/G/B)		**RGB**
60 LED	5050			10 mm	22**485123**-00		60lm/205lm/40lm (R/G/B) 205lm (W)		**RGBW**

Strip LED - IP65 - CRI 80 - 24V

n. LED / metro	SMD	V	L tot.	Ancho PCB	código	W / metro lineal	lm / metro lineal	grados	Kelvin
120 LED	2835	24V	**10m**	8 mm	22**485132**-00	**10 W/m**	1080lm	120°	3000K

CONECTOR / ACCESORIOS PARA STRIP



Conector en tira continua con cable		
8mm	2 PIN	220**28302**-00
10mm	2 PIN	220**28301**-00
10mm	4 PIN	220**28322**-00
10mm	5 PIN	220**28323**-00
Conector IP65 completo de cable (L=150mm); para conectar Strip LED IP65 en tira continua (también se puede utilizar para Strip LED IP20).		



Conector en tira continua/esquina con cable		
8mm	2 PIN	220**28306**-00
10mm	2 PIN	220**28305**-00
10mm	4 PIN	220**28324**-00
10mm	5 PIN	220**28325**-00
Conector IP65 completo de cable (L=150mm); para conectar Strip LED IP65 en tira continua/esquina (también se puede utilizar para Strip LED IP20).		



Conector para tira continua		
8mm	2 PIN	220**28308**-00
10mm	2 PIN	220**28309**-00
10mm	4 PIN	220**28326**-00
10mm	5 PIN	220**28327**-00
Conector IP65; para conectar Strip LED IP65 en tira continua (también se puede utilizar para Strip LED IP20).		



Conector de esquina		
8mm	2 PIN	220**28304**-00
10mm	2 PIN	220**28303**-00
Conector IP65; para conectar Strip LED IP65 de esquina (también se puede utilizar para Strip LED IP20).		



Tapa final	
8mm	220**28320**-00
10mm	220**28321**-00
Tapa final para Strip LED IP65.	

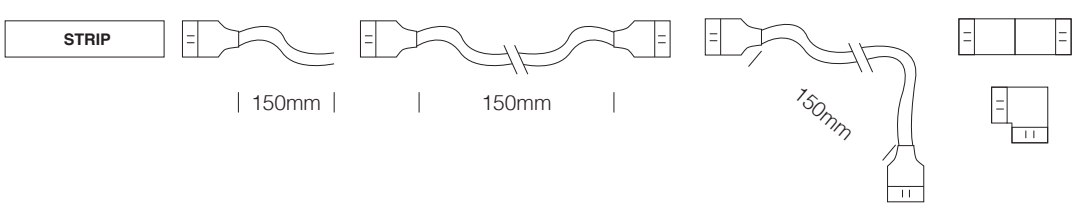

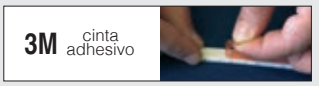



Advertencia: en caso de que se corte, no utilice tijeras sino un cúter. Para garantizar el funcionamiento correcto y el grado IP, restablezca el cableado de la tira como estaba al principio. En caso de cortes intermedios, utilice los tapones y asegúrese de sellar cuidadosamente los extremos cortados. Fosnova no se asume ninguna responsabilidad en caso de cortes efectuados después de la entrega del material. Nota válida para todas las tiras LED.



ADVERTENCIAS PARA LA INSTALACIÓN DE LAS TIRAS DE SILICON

Las STRIP SILICON NEON están hechas de material de SILICON ecológico con una alta transmisión de la luz y un nivel de protección IP67; tienen una excelente resistencia al calor, al frío, al envejecimiento, el amarilleo y a la radiación ultravioleta. Son adecuadas tanto para iluminación interior como exterior, como las escenas nocturnas urbanas, la iluminación decorativa de contornos arquitectónicos y ángulos del techo o pasillos.

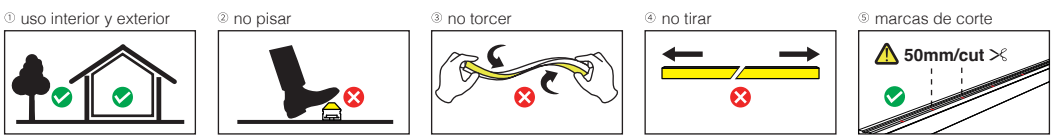

TOP BEND

dirección y radio de curvatura

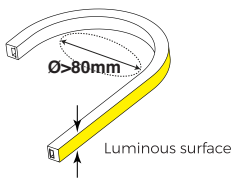

no doblar lateralmente

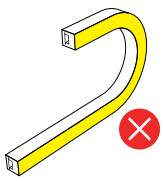

N.B: doblar las STRIP NEON “TOP BEND” sólo como se indica.

SIDE BEND

dirección y radio de curvatura

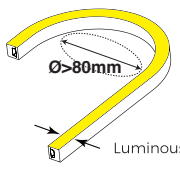

no doblar verticalmente

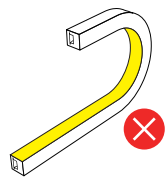

N.B: doblar las STRIP NEON “SIDE BEND” sólo como se indica.



Advertencia: en caso de que se corte, no utilice tijeras sino un cúter. Para garantizar el funcionamiento correcto y el grado IP, restablezca el cableado de la tira como estaba al principio. En caso de cortes intermedios, utilice los tapones y asegúrese de sellar cuidadosamente los extremos cortados. Fosnova no se asume ninguna responsabilidad en caso de cortes efectuados después de la entrega del material. Nota válida para todas las tiras LED.

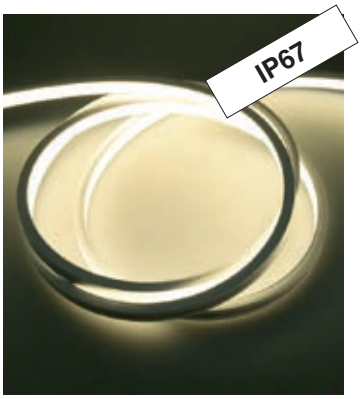

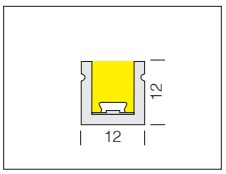

Strip SILICON NEON "TOP BEND" 12x12 - 24V - IP67 - CRI>90

medidas	V	L. tot	código	W / metro lineal	lm / metro lineal	grados	Kelvin
12x12mm	24V	5m	22**489316**-00	**10 W/m**	665lm	120°	3000K
			22**489317**-00		700lm		4000K

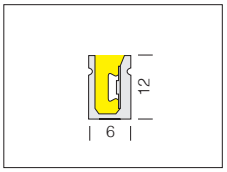

Strip SILICON NEON "SIDE BEND" 06x12 - 24V - IP67 - CRI>90

medidas	V	L. tot	código	W / metro lineal	lm	grados	Kelvin
6x12mm	24V	5m	22**489319**-00	**10 W/m**	665lm	120°	3000K
			22**489320**-00		700lm		4000K

CONECTOR / ACCESORIOS PARA STRIP "TOP BEND" 12x12



Tapa final

220**28512**-00

Tapa final para SILICON NEON IP67 12x12.

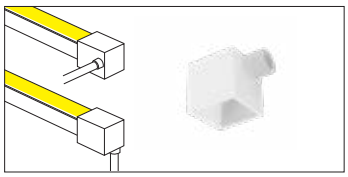

Tapa final - lateral/abajo

220**28513**-00

Tapa final con salida desde lateral/abajo para Strip SILICON NEON IP67 12x12.



Clip de fijación

220**28611**-00

Clip de fijación para Strip SILICON NEON IP67 12x12.

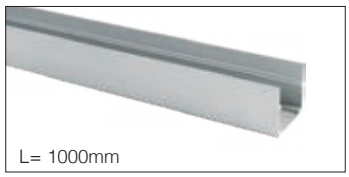

Perfil de fijación

220**28613**-00

Perfril de fijación de aluminio para Strip SILICON NEON IP67 12x12.

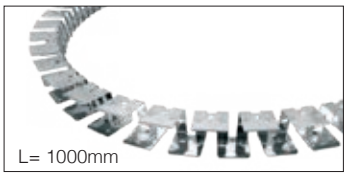

Perfil helicoidal de fijación

220**28618**-00

Perfil de fijación plegable de aluminio para tira de SILICON NEON IP67 12x12.

CONECTOR / ACCESORIOS PARA STRIP "SIDE BEND" 06x12



Tapa final

220**28514**-00

Tapa final para SILICON NEON IP67 06x12.

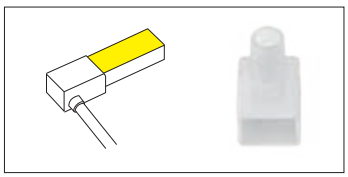

Tapa final - lateral

220**28515**-00

Tapa final con salida lateral para Strip SILICON NEON IP67 06x12.

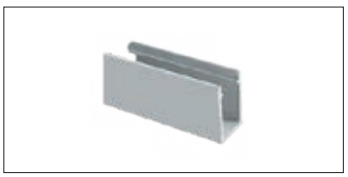

Clip de fijación

220**28612**-00

Clip de fijación para Strip SILICON NEON IP67 06x12.

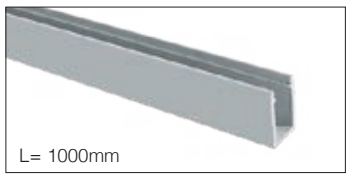

Perfil de fijación

220**28616**-00

Perfril de fijación de aluminio para Strip SILICON NEON IP67 06x12.

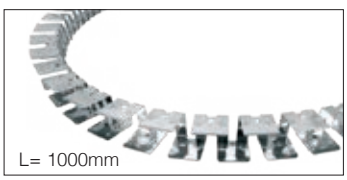

Perfil helicoidal de fijación

220**28619**-00

Perfil de fijación plegable de aluminio para tira de SILICON NEON IP67 06x12.



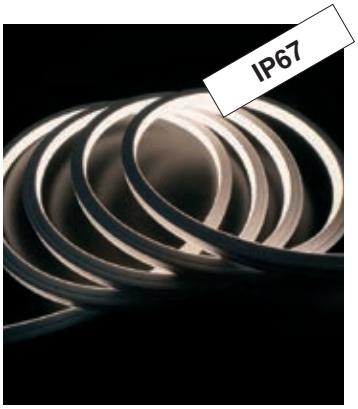

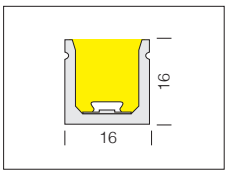

50.000h

Strip SILICON NEON "TOP BEND" 16x16 - 24V - IP67 - CRI>90							
medidas	V	L. tot	código	W / metro lineal	lm / metro lineal	grados	Kelvin
16x16mm	24V	5 m	22**489310**-00	**10 W/m**	665lm	120°	3000K
			22**489311**-00		700lm		4000K
			22**489312**-00	**12 W/m**	-		**RGBW**

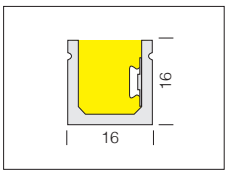

Strip SILICON NEON "SIDE BEND" 16x16 - 24V - IP67 - CRI>90							
medidas	V	L. tot	código	W / metro lineal	lm	grados	Kelvin
16x16mm	24V	5 m	22**489313**-00	**10 W/m**	665lm	120°	3000K
			22**489314**-00		700lm		4000K
			22**489315**-00	**12 W/m**	-		**RGBW**

CONECTOR / ACCESORIOS PARA STRIP 16x16



Tapa final
220**28511**-00
Tapa final para Strip SILICON NEON IP67 16x16.

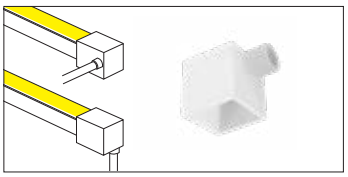

Tapa final - lateral/abajo
220**28510**-00
Tapa final con salida desde lateral/abajo para Strip SILICON NEON IP67 16x16.

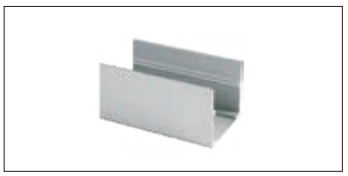

Clip de fijación
220**28610**-00
Clip de fijación para Strip SILICON NEON IP67 16x16.

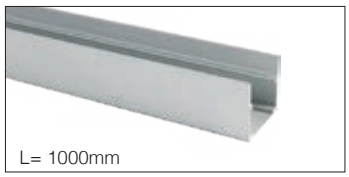

Perfil de fijación
220**28614**-00
Perfil de fijación de aluminio para Strip SILICON NEON IP67 16x16.

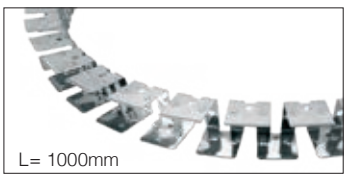

Perfil helicoidal de fijación
220**28615**-00
Perfil de fijación plegable de aluminio para tira de SILICON NEON IP67 16x16.

ADVERTENCIAS PARA LA INSTALACIÓN DE LAS TIRAS DE SILICON

Las STRIP SILICON NEON están hechas de material de SILICON ecológico con una alta transmisión de la luz y un nivel de protección IP67; tienen una excelente resistencia al calor, al frío, al envejecimiento, el amarilleo y a la radiación ultravioleta. Son adecuadas tanto para iluminación interior como exterior, como las escenas nocturnas urbanas, la iluminación decorativa de contornos arquitectónicos y ángulos del techo o pasillos.

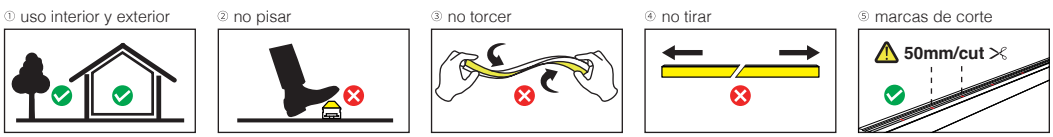

TOP BEND

dirección y radio de curvatura

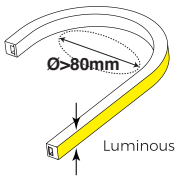

no doblar lateralmente

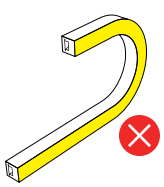

N.B: doblar las STRIP NEON "TOP BEND" sólo como se indica.

SIDE BEND

dirección y radio de curvatura

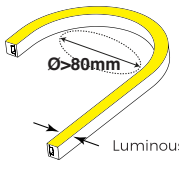

no doblar verticalmente

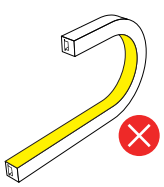

N.B: doblar las STRIP NEON "SIDE BEND" sólo como se indica.



Advertencia: en caso de que se corte, no utilice tijeras sino un cúter. Para garantizar el funcionamiento correcto y el grado IP, restablezca el cableado de la tira como estaba al principio. En caso de cortes intermedios, utilice los tapones y asegúrese de sellar cuidadosamente los extremos cortados. Fosnova no se asume ninguna responsabilidad en caso de cortes efectuados después de la entrega del material. Nota válida para todas las tiras LED.




VISION 2.0



THEMIS



SILENT


SLIM 3

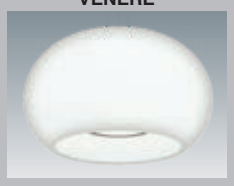
VENERE


SLIMCOVER


COVER LIGHT



CURVE - CURVELINE


TACO - V MOON


BUDDY - ROBY 2.0


SOLUS - HECTO



LIGHT BALL - BUTTON


FLAT



TILE - VERTICAL LINE

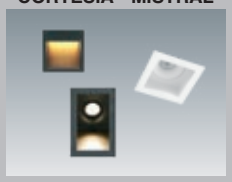
CORTESIA - MISTRAL


PATHWAY



COSMIC



ROND



MINI PASTILLA - PASTILLA



TORTUGA


ARGON


ARGON



LUCENTE


LUCENTE SENSOR


SEVILLA









GRANADA


RODA BASIC


RODA

Vision 2.0 p. 252
Themis p. 256
Silent p. 260
Slim 3 p. 262

Venere p. 264
Slimcover p. 266
Cover Light p. 267
Curve p. 268
CurveLine p. 270

Taco p. 271
V Moon p. 271
Buddy p. 272
Roby 2.0 p. 273
Solus p. 273
Hecto p. 274
Light Ball p. 275
Button p. 275

Flat p. 276
Tile p. 277
Vertical Line p. 277
Cortesia p. 278
Mistral p. 278
Pathway p. 280

Cosmic p. 282
Rond p. 284
Mini Pastilla p. 286
Pastilla p. 287
Tortuga p. 294

Argon p. 296
Lucente p. 299

Sevilla p. 302

Granada p. 306
Roda p. 308



Cuerpo: de aluminio fundido a presión con orificios de enfriamiento.

Reflector: aluminio pulido de alta eficiencia y anti-reflejo.

Barnizado: con polvo epoxídico de poliéster resistente a los rayos UV.

Normativa: Fabricados en conformidad a las normas EN 60598-1-CEI 34-21. Poseen el grado de protección según las normas EN 60529.

LED: fuentes de luz de alta eficiencia (**CRI>90**).

Bajo pedido: versión con sistema avanzado de control domótico de la iluminación CASAMBI. Para más información, consulte el capítulo *Componentes técnicos*.









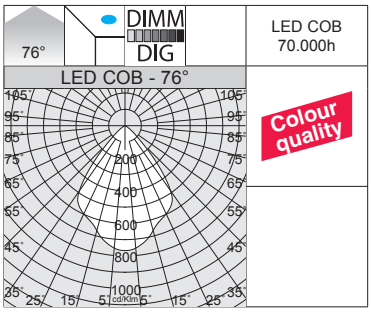

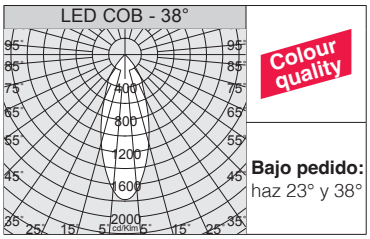



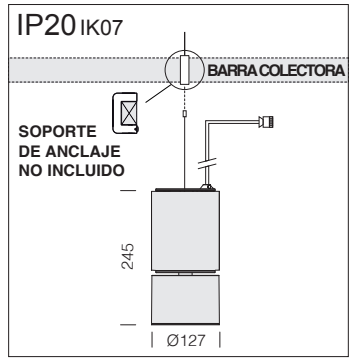

Equipamiento: incluye un cable (L=1,20m) de suspensión y seguridad con borne automático para soporte de anclaje (no incluido) y cable de cableado con enchufe de conexión eléctrica.

Vision 2.0 big L - suspensión para barra colectora

		CLD		CLD D-DIG (DALI)		LÚMENES DE SALIDA (tq= 25 °C)
LED	color	peso	código	código	W tot	K - ølm - CRI - grados
COB	blanco	2,00	22**703314**-00	22**703314-1241**	**53**	3000K - 5217lm - **CRI>90** - 76°
	negro		22**703334**-00	22**703334-1241**		
	plata m.		22**703374**-00	22**703374-1241**		
COB	blanco	2,00	22**703315**-00	22**703315-1241**	**53**	4000K - 5592lm - **CRI>90** - 76°
	negro		22**703335**-00	22**703335-1241**		
	plata m.		22**703375**-00	22**703375-1241**		

Bajo pedido versión con cableado de emergencia con **alimentación centralizada CLD-EC** con **subcódigo -0050.**



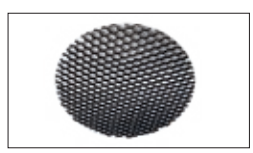

Pantalla alveolar	
x small	22**005130**-00
x big	22**005131**-00
Ideal para reducir cualquier deslumbramiento.	

IP40 IK07

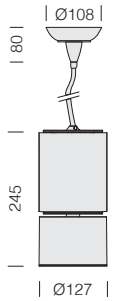



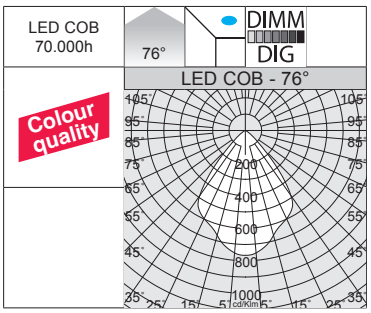

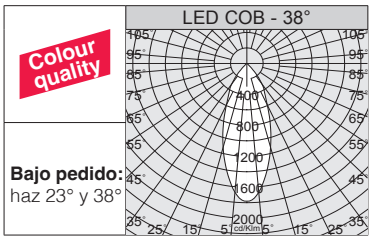

Equipamiento: Incluye cable (L=2,80m) y rosetón para la suspensión.

LED: mantenimiento del flujo luminoso al 80%: 70.000h (L80B10). Factor de potencia >0,95.

Vision 2.0 big L - suspensión con base

		CLD		CLD D-DIG (DALI)		LÚMENES DE SALIDA (tq= 25 °C)
LED	color	peso	código	código	W tot	K - ølm - CRI - grados
COB	blanco	2,10	22**703310**-00	22**703310-1241**	**53**	3000K - 5217lm - **CRI>90** - 76°
	negro		22**703330**-00	22**703330-1241**		
	plata m.		22**703370**-00	22**703370-1241**		
COB	blanco	2,10	22**703311**-00	22**703311-1241**	**53**	4000K - 5592lm - **CRI>90** - 76°
	negro		22**703331**-00	22**703331-1241**		
	plata m.		22**703371**-00	22**703371-1241**		

IP40 IK07

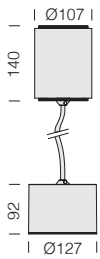



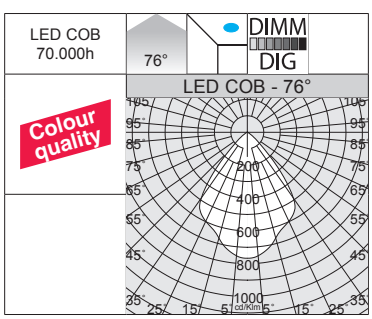

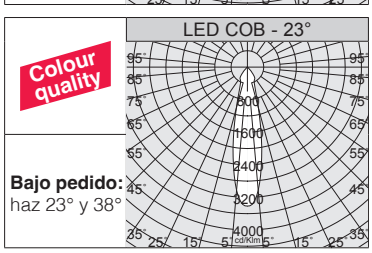

Equipamiento: incluye cable (L=2,80m) para la suspensión.

LED: mantenimiento del flujo luminoso al 80%: 70.000h (L80B10). Factor de potencia >0,95.

Vision 2.0 big C - suspensión

		CLD		CLD D-DIG (DALI)		LÚMENES DE SALIDA (tq= 25 °C)
LED	color	peso	código	código	W tot	K - ølm - CRI - grados
COB	blanco	2,00	22**703312**-00	22**703312-1241**	**39**	3000K - 3761lm - **CRI>90** - 76°
	negro		22**703332**-00	22**703332-1241**		
	plata m.		22**703372**-00	22**703372-1241**		
COB	blanco	2,00	22**703313**-00	22**703313-1241**	**39**	4000K - 4073lm - **CRI>90** - 76°
	negro		22**703333**-00	22**703333-1241**		
	plata m.		22**703373**-00	22**703373-1241**		

Pantalla alveolar	
x small	22**005130**-00
x big	22**005131**-00
Ideal para reducir cualquier deslumbramiento.	

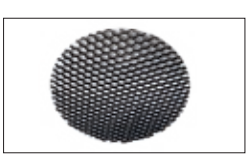





Bajo pedido, están disponibles versiones especiales con base + tijas o tubo Flex: fáciles de instalar en plafón, estas versiones son ideales para el comercio y para la iluminación arquitectónica o de museos; gracias a la posibilidad de ajustar la orientación de la luminaria, es posible realzar cualquier tipo de diseño interior.

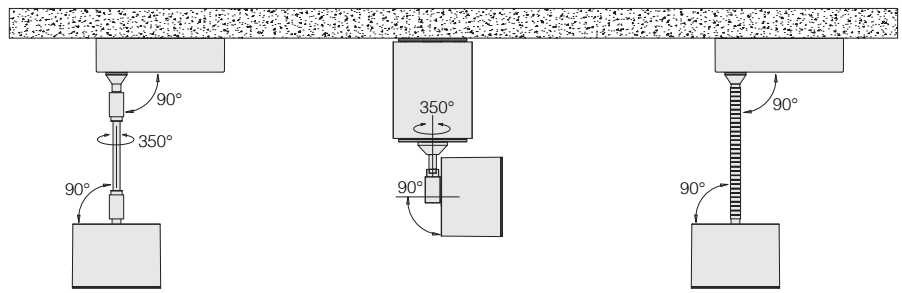

IP40 IK07

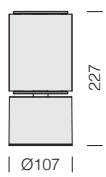

LED: mantenimiento del flujo luminoso al 80%: 70.000h (L80B10).
Factor de potencia >0,95.



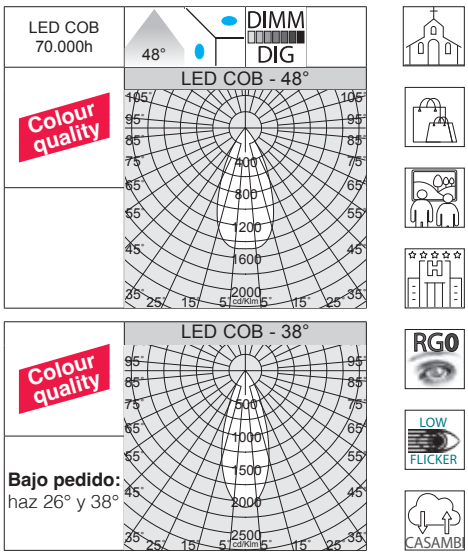

Vision 2.0 small - plafón						
		CLD		CLD D-DIG (DALI)		LÚMENES DE SALIDA (tq= 25 °C)
LED	color	peso	código	código	W tot	K - ølm - CRI - grados
COB	blanco	1,40	22**802010**-00	22**802010-1241**	**34**	3000K - 3631lm - **CRI 92** - 48°
	negro		22**802030**-00	22**802030-1241**		
	plata m.		22**802070**-00	22**802070-1241**		
COB	blanco	1,40	22**802010-68**	22**802010-6841**	**34**	4000K - 3822lm - **CRI 92** - 48°
	negro		22**802030-68**	22**802030-6841**		
	plata m.		22**802070-68**	22**802070-6841**		

IP40 IK07

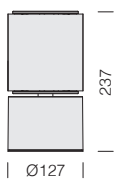

LED: mantenimiento del flujo luminoso al 80%: 70.000h (L80B10).
Factor de potencia >0,95.



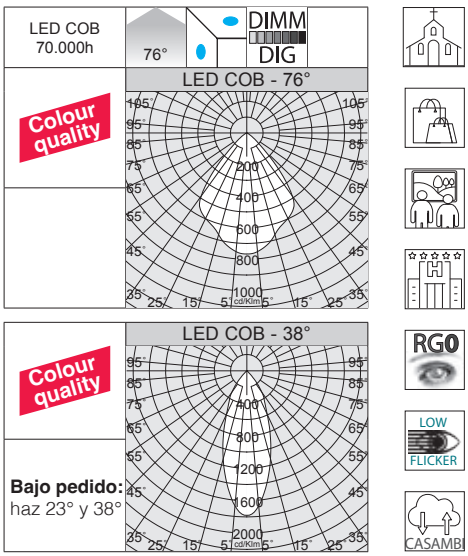

Vision 2.0 big L - plafón						
		CLD		CLD D-DIG (DALI)		LÚMENES DE SALIDA (tq= 25 °C)
LED	color	peso	código	código	W tot	K - ølm - CRI - grados
COB	blanco	2,00	22**802110**-00	22**802110-1241**	**39**	3000K - 3761lm - **CRI>90** - 76°
	negro		22**802130**-00	22**802130-1241**		
	plata m.		22**802170**-00	22**802170-1241**		
COB	blanco	2,00	22**802110-68**	22**802110-6841**	**39**	4000K - 4073lm - **CRI>90** - 76°
	negro		22**802130-68**	22**802130-6841**		
	plata m.		22**802170-68**	22**802170-6841**		

Pantalla alveolar	
x small	22**005130**-00
x big	22**005131**-00
Ideal para reducir cualquier deslumbramiento.	

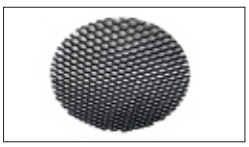





Themis se caracteriza por su forma sencilla y por la alta calidad de la reproducción de los colors gracias a ledes de última generación. Estudiada para la iluminación directa, incorpora un reflector de alto rendimiento (versión orientable) o bien una lente capaz de resaltar aún más el haz luminoso. Diseñada para instalarla fácilmente al techo gracias a una fijación en dotación, es capaz de resaltar los vacíos y los llenos, marcar con cuidado los detalles arquitectónicos y crear ritmo y color en las superficies de interiores prestigiosos.

Cuerpo: de aluminio fundido a presión difusor de policarbonato transparente.

Equipamiento: versión de techo con fijaciones para la instalación en techos; versión en suspensión con cable (L=1,70m) y rosetón.

Bajo pedido: versión con sistema avanzado de control domótico de la iluminación CASAMBI.
Para más información, consulte el capítulo *Componentes técnicos.*

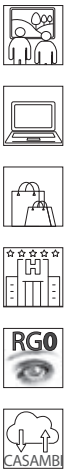

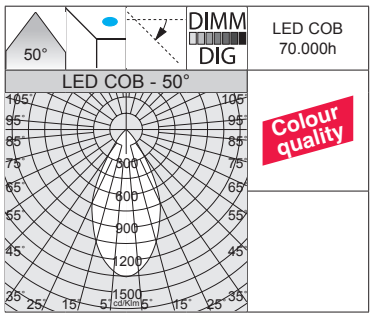



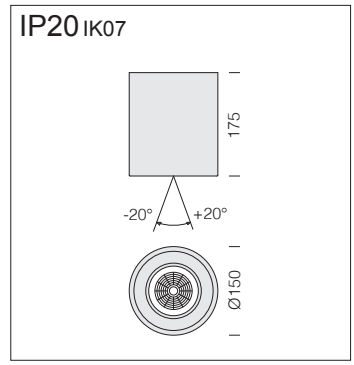

Reflector: de policarbonato metalizado de alto rendimiento.

LED: mantenimiento del flujo luminoso al 80% 70.000h (L80B10).
Factor de potencia ≥0,9.

Themis R150 - orientable con óptica

			CLD	CLD D-DIG (DALI)		LÚMENES DE SALIDA (tq= 25 °C)
LED	color	peso	código	código	W tot	K - ølm - CRI - grados
COB	blanco	1,00	220**71010**-00	220**71010-1241**	**24**	3000K - 1819lm - **CRI>90** - 50°
	plata		220**71070**-00	220**71070-1241**		
COB	blanco	1,00	220**71010-68**	220**71010-6841**	**24**	4000K - 1946lm - **CRI>90** - 50°
	plata		220**71070-68**	220**71070-6841**		

IP65 IK07

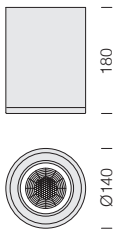

Lente: prismatizada de alta eficiencia con un coeficiente de deslumbramiento muy bajo.

LED: mantenimiento del flujo luminoso al 80% 70.000h (L80B10). Factor de potencia ≥0,9.



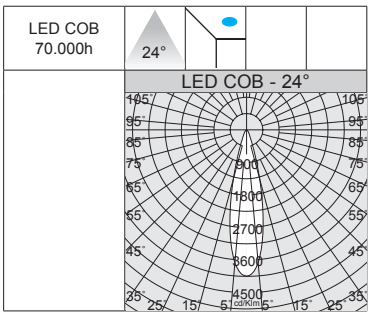

Themis L140 - IP65 - fijo con lente					
		CLD			LÚMENES DE SALIDA (tq= 25 °C)
LED	color	peso	código	W tot	K - ølm - CRI - grados
COB	blanco	2,00	220**71710-68**	**24**	4000K - 2550lm - CRI>80 - 24°
	plata		220**71770-68**		

IP20 IK07

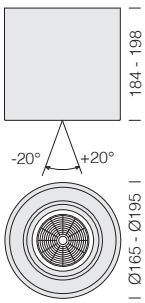

Reflector: de policarbonato metalizado de alto rendimiento.

LED: mantenimiento del flujo luminoso al 80% 70.000h (L80B10). Factor de potencia ≥0,9.



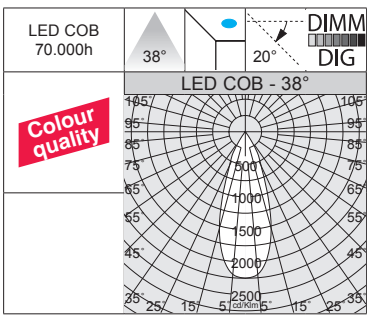

Themis R165 - orientable con óptica						
		CLD		CLD D-DIG (DALI)		LÚMENES DE SALIDA (tq= 25 °C)
LED	color	peso	código	código	W tot	K - ølm - CRI - grados
COB	blanco	1,20	220**71110**-00	220**71110-1241**	**33**	3000K - 2515lm - **CRI>90** - 38°
	plata		220**71170**-00	220**71170-1241**		
COB	blanco	1,20	220**71110-68**	220**71110-6841**	**33**	4000K - 2691lm - **CRI>90** - 38°
	plata		220**71170-68**	220**71170-6841**		

Themis R195 - orientable con óptica						
		CLD		CLD D-DIG (DALI)		LÚMENES DE SALIDA (tq= 25 °C)
LED	color	peso	código	código	W tot	K - ølm - CRI - grados
COB	blanco	1,60	220**71210**-00	220**71210-1241**	**40**	3000K - 3100lm - **CRI>90** - 38°
	plata		220**71270**-00	220**71270-1241**		
COB	blanco	1,60	220**71210-68**	220**71210-6841**	**40**	4000K - 3300lm - **CRI>90** - 38°
	plata		220**71270-68**	220**71270-6841**		

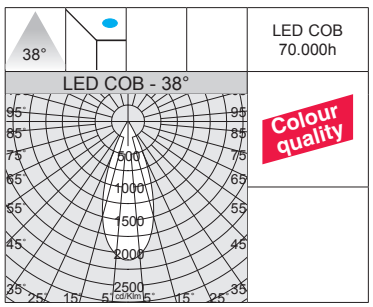



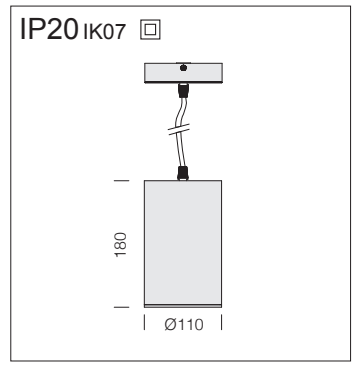

Equipamiento: Incluye cable (L=1,70m) y rosetón para la suspensión.

LED: mantenimiento del flujo luminoso al 80% 70.000h (L80B10). Factor de potencia ≥0,9.

Themis L110 - CCT / DIP SWITCH - suspensión con lente

		CLD				LÚMENES DE SALIDA (tq= 25 °C)
LED	color	peso	código	I out	W tot	K - ølm - CRI - grados
COB	blanco	1,00	220**70211**-00	***250***	**10**	2700K - 833lm - **CRI>90** - 38°
						3000K - 888lm - **CRI>90** - 38°
						4000K - 924lm - **CRI>90** - 38°

Lentes intercambiables para módulo LED, ideales para una iluminación de precisión.

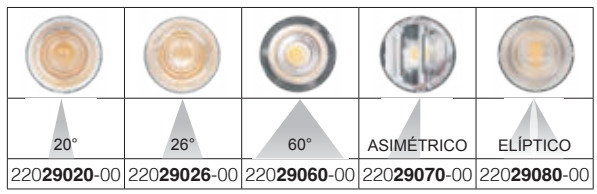

20°	26°	60°	ASIMÉTRICO	ELÍPTICO
220**29020**-00	220**29026**-00	220**29060**-00	220**29070**-00	220**29080**-00

REGULACIÓN CON DIP SWITCH		LÚMENES DE SALIDA (tq= 25 °C)
I out	W tot	K - ølm - CRI - grados
200	8	2700K - 666lm - **CRI>90** - 38°
250	***10***	*2700K - 833lm - **CRI>90** - 38°*
300	12	2700K - 961lm - **CRI>90** - 38°
350	14	2700K - 1100lm - **CRI>90** - 38°

REGULACIÓN CON DIP SWITCH		LÚMENES DE SALIDA (tq= 25 °C)
I out	W tot	K - ølm - CRI - grados
200	8	3000K - 715lm - **CRI>90** - 38°
250	***10***	*3000K - 888lm - **CRI>90** - 38°*
300	12	3000K - 1037lm - **CRI>90** - 38°
350	14	3000K - 1209lm - **CRI>90** - 38°

REGULACIÓN CON DIP SWITCH		LÚMENES DE SALIDA (tq= 25 °C)
I out	W tot	K - ølm - CRI - grados
200	8	4000K - 746lm - **CRI>90** - 38°
250	***10***	*4000K - 924lm - **CRI>90** - 38°*
300	12	4000K - 1073lm - **CRI>90** - 38°
350	14	4000K - 1229lm - **CRI>90** - 38°

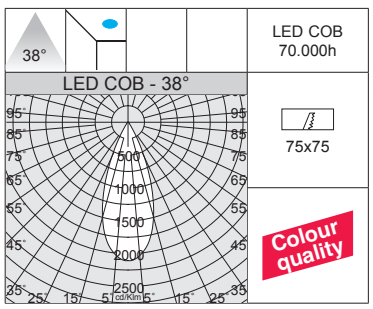

Secuencia de instalación con soporte de fijación y driver separado de serie.

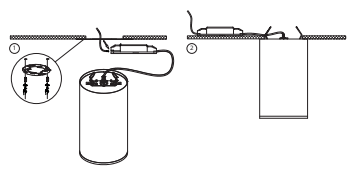



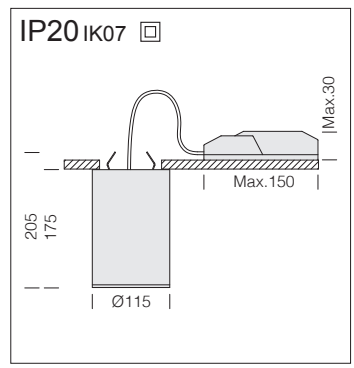

Lente: en PMMA de alta eficiencia con un coeficiente de deslumbramiento muy bajo.

LED: mantenimiento del flujo luminoso al 80%: 70.000h (L80B10). Factor de potencia >0,9.

Themis L115 - CCT / DIP SWITCH - fijo con lente

		CLD				LÚMENES DE SALIDA (tq= 25 °C)
LED	color	peso	código	I out	W tot	K - ølm - CRI - grados
COB	blanco	1,00	220**70210**-00	***250***	**10**	2700K - 833lm - **CRI>90** - 38°
						3000K - 888lm - **CRI>90** - 38°
						4000K - 924lm - **CRI>90** - 38°

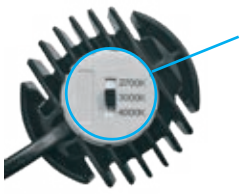

La principal característica de esta luminaria es su tecnología de "cambio de tonalidad": mediante el selector integrado en el cuerpo, se puede elegir la temperatura de color preferida (2700K-3000K-4000K), adaptándose así a la mayoría de las instalaciones.

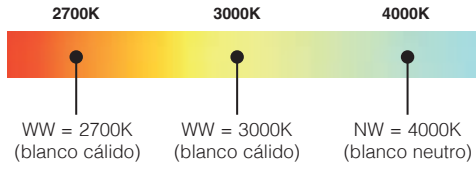

REGULACIÓN CON DIP SWITCH		LÚMENES DE SALIDA (tq= 25 °C)
I out	W tot	K - ølm - CRI - grados
200	8	2700K - 666lm - **CRI>90** - 38°
250	***10***	*2700K - 833lm - **CRI>90** - 38°*
300	12	2700K - 961lm - **CRI>90** - 38°
350	14	2700K - 1100lm - **CRI>90** - 38°

REGULACIÓN CON DIP SWITCH		LÚMENES DE SALIDA (tq= 25 °C)
I out	W tot	K - ølm - CRI - grados
200	8	3000K - 715lm - **CRI>90** - 38°
250	***10***	*3000K - 888lm - **CRI>90** - 38°*
300	12	3000K - 1037lm - **CRI>90** - 38°
350	14	3000K - 1209lm - **CRI>90** - 38°

REGULACIÓN CON DIP SWITCH		LÚMENES DE SALIDA (tq= 25 °C)
I out	W tot	K - ølm - CRI - grados
200	8	4000K - 746lm - **CRI>90** - 38°
250	***10***	*4000K - 924lm - **CRI>90** - 38°*
300	12	4000K - 1073lm - **CRI>90** - 38°
350	14	4000K - 1229lm - **CRI>90** - 38°

IP20 IK06

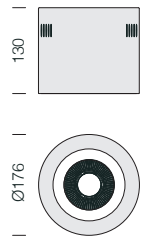



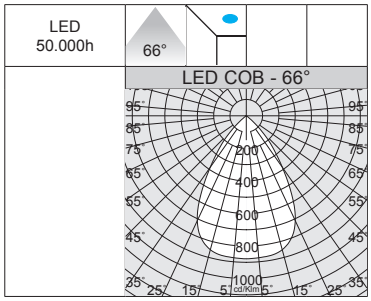

Reflector: de aluminio metalizado y prismatizado.

LED: mantenimiento del flujo luminoso al 80%: 50.000h (L80B20). Factor de potencia >0,9.

Themis R182 - CCT / DIP SWITCH - fijo con òptica

		CLD				LÚMENES DE SALIDA (tq= 25 °C)
LED	color	peso	código	I out	W tot	K - ølm - CRI - grados
LED	blanco	0,70	220**70310**-00	***400***	**17**	3000K - 1728lm - CRI>80 - 66°
						4000K - 1819lm - CRI>80 - 66°
						6000K - 1733lm - CRI>80 - 66°

REGULACIÓN CON DIP SWITCH		
		LÚMENES DE SALIDA (tq= 25 °C)
I out	W tot	K - ølm - CRI - grados
400	***17***	*3000K - 1728lm - CRI>80 - 66°*
450	**19**	3000K - 1903lm - CRI>80 - 66°
500	**21**	3000K - 2066lm - CRI>80 - 66°

REGULACIÓN CON DIP SWITCH		
		LÚMENES DE SALIDA (tq= 25 °C)
I out	W tot	K - ølm - CRI - grados
400	***17***	*4000K - 1819lm - CRI>80 - 66°*
450	**19**	4000K - 2003lm - CRI>80 - 66°
500	**21**	4000K - 2175lm - CRI>80 - 66°

REGULACIÓN CON DIP SWITCH		
		LÚMENES DE SALIDA (tq= 25 °C)
I out	W tot	K - ølm - CRI - grados
400	***17***	*6000K - 1733lm - CRI>80 - 66°*
450	**19**	6000K - 1953lm - CRI>80 - 66°
500	**21**	6000K - 2120lm - CRI>80 - 66°

IP20 IK06

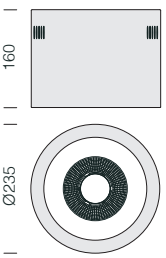



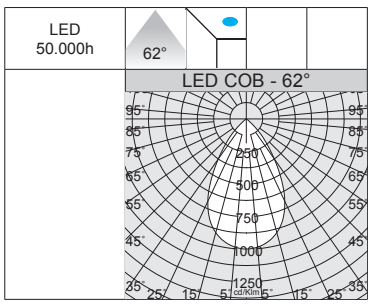

Reflector: de aluminio metalizado y prismatizado.

LED: mantenimiento del flujo luminoso al 80%: 50.000h (L80B20). Factor de potencia >0,9.

Themis R240 - CCT / DIP SWITCH - fijo con òptica

		CLD				LÚMENES DE SALIDA (tq= 25 °C)
LED	color	peso	código	I out	W tot	K - ølm - CRI - grados
LED	blanco	1,00	220**70410**-00	***800***	**31**	3000K - 3082lm - CRI>80 - 62°
						4000K - 3245lm - CRI>80 - 62°
						6000K - 3163lm - CRI>80 - 62°

REGULACIÓN CON DIP SWITCH		
		LÚMENES DE SALIDA (tq= 25 °C)
I out	W tot	K - ølm - CRI - grados
800	***31***	*3000K - 3082lm - CRI>80 - 62°*
850	**33**	3000K - 3236lm - CRI>80 - 62°
900	**35**	3000K - 3447lm - CRI>80 - 62°

REGULACIÓN CON DIP SWITCH		
		LÚMENES DE SALIDA (tq= 25 °C)
I out	W tot	K - ølm - CRI - grados
800	***31***	*4000K - 3245lm - CRI>80 - 62°*
850	**33**	4000K - 3406lm - CRI>80 - 62°
900	**35**	4000K - 3629lm - CRI>80 - 62°

REGULACIÓN CON DIP SWITCH		
		LÚMENES DE SALIDA (tq= 25 °C)
I out	W tot	K - ølm - CRI - grados
800	***31***	*6000K - 3163lm - CRI>80 - 62°*
850	**33**	6000K - 3321lm - CRI>80 - 62°
900	**35**	6000K - 3538lm - CRI>80 - 62°



La principal característica de esta luminaria es su tecnología de "cambio de tonalidad": mediante el selector integrado en el cuerpo, se puede elegir la temperatura de color preferida (3000K-4000K-6000K), adaptándose así a la mayoría de las instalaciones.

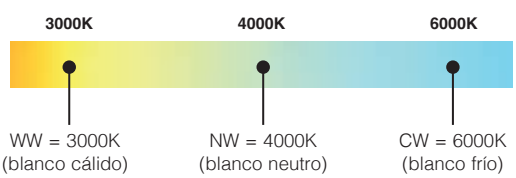



Silent es una luminaria para instalación en suspensión, equipada con un **anillo decorativo de tejido fonoabsorbente**; la forma de este anillo permite la absorción del sonido en frecuencia, reduciendo así el ruido en el entorno donde se instala.
Además, la regulación de la temperatura del color con el *interruptor CCT* integrado la convierte en una luminaria ideal para satisfacer diversas necesidades de aplicación en los sectores de la hostelería y el comercio minorista.

Un entorno ruidoso y una iluminación deficiente pueden repercutir negativamente en la salud y la felicidad de las personas. La instalación de luminarias como **Silent**, equipadas de serie con un anillo de tejido fonoabsorbente, puede ser la solución ideal para resolver este problema.

¿QUÉ ES LA ABSORCIÓN ACÚSTICA?
La absorción acústica se produce cuando la superficie arquitectónica convierte la energía de las ondas sonoras en energía térmica insignificante a través de la fricción dentro de los poros del material.

Cuanta más energía acústica absorba la superficie, menos se reflejará en la sala en forma de ruido, reverberación, eco o vibración.

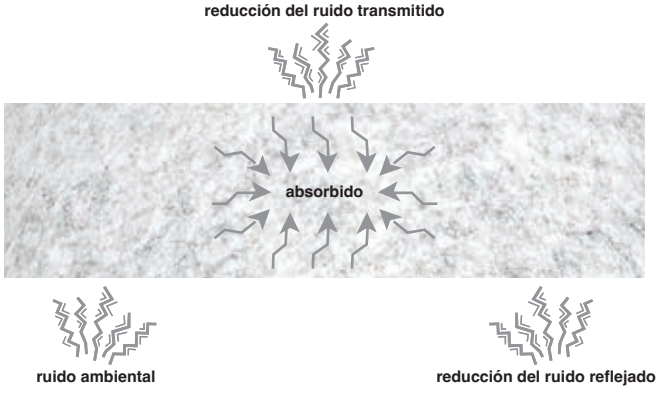

CLASIFICACIÓN DEL COEFICIENTE DE REDUCCIÓN DE RUIDO (NRC)
La tabla muestra los datos de absorción acústica en una sala reverberante de referencia. La frecuencia del ruido en una habitación es de unos 500-2000 Hz (la luminaria funciona bien en este rango) teniendo en cuenta:
- la cantidad de ruido generado por las personas y los equipos presentes en la sala;
- lo que hará la gente en el entorno y lo sensible que sería a ruidos molestos o a una reverberación excesiva.

Test Standards: ISO 354-2003

Frequency (Hz)	Acoustic absorptivity(α)
100	0,09
125	0,13
160	0,33
200	0,48
250	0,57
315	0,74
400	0,79
500	0,81
630	0,83
800	0,91
1000	0,92
1250	0,84
1600	0,71
2000	0,68
2500	0,76
3150	0,7
4000	0,68
5000	0,66

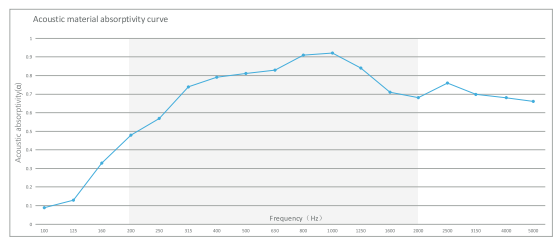

ejemplos de frecuencia de ruido:
ordenadores: 500-1000 Hz
voz: 500-3000 Hz
impresora: 1000-2000 Hz

IP40 IK06

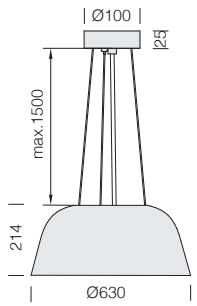



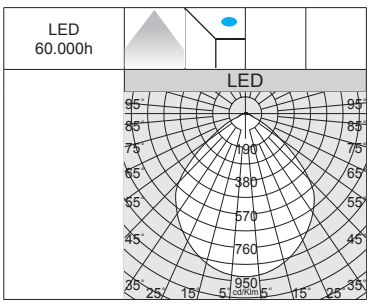

Cuerpo: de policarbonato preparado para la instalación en suspensión con base de cable estándar.

Difusor: de policarbonato antideslumbramiento irrompible y autoextinguible.

Anillo: tejido fonoabsorbente de color, a prueba de hilos incandescentes.

LED: mantenimiento del flujo luminoso al 80%: 60.000h (L80B20). Factor de potencia ≥0,9.

Silent - CCT SWITCH - suspensión con anillo fonoabsorbente

		CLD			LÚMENES DE SALIDA (tq= 25 °C)
LED	color	peso	código	W tot	K - ølm - CRI
SMD	blanco	1,80	22**224515**-00	**18**	3000K - 1885lm - CRI 80
					4000K - 1935lm - CRI 80
					5700K - 1927lm - CRI 80



La principal característica de esta luminaria es su tecnología de "cambio de tonalidad": mediante el selector integrado en el cuerpo, se puede elegir la temperatura de color preferida (3000K-4000K-5700K), adaptándose así a la mayoría de las instalaciones.

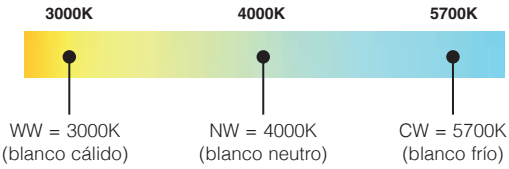

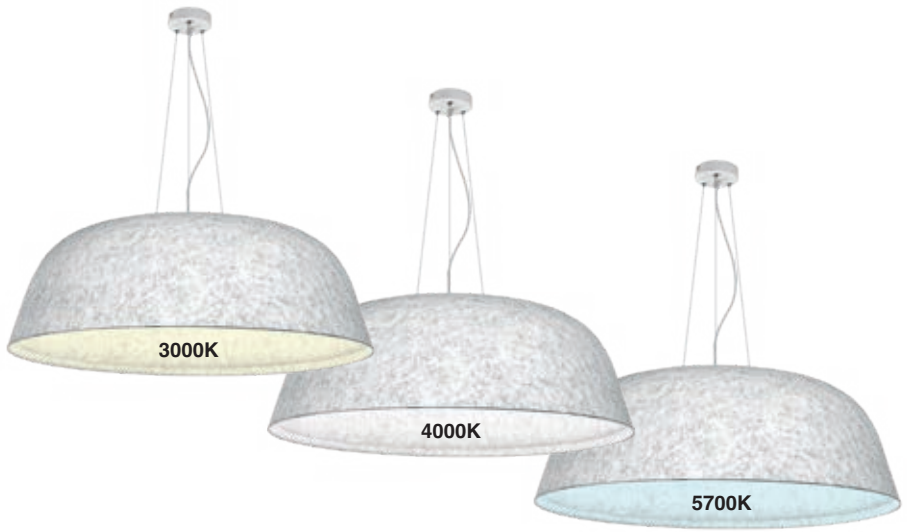



Secuencia de instalación en suspensión con anillo fonoabsorbente, mediante placa base con cable de serie.

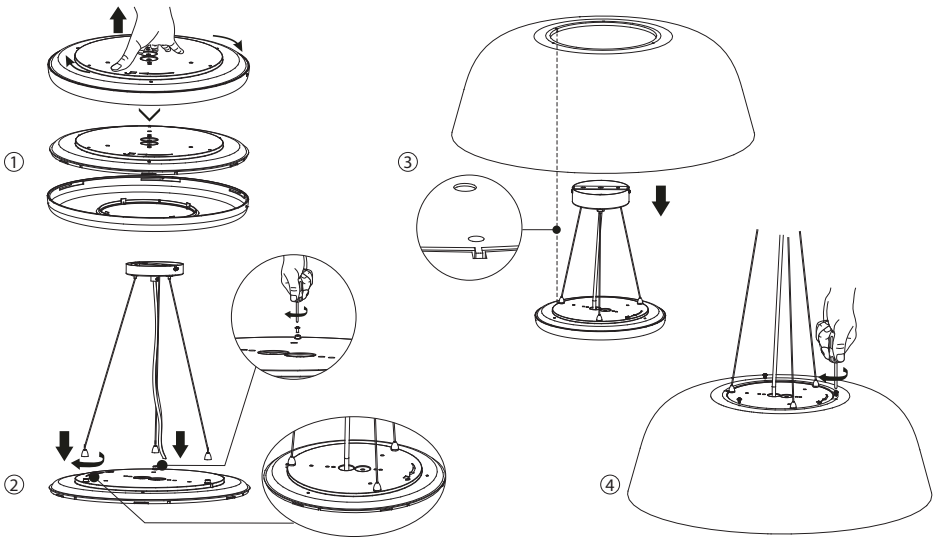

DECORACIÓN



Fosnova ha diseñado el nuevo sistema comercial Fosnova, que se propone con un estilo especial, capaz de caracterizar el entorno y de asegurar las prestaciones de las luminarias de última generación. Comienzo inmediato, sin brillo y funcionamiento absolutamente silencioso. El ahorro de energía de más del 50% en comparación con las luces tradicionales de tubos fluorescentes. La eficiencia de los LEDs (95%), protección contra sobrecalentamiento, control de la corriente y la capacidad para trabajar con tensiones estabilizadas.

Cuerpo: de aluminio.

Placa interna: de PMMA.

Difusor: de tecnopolímero prismático con alto cociente de transmisión.

Factor de deslumbramiento UGR: UGR<19 (en cualquier situación)-EN 12464.

LED: mantenimiento del flujo luminoso al 80%: 50.000h (L80B20). Factor de potencia ≥0,95.

Bajo pedido: versión con sistema avanzado de control domótico de la iluminación CASAMBI.
Para más información, consulte el capítulo *Componentes técnicos.*



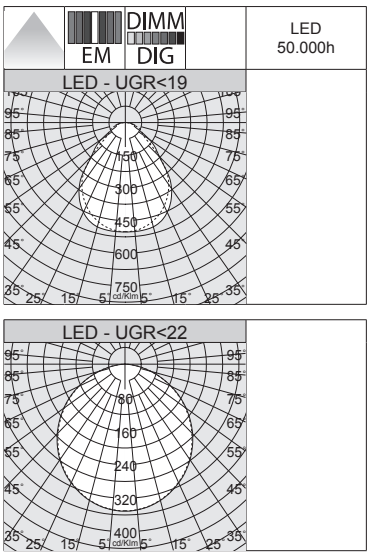



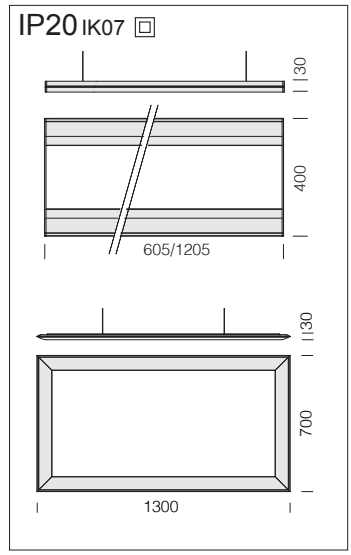

Slim 3 - UGR<19 - suspensión								
			CLD		CLD-E	CLD D-DIG (DALI)		LÚMENES DE SALIDA (tq= 25 °C)
LED	color	L (mm)	peso	código	código	código	W tot	K - ølm - CRI
LED	blanco	605	3,60	22**182818-39**	22**182818-0928**	22**182818-3941**	**20**	3000K - 1953lm - CRI>80
				22**182818**-00	22**182818-09**	22**182818-1241**		4000K - 2100lm - CRI>80
LED	blanco	1205	6,70	22**182814-39**	22**182814-0928**	22**182814-3941**	**34**	3000K - 3353lm - CRI>80
				22**182814**-00	22**182814-09**	22**182814-1241**		4000K - 3470lm - CRI>80
Bajo pedido: versión luz directa/indirecta 3000K.								

Slim 3 - UGR<22 - 1300x700 suspensión						
			CLD			LÚMENES DE SALIDA (tq= 25 °C)
LED	color	L (mm)	peso	código	W tot	K - ølm - CRI
LED	blanco	1300	11,50	22**182815**-00	**73**	4000K - 6880lm - CRI 83
Bajo pedido: versión luz directa/indirecta 3000K.						

LED: mantenimiento del flujo luminoso al 80%: 50.000h (L80B20). Factor de potencia ≥0,95.

UNIÓN PARA ALINEAR

Unión angular Flex	
30 cm	220**22890**-00
Permite la fila continua y la unión angular de dos aparato.	

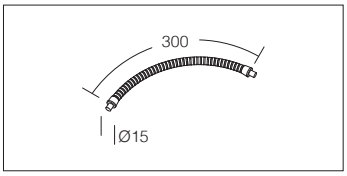

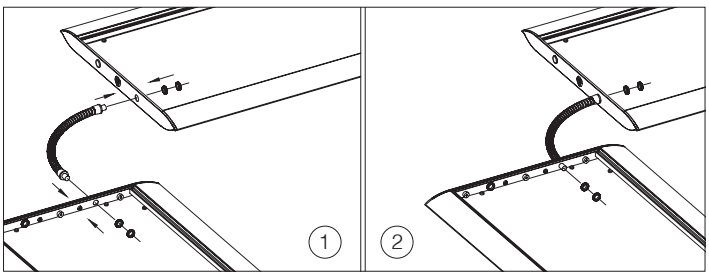

Unión lineal	
acero	220**22870**-00
Permite la fila continua y la unión de dos aparato.	

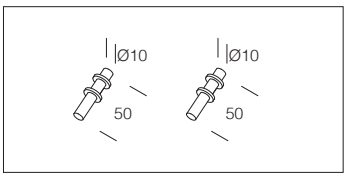

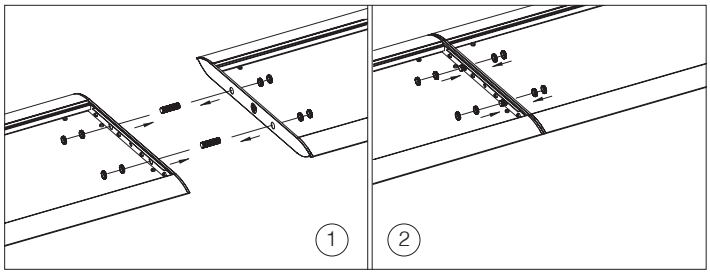

VERSIÓN ESPECIAL

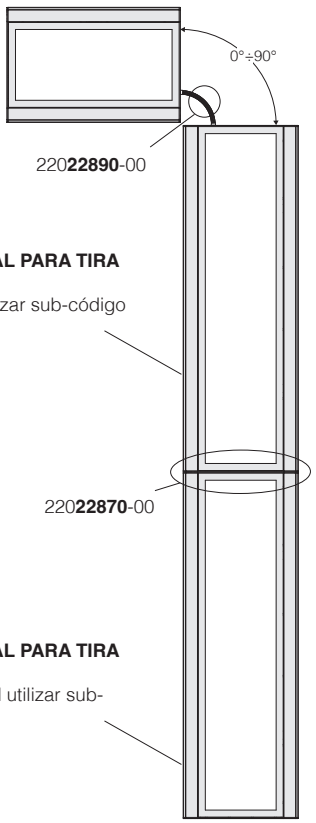

VERSIÓN ESPECIAL PARA TIRA CONTÍNUA:
módulo central utilizar sub-código **-0072.**

VERSIÓN ESPECIAL PARA TIRA CONTÍNUA:
módulo inicial/final utilizar sub-código **-0086**.

ACCESORIOS PARA LA SUSPENSIÓN

Suspensión simple		
niquelado	2200**3166**-00	
Incluye cable de acero (L=1,50) con un dispositivo para el ajuste milimétrico (2 ud). Carga máx.:20Kg.		

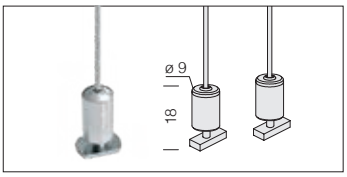

Suspensión simple		
blanco	2200**3112**-00	
Incluye cable de acero (L = 100cm) con un dispositivo para el ajuste milimétrico. Carga max: 20 Kg.		

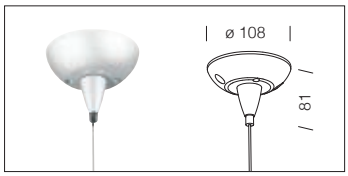

Suspensión con cable en Y		
1pcs	acero	2200**3410**-00
2pcs	acero	2200**3411**-00
Kit con cable de acero de Ø 1,5 mm. L estándar 2 m. Carga máx. 15 kg.		

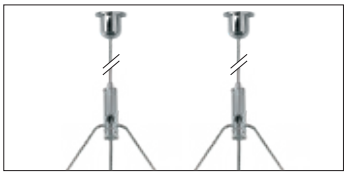

Suspensión electrificada		
blanco	2200**3113**-00	
Incluye cable de acero (L = 100cm) con un dispositivo para el ajuste milimétrico y cable de alimentación. Carga máx.:20Kg.		

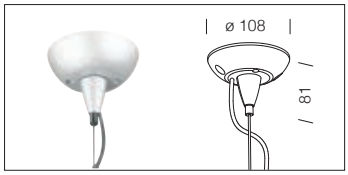

Suspensión simple con cable en Y	
blanco	2200**3140**-00
Kit con cable de acero de Ø 1,5 mm. L estándar 2 m. Carga máx. 15 kg.	

Suspensión electrificada con cable en Y	
blanco	2200**3149**-00
Kit con cable de acero de Ø 1,5 mm. L estándar 2 m y cable de alimentación. Carga máx. 15 kg.	



Suspensión electrificada con cable 3P		
plata	2200**3174**-00	
blanco	2200**3190**-00	
Incluye cable de acero (L = 100cm) con un dispositivo para el ajuste milimétrico y cable de alimentación. Carga máx.:20Kg.		

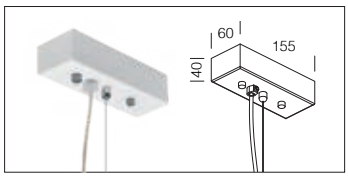

Suspensión electrificada con cable 5P	
blanco	2200**3120**-00
Incluye cable de acero (L = 150cm) y cable de alimentación. Para cableado en **EM y DIMM DALI**. Carga max: 20 Kg.	

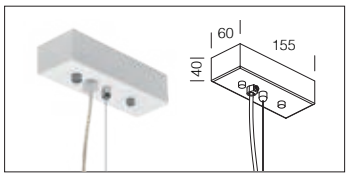

Suspensiones con cable en Y: ideales para suspender luminarias con 2 puntos de fijación. El cable en Y garantiza el equilibrado de la luminaria. La suspensión del elemento puede realizarse con precisión, con el pulsador de desbloqueo y el ajuste colocado a un lado del borne.

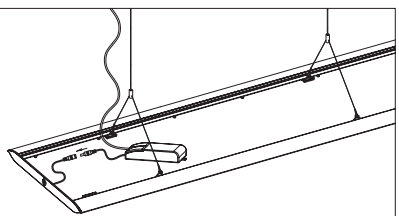

Suspensión electrificada WIRELESS 5P	
blanco	2200**3125**-00
Incluye cable de acero (L = 150cm) y cable de alimentación. Para la gestión **WIRELESS** de las versiones **DIMM DALI (Out DALI : Max 7mA).** Carga max: 20 Kg.	

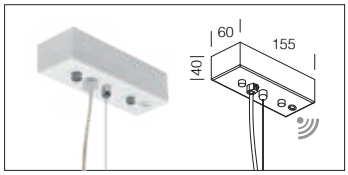



Cuerpo exterior: realizado en polietileno de color semiopalino.

Reflector interno: de policarbonato transparente microsatinado antideslumbramiento. Prismatizado interiormente para un mayor control luminoso. Irrompible y autoextinguible V2.

Equipamiento: previsto para la instalación directamente a techo.

Bajo pedido: se puede suministrar con bornera doble macho hembra para doble encendido.

De serie: versión con sistema avanzado de control domótico de la iluminación CASAMBI.
Para más información, consulte el capítulo *Componentes técnicos*.







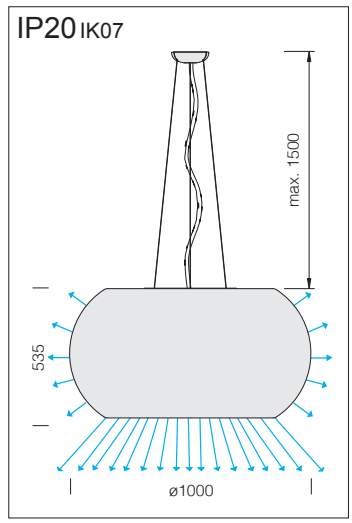

Venere - LED + Strip LED blanco cambia de color						
		CLD CASAMBI			LÚMENES DE SALIDA (tq= 25 °C)	
LED	color	peso	código	W tot	K - ølm - CRI	
LED Bulb + Strip LED	blanco	16,50	22**212911**-00	**65**	LED Bulb	3000K - 1055lm - CRI>80
					Strip LED	3000K - 1650lm - CRI>80 4000K - 1375lm - CRI>80 6000K - 1350lm - CRI>80
LED COB + Strip LED	blanco	16,50	22**212712**-00	**94**	LED COB	3000K - 5000lm - **CRI>90**
					Strip LED	3000K - 1650lm - CRI>80 4000K - 1375lm - CRI>80 6000K - 1350lm - CRI>80

Venere - LED + LED RGBW						
		CLD CASAMBI			LÚMENES DE SALIDA (tq= 25 °C)	
LED	color	peso	código	W tot	K - ølm - CRI	
LED Bulb + LED RGBW	blanco	16,00	22**212910**-00	**67**	LED Bulb	3000K - 1055lm - CRI>80
					LED RGBW	RGB+W (4000K- 1100lm)
LED COB + LED RGBW	blanco	16,00	22**212710**-00	**96**	LED COB	3000K - 5000lm - **CRI>90**
					LED RGBW	RGB+W (4000K- 1100lm)

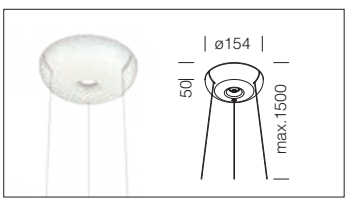

Suspensión	
blanco	2200**3265**-00
Con tres hilos de acero.	

SISTEMA CASAMBI

Casambi es un sistema avanzado de control domótico de la iluminación, la manera más sencilla y natural de controlar sus lámparas. Es una solución basada en **Bluetooth Low Energy (BLE)**. BLE es una tecnología inalámbrica de última generación y la única de baja potencia presente en todos los smartphones modernos. Gracias a la sencillez intuitiva de la aplicación, mediante un smartphone u otro dispositivo móvil, cualquiera puede crear y gestionar de forma autónoma su red de iluminación, controlando todas las luminarias, de forma individual o por grupos, según las necesidades y las funciones requeridas. Esta tecnología representa una solución ideal en términos de facilidad de instalación y funcionalidad, con costes mínimos de implementación y compra de hardware.

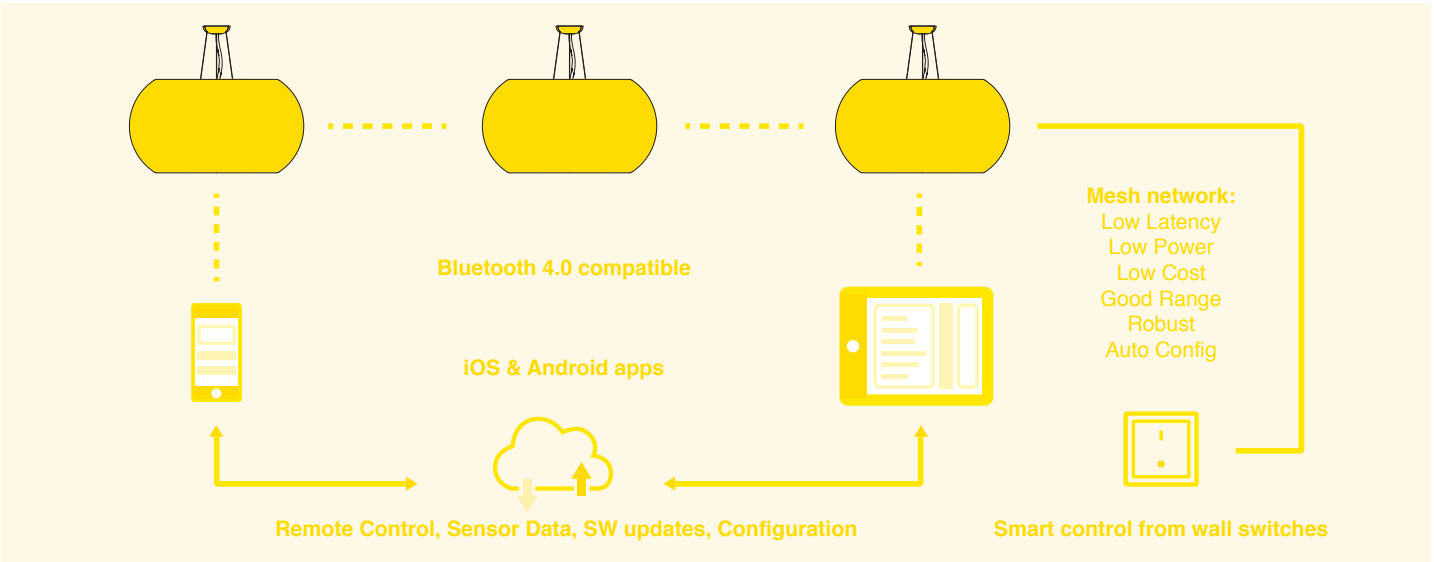

CARACTERÍSTICAS PRINCIPALES

INTELIGENTE

Los dispositivos *Casambi* tienen una inteligencia propia. La inteligencia se replica en cada nodo para que en ningún punto de la ruta puedan producirse errores. El sistema en sí está en constante sincronización basada en el permiso.

CONECTADO

Los dispositivos *Casambi* se conectan cuando es necesario. No se requiere una conexión a Internet para el funcionamiento general y la funcionalidad ordinaria. La tecnología Bluetooth Low Energy ya está implementada en smartphones y tabletas, por lo tanto es posible establecer conexiones sin pasarelas adicionales (gateway).

INTUITIVO

Este sistema es intuitivo: en la primera conexión los nodos se asocian automáticamente y puede ser utilizado y personalizado por cualquiera, sin la necesidad de involucrar a expertos para la puesta en servicio.

WIRELESS & BLUETOOTH LOW ENERGY

La red *Casambi* se basa en el protocolo **Bluetooth Low Energy**, la mejor tecnología inalámbrica de alta eficiencia energética lista para los desafíos del futuro. La funcionalidad de bajo consumo de energía del BLE (conocido también como Bluetooth 4.0+, Bluetooth Smart) la convierte en el mejor protocolo para utilizar en aplicaciones de control de la iluminación inalámbrica.

NINGUNA PASARELA (GATEWAY)

El BLE fue diseñado para la Internet de las cosas (IdC) y, a partir de 2012, se implementó en todos los smartphones y tabletas modernos, así como en smart watch. Eso significa que no son necesarias ni pasarelas (gateway) ni adaptadores (dongle) para controlar la iluminación mediante BLE, logrando que este sistema sea más conveniente comparado con soluciones basadas en otras tecnologías inalámbricas.



ESTRUCTURA DE RED

La solución *Casambi* se basa en una estructura de red. Es posible asociar 127 unidades a una sola red. Todas las unidades que físicamente están presentes en la misma área a la cual el usuario desea acceder al mismo tiempo, o que deberán llevar a cabo las mismas funciones simultáneamente, deben asociarse a la misma red. Cada red debe cubrir un área que todos los usuarios presentes en ella estén autorizados a controlar, ya que los derechos de acceso se establecen para toda la red.

COMUNICACIÓN

Todas las unidades Casambi forman una red mesh wireless. La red mesh contiene un algoritmo que lleva a la consecución del *Casambi* entre cada elemento. Una vez alcanzado el permiso, la comunicación se interrumpe. Si una unidad se desconecta, ya no se considera parte del grupo de permiso, pero cuando se vuelve a conectar entra de nuevo en el grupo y se reconecta a las demás. El radio de comunicación entre dos unidades Casambi depende estrictamente del entorno circundante y de los obstáculos, como paredes y materiales de construcción. En ambientes interiores el radio puede alcanzar hasta 30 m y en el exterior llega hasta 50 m. **También es importante tener en cuenta que tanto los dispositivos smart como los dispositivos de iluminación que son adyacentes y que contienen unidades Casambi deben encontrarse de 5 a 10 metros de distancia el uno del otro, para garantizar una excelente fiabilidad de la red de comunicación.**



APP Y FUNCIONES

Con *Casambi* la iluminación puede controlarse mediante smartphone, tableta, smart watch, botones, interruptores o con interruptores inalámbricos. Para acceder a todas las funciones de la red *Casambi* es necesaria una aplicación. La app *Casambi* puede descargarse gratuitamente en *Apple App Store o Google Play Store*. La app *Casambi* se actualiza constantemente para mantener la compatibilidad con los sistemas operativos.

- Encender y apagar las luminarias
- Ajustar la intensidad de la luz
- Agrupar los dispositivos de iluminación y encenderlos, apagarlos o regularlos en grupo
- Configurar, memorizar y recuperar escenarios
- Configurar, memorizar y recuperar animaciones
- Ajustar los tiempos de fundido de escenarios y animaciones
- Utilizar el temporizador para encender y apagar escenarios o animaciones según fecha y hora
- Ajustar los colores
- Ajustar la temperatura del color
- Utilizar sensores de movimiento
- Ajustar la potencia de la señal Bluetooth para la geolocalización
- Tomar fotos de espacios o cargar diseños de iluminación y añadir el control de la iluminación directamente en la imagen
- Tener en cuenta el amanecer y el atardecer durante el ajuste del temporizador
- Obtener información acerca del estado del sistema
- Actualizar el firmware por el aire
- Actualizar las funciones del sistema por el aire
- Obtener apoyo durante la puesta en servicio mediante la app



Serie de aparatos para interiores de pared con lámparas de ahorro energético. La extrema rapidez y facilidad de instalación unida a la forma simple y elegante, le permiten a esta familia de productos ser utilizados en oficinas, halls, espacios abiertos.

Slimcover: producto de pared que se caracteriza por un efecto luminoso capaz de difuminar la profundidad del entorno. La luz de los productos Slimcover hace posible jugar con las dimensiones de los espacios, creando una profundidad óptica diferente de las dimensione auténtica del local, plasmando un efecto nuevo y diferente del real. De forma sobria, de materiales de gran valor. Apropiada para lugares como chalets y oficinas de lujo.

Cuerpo: de aluminio extruido.

LED: mantenimiento del flujo luminoso al 80%: 50.000h (L80B20). Factor de potencia >0,95.

Bajo pedido: versión con sistema avanzado de control domótico de la iluminación CASAMBI.
Para más información, consulte el capítulo *Componentes técnicos.*





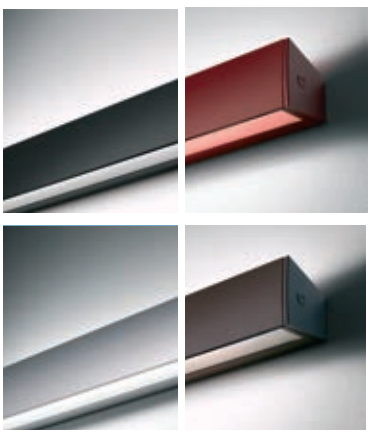

Bajo pedido: en versiones de color.



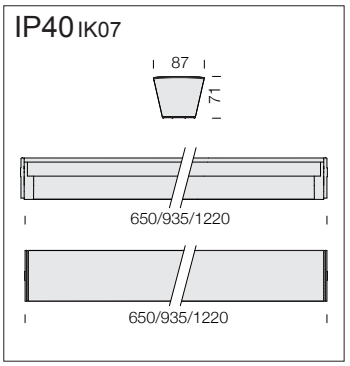

Slimcover White						
		CLD	CLD D-E (1h)	CLD D-DIG (DALI)		LÚMENES DE SALIDA (tq= 25 °C)
LED (700mA)	color	código	código	código	W tot	K - ølm (700mA) - CRI
LED 4 módulos	blanco	22**183710**-00		22**183710-1241**	**27**	3000K - 1856lm - CRI>80
LED 6 módulos		22**183810**-00		22**183810-1241**	**41**	3000K - 2784lm - CRI>80
LED 8 módulos		22**183910**-00	22**183910-94**	22**183910-1241**	**55**	3000K - 3713lm - CRI>80

IP40 IK07

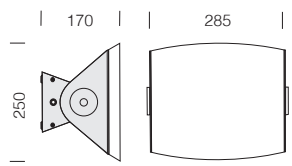

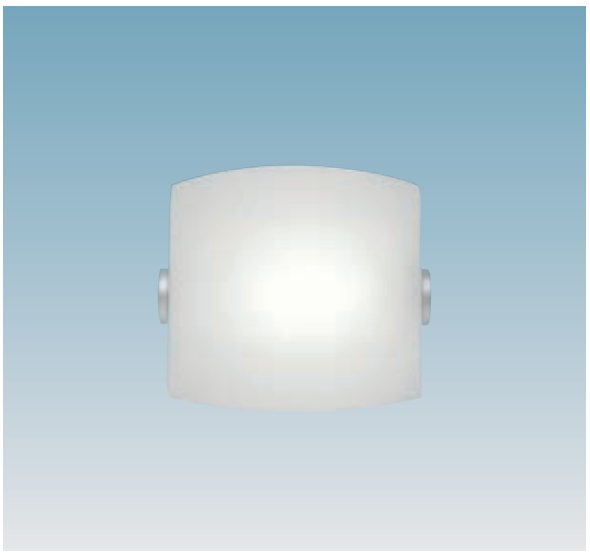

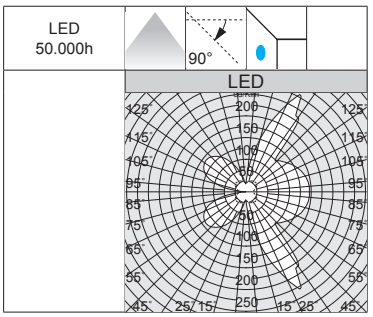

Cuerpo: d e aluminio extruido.

Reflector: orientable con plancha de policarbonato opal satinado.

LED: mantenimiento del flujo luminoso al 80%: 50.000h (L80B20). Factor de potencia >0,95.

Cover light 1 - redondo

		CLD		LÚMENES DE SALIDA (tq= 25 °C)	
LED	color	peso	código	W tot	K - ølm - CRI
LED 2 módulos	blanco	1,00	22**182011**-00	**10**	3000K - 643lm - CRI>80
	plata		22**182071**-00		

IP40 IK07

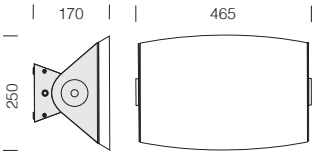



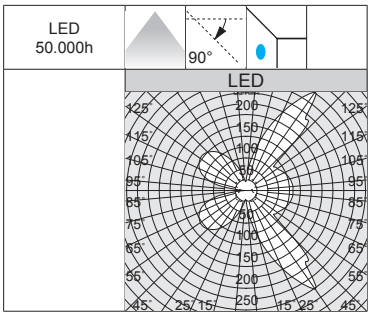

Cuerpo: d e aluminio extruido.

Reflector: orientable con plancha de policarbonato opal satinado.

LED: mantenimiento del flujo luminoso al 80%: 50.000h (L80B20). Factor de potencia >0,95.

Cover light 3 - redondo

		CLD		LÚMENES DE SALIDA (tq= 25 °C)	
LED	color	peso	código	W tot	K - ølm - CRI
LED 2 módulos	plata	1.50	22**182273**-00	**15**	3000K - 1134lm - CRI>80

Bajo pedido: versión en emergencia (3 horas).



IP40 IK07

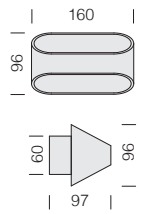

Curve es un aplique de pared ovalado equipado con LED de alta eficiencia; su diseño permite una emisión de luz directa/indirecta suave y uniforme.

Cuerpo: de aluminio barnizado, previsto para la instalación de pared.

LED: mantenimiento del flujo luminoso al 70%: 36.000h (L70B50). Factor de potencia >0,9.



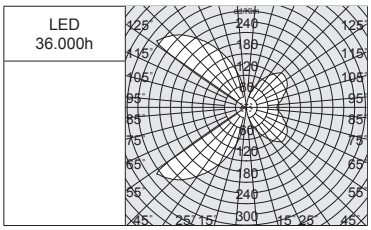



Curve					
		CLD			LÚMENES DE SALIDA (tq= 25 °C)
LED	color	peso	código	W tot	K - ølm - CRI
COB	blanco	0,50	220**84811**-00	**6**	3000K - 351lm - CRI>80



IP40 IK06

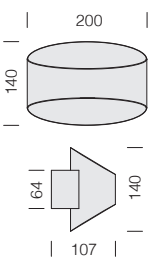

Cuerpo: de aluminio barnizado, previsto para la instalación de pared.

LED: mantenimiento del flujo luminoso al 80%: 50.000h (L80B50). Factor de potencia >0,9.



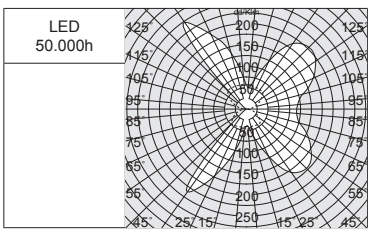



De serie con CCT SWITCH para la selección de la tonalidad de color 3000K - 4000K.

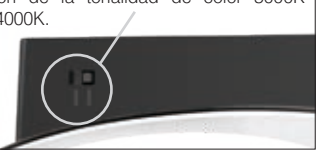

Curve BICOLOR - CCT SWITCH					
		CLD			LÚMENES DE SALIDA (tq= 25 °C)
LED	color	peso	código	W tot	K - ølm - CRI
SMD	negro/blanco	0,50	220**84832**-00	**8**	3000K - 390lm - CRI>80
					4000K - 430lm - CRI>80



La principal característica de esta luminaria es su tecnología de "cambio de tonalidad": mediante el selector integrado en el cuerpo, se puede elegir la temperatura de color preferida (3000K-4000K), adaptándose así a la mayoría de las instalaciones.

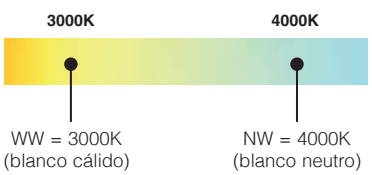



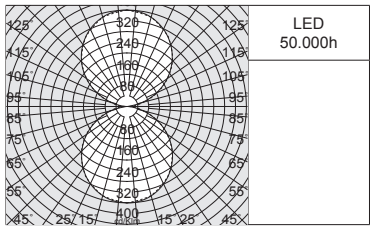





IP40 IK06

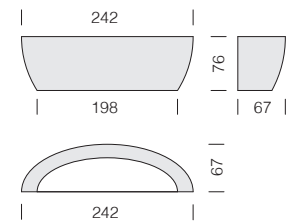

CurveLine es un aplique de pared de tamaño reducido; su diseño liso y compacto lo hace idóneo para la iluminación decorativa.

Cuerpo: de aluminio barnizado con difusor de policarbonato opal, previsto para la instalación de pared.

LED: mantenimiento del flujo luminoso al 80%: 50.000h (L80B50). Factor de potencia >0,9.

CurveLine

		CLD			LÚMENES DE SALIDA (tq= 25 °C)
LED	color	peso	código	W tot	K - ølm - CRI
SMD	blanco	0,60	220**36210**-00	**8**	3000K - 750lm - CRI>80

IP40 IK06

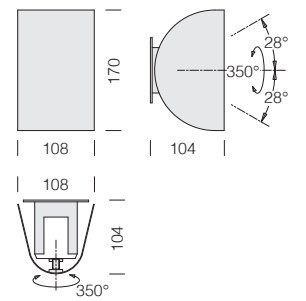



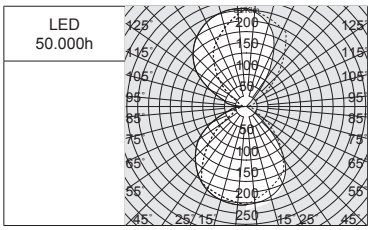



Taco es un aplique de pared pequeño e ideal para la iluminación directa/indirecta; fácil de instalar, está equipado con un doble eje giratorio que permite a la luminaria girar 350° sobre el eje horizontal y 28° sobre el eje vertical para apantallar la luz y crear sugestivos efectos luminosos.

Cuerpo: en chapa de acero barnizado con difusor de policarbonato opal, previsto para la instalación de pared.

LED: mantenimiento del flujo luminoso al 80%: 50.000h (L80B50). Factor de potencia >0,9.

Taco - orientable

		CLD			LÚMENES DE SALIDA (tq= 25 °C)
LED	color	peso	código	W tot	K - ølm - CRI
SMD	blanco	0,70	220**36110**-00	**8**	4000K - 700lm - CRI>80

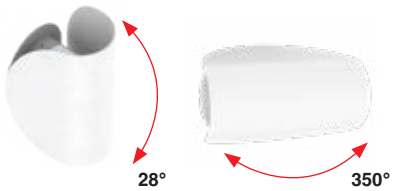

IP40 IK06

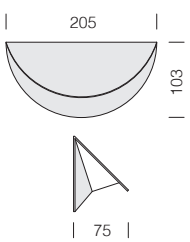



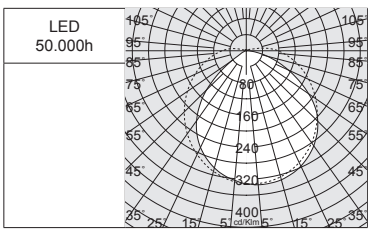



V Moon es un aplique de pared moderno y elegante ideal para instalar en cualquier ambiente que requiera una iluminación difusa y confortable.

Cuerpo: de aluminio barnizado con difusor de policarbonato opal, previsto para la instalación de pared.

LED: mantenimiento del flujo luminoso al 80%: 50.000h (L80B50). Factor de potencia >0,9.

V Moon

		CLD D			LÚMENES DE SALIDA (tq= 25 °C)
LED	color	peso	código	W tot	K - ølm - CRI
SMD	blanco	0,40	220**36010**-00	**10**	4000K - 700lm - CRI>80










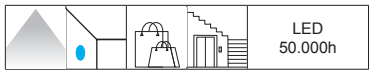



Versión de serie con: interruptor táctil para el encendido y atenuación por separado tanto del foco como de la retroiluminación, estante de apoyo para móvil en recarga e interfaz USB 5V 1500mA (uno por lado).



IP40 IK06

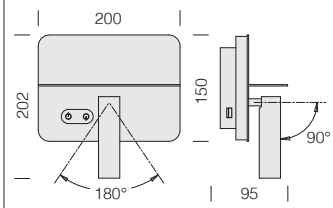

Buddy es un aplique de pared ideal para dormitorios, compuesto en la parte delantera por un foco orientable con óptica Comfort de 30° y en la parte trasera por un difusor de luz suave indirecta ideal para uso nocturno.

Cuerpo: aluminio barnizado con foco delantero orientable (en ambos ejes) y difusor de policarbonato ópalo para luz indirecta, estante para apoyar móviles/tabletas en recarga, preparado para instalación mural..

LED: mantenimiento del flujo luminoso al 80%: 50.000h (L80B50). Factor de potencia >0,9.

Buddy - orientable

		CLD D (TOUCH DIMM)			LÚMENES DE SALIDA (tq= 25 °C)
LED	color	peso	código	W tot	K - ølm - CRI
LED	blanco	0,80	220**36310**-00	**9**	BACKLIGHT: 4000K - 280lm - CRI>80 SPOT: 4000K - 340lm - **CRI>90** - 30°

El encendido separado y atenuado, gracias a los cómodos botones táctiles, proporciona una retroiluminación indirecta ideal como luz nocturna, mientras que el foco orientable, gracias a la óptica antideslumbrante, proporciona una luz agradable para la lectura.

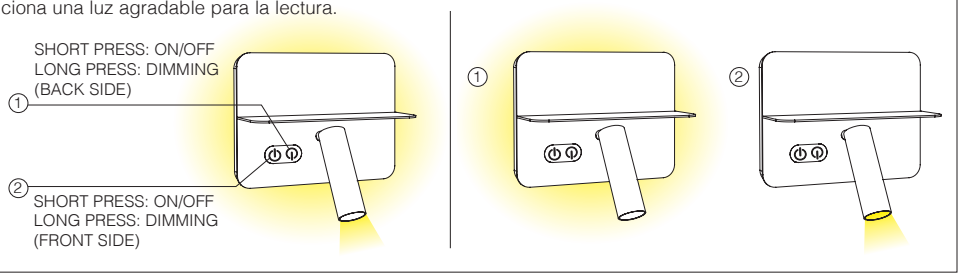

IP40 IK08

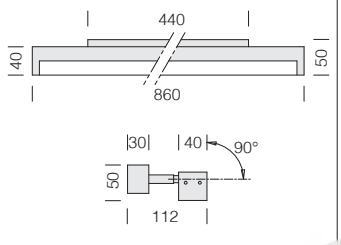



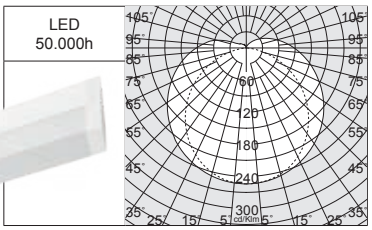



Roby 2.0, aplique de pared de diseño moderno, ideal para la iluminación del espejo del baño o puede utilizarse como luz de acento para los elementos de decoración vertical.

Cuerpo: de aluminio barnizado con difusor de policarbonato opal, previsto para la instalación de pared.

LED: mantenimiento del flujo luminoso al 80%: 50.000h (L80B50). Factor de potencia >0,9.

Roby 2.0 - orientable					
		CLD			LÚMENES DE SALIDA (tq= 25 °C)
LED	color	peso	código	W tot	K - ølm - CRI
SMD	blanco	0,90	220**85710**-00	**15**	4000K - 1733lm - CRI>80

Posibilidad de orientar el cuerpo luminoso sobre el eje vertical para una iluminación más difusa.

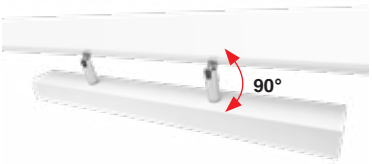

IP54 IK08

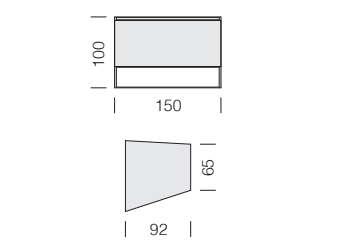

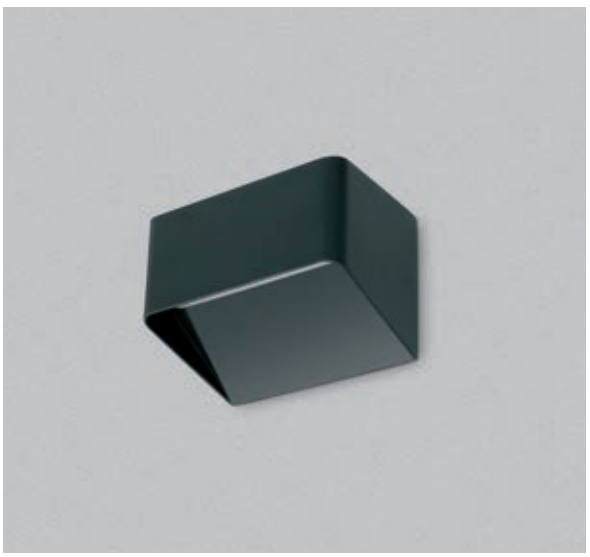

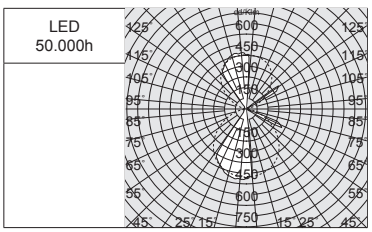

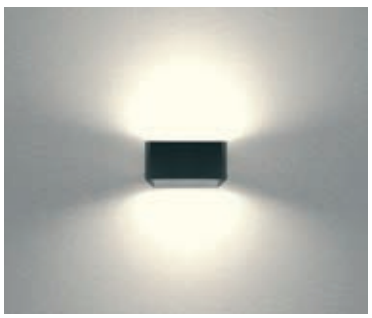

Solus es un aplique de pared con un diseño lineal y dimensiones compactas; su alto grado de protección (IP54) lo hace ideal para aplicaciones de iluminación interior y exterior.

Cuerpo: de aluminio barnizado con difusor de policarbonato opal, previsto para la instalación de pared.

LED: mantenimiento del flujo luminoso al 80%: 50.000h (L80B50). Factor de potencia >0,9.

Solus					
		CLD			LÚMENES DE SALIDA (tq= 25 °C)
LED	color	peso	código	W tot	K - ølm - CRI
SMD	negro	0,70	220**36430**-00	**10**	3000K - 900lm - CRI>80





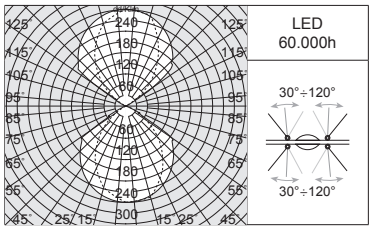

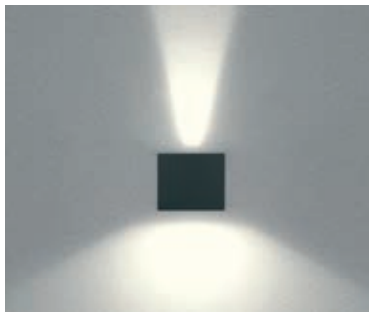

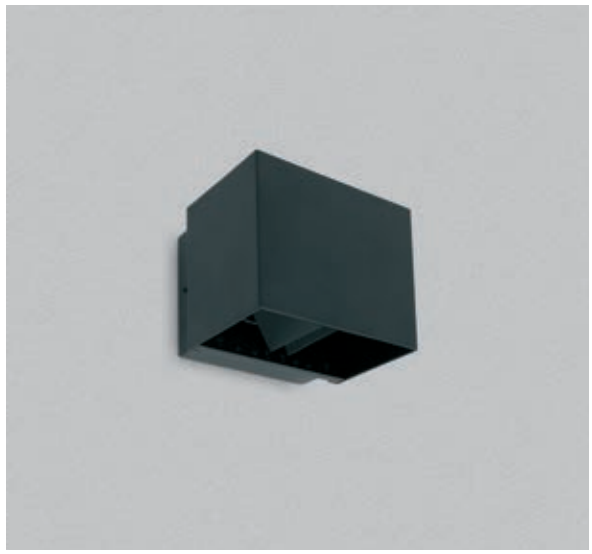

IP65 IK06

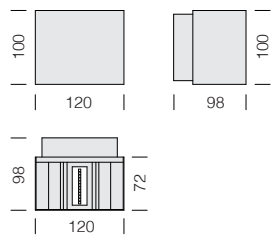

Hecto es un aplique de pared que proporciona una amplia gama de efectos de luz mediante la regulación de las aletas, que permiten obtener el haz de luz deseado con un rango que va de 30° a 120°; el alto grado de protección (IP65) lo hace ideal para aplicaciones de iluminación interior y exterior.

Cuerpo: de aluminio barnizado con difusor de policarbonato transparente, previsto para la instalación de pared.

LED: mantenimiento del flujo luminoso al 80%: 60.000h (L80B10). Factor de potencia >0,9.

Hecto - orientable					
		CLD			**LÚMENES DE SALIDA (tq= 25 °C)**
LED	color	peso	código	**W tot**	K - ølm - CRI
SMD	negro	0,50	220**36830**-00	**10**	3000K - 830lm - CRI>80

120°
90°
60°
30°

Posibilidad de elegir la apertura del haz de luz directo e indirecto (30°÷120°) mediante las aletas de regulación integradas.



IP65 IK06

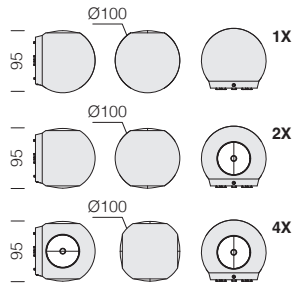

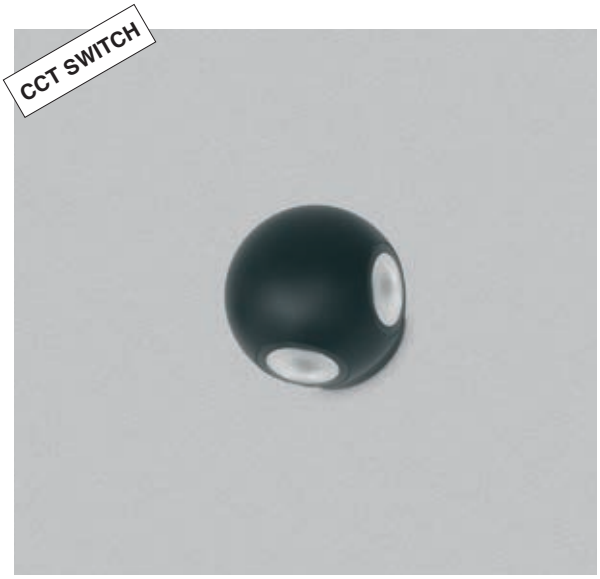

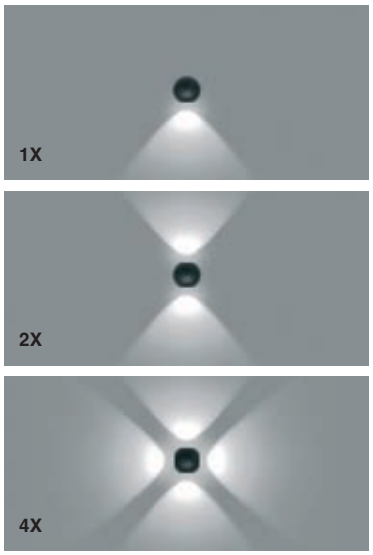

Light ball es un aplique de pared diseñado como elemento decorativo; las lentes, estratégicamente colocadas alrededor de su superficie, crean sugerentes juegos de luz. Su alto grado de protección (IP65) lo hace ideal para aplicaciones de iluminación interior y exterior.

Cuerpo: de aluminio barnizado con lentes de policarbonato transparente, previsto para la instalación de pared.

LED: mantenimiento del flujo luminoso al 80%: 60.000h (L80B10). Factor de potencia >0,9.

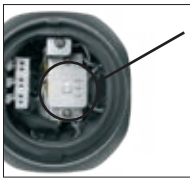

De serie con CCT SWITCH para la selección de la tonalidad de color 3000K - 4000K - 5700K.

Light ball - CCT SWITCH

		CLD			LÚMENES DE SALIDA (tq= 25 °C)
LED	color	peso	código	W tot	K - ølm - CRI
COB 1X	negro	0,60	220**33130**-00	**3**	3000K - 267lm - CRI>80
					4000K - 296lm - CRI>80
					5700K - 307lm - CRI>80
COB 2X	negro	0,60	220**33131**-00	**6**	3000K - 625lm - CRI>80
					4000K - 720lm - CRI>80
					5700K - 718lm - CRI>80
COB 4X	negro	0,60	220**33132**-00	**8**	3000K - 753lm - CRI>80
					4000K - 844lm - CRI>80
					5700K - 870lm - CRI>80

IP65 IK06

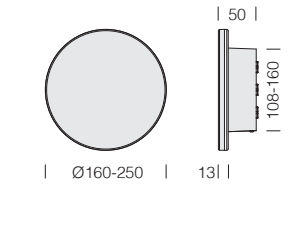

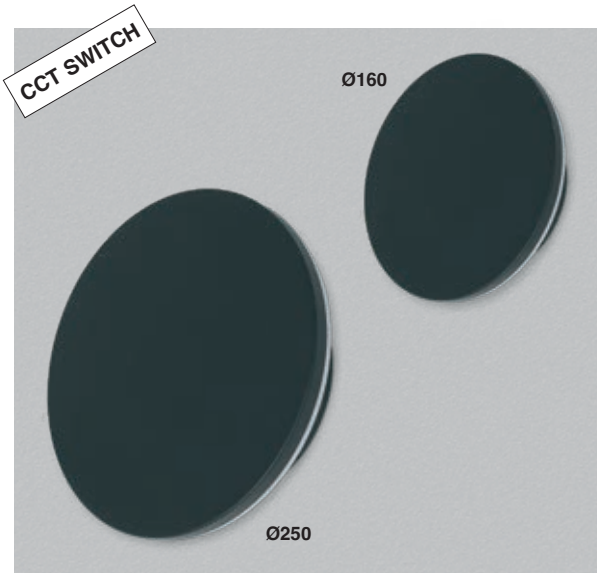

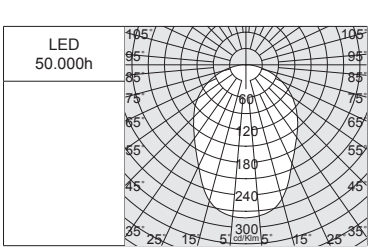

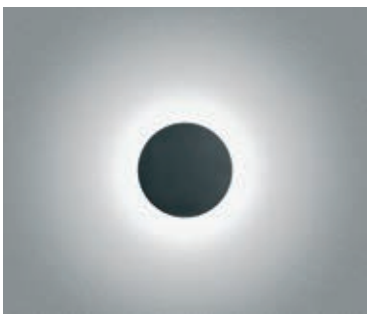

Button es un aplique de pared caracterizado por un diseño elegante y contemporáneo, ideal para integrarse armoniosamente en cualquier contexto arquitectónico, gracias también a su distribución luminosa brillante y uniforme; su alto grado de protección (IP65) lo hace ideal para aplicaciones de iluminación interior y exterior.

Cuerpo: de aluminio barnizado versión con difusor de policarbonato opal, previsto para la instalación de pared.

LED: mantenimiento del flujo luminoso al 80%: 50.000h (L80B50). Factor de potencia >0,9.

Button - CCT SWITCH

		CLD				LÚMENES DE SALIDA (tq= 25 °C)
LED	color	peso	Ø	código	W tot	K - ølm - CRI
SMD	negro	0,50	160	220**33030**-00	**8**	3000K - 532lm - CRI>80
						4000K - 594lm - CRI>80
						5700K - 589lm - CRI>80
SMD	negro	1,00	250	220**33031**-00	**15**	3000K - 1086lm - CRI>80
						4000K - 1196lm - CRI>80
						5700K - 1131lm - CRI>80

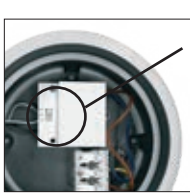

De serie con CCT SWITCH para la selección de la tonalidad de color 3000K - 4000K - 5700K.

La principal característica de esta luminaria es su tecnología de "cambio de tonalidad": mediante el selector integrado en el cuerpo, se puede elegir la temperatura de color preferida (3000K-4000K-5700K), adaptándose así a la mayoría de las instalaciones.

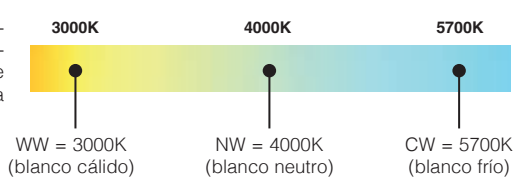

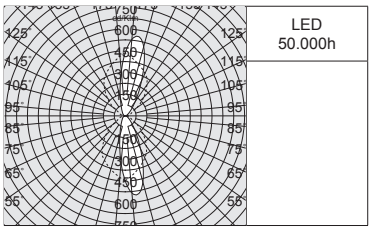

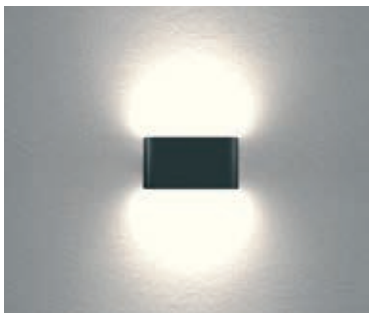

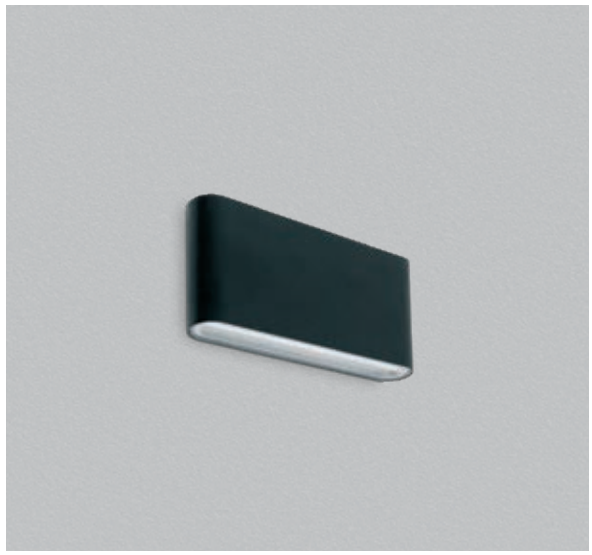

IP65 IK08

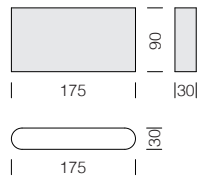

Flat es un aplique de pared con un diseño ultrafino que, gracias a sus reducidas dimensiones, se integra fácilmente en cualquier contexto arquitectónico; su alto grado de protección (IP65) lo hace ideal para aplicaciones de iluminación interior y exterior.

Cuerpo: de aluminio barnizado versión con lente wallwasher de policarbonato transparente, previsto para la instalación de pared.

LED: mantenimiento del flujo luminoso al 80%: 50.000h (L80B50). Factor de potencia >0,9.

Flat 1 - con lente WALLWASHER

		CLD			LÚMENES DE SALIDA (tq= 25 °C)
LED	color	peso	código	W tot	K - ølm - CRI
SMD	negro	0,60	220**36530**-00	**10**	3000K - 940lm - CRI>80



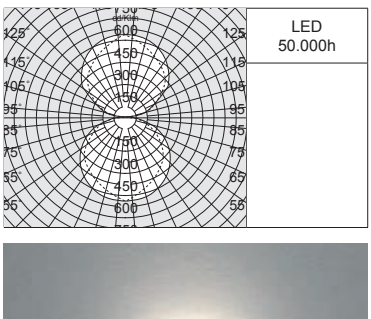

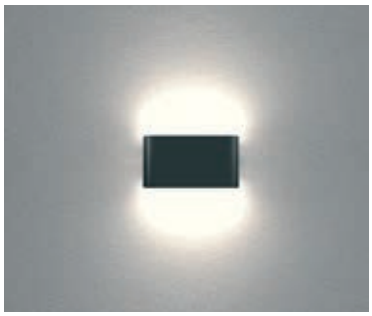

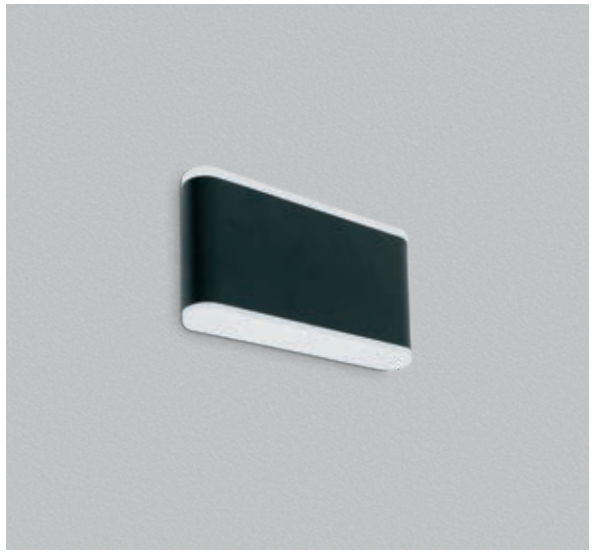

IP65 IK08

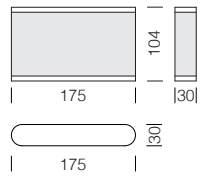

Cuerpo: de aluminio barnizado versión con difusor de policarbonato opal, previsto para la instalación de pared.

LED: mantenimiento del flujo luminoso al 80%: 50.000h (L80B50). Factor de potencia >0,9.

Flat 2 - con difusor

		CLD			LÚMENES DE SALIDA (tq= 25 °C)
LED	color	peso	código	W tot	K - ølm - CRI
SMD	negro	0,60	220**36630**-00	**10**	3000K - 730lm - CRI>80



IP65 IK06

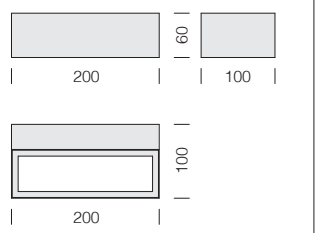

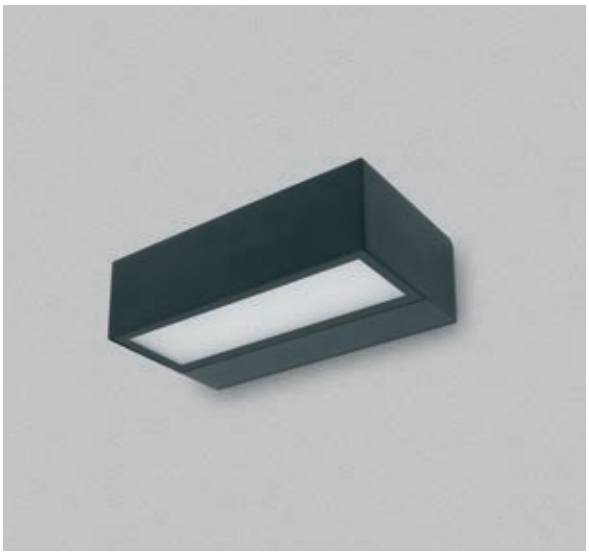

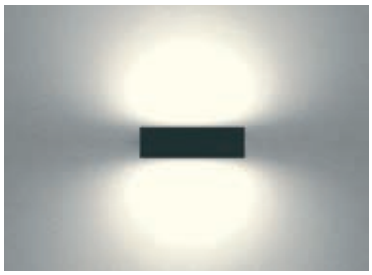

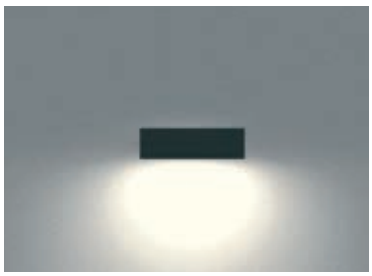

Tile es un aplique de pared con un diseño lineal y dimensiones compactas equipado con un reflector especial para efectos de luz "wallwasher"; su alto grado de protección (IP65) lo hace ideal para aplicaciones de iluminación interior y exterior.

Cuerpo: de aluminio barnizado con difusor de vidrio opal, previsto para la instalación de pared.

LED: mantenimiento del flujo luminoso al 80%: 60.000h (L80B10). Factor de potencia >0,9.

Tile - WALLWASHER

		CLD			LÚMENES DE SALIDA (tq= 25 °C)
LED	color	peso	código	W tot	K - ølm - CRI
SMD	negro	0,80	220**36730**-00	**10**	3000K - 632lm - CRI>80

Tile - WALLWASHER - luz directa

		CLD			LÚMENES DE SALIDA (tq= 25 °C)
LED	color	peso	código	W tot	K - ølm - CRI
SMD	negro	0,80	220**36731**-00	**10**	3000K - 670lm - CRI>80

IP65 IK06

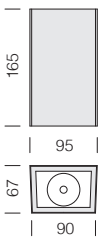

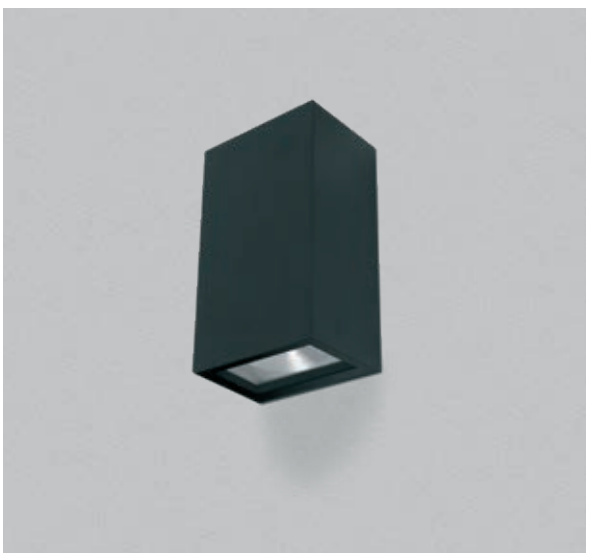

LED 60.000h

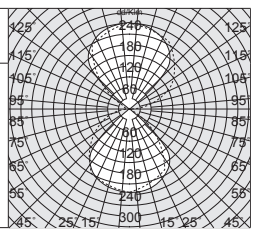

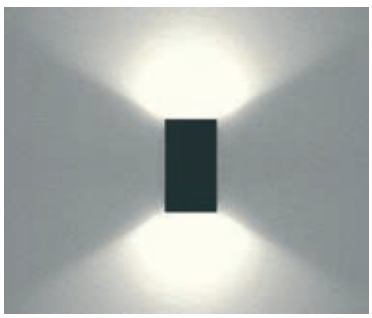

Vertical Line es un aplique de pared con dimensiones compactas; su diseño permite una emisión de luz directa/indirecta suave y uniforme. Su alto grado de protección (IP65) lo hace ideal para aplicaciones de iluminación interior y exterior.

Cuerpo: de aluminio barnizado con difusor de vidrio, previsto para la instalación de pared.

LED: mantenimiento del flujo luminoso al 80%: 60.000h (L80B10). Factor de potencia >0,9.

Vertical Line

		CLD			LÚMENES DE SALIDA (tq= 25 °C)
LED	color	peso	código	W tot	K - ølm - CRI
COB	negro	0,70	220**36930**-00	**10**	3000K - 940lm - CRI>80





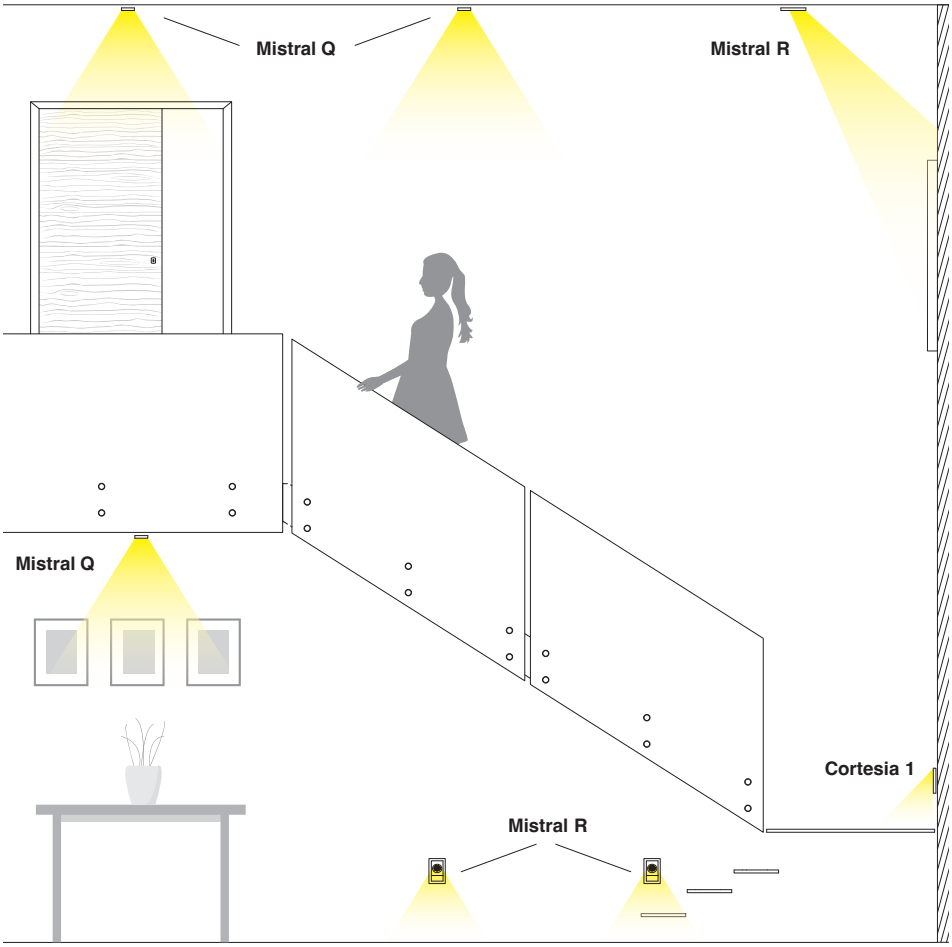

Los focos empotrados **Cortesia y Mistral** son ideales para la iluminación de zonas de paso, como luz de cortesía o ambientación. Cada una de estas zonas necesita una luz adecuada, que la realce y que, al mismo tiempo, garantice seguridad y confort.

Mistral, ejemplos de instalación:

• las **versiones Q** empotradas al techo realzan los entornos y los elementos que se encuentran allí.

• las **versiones R** instaladas en la pared son ideales para iluminar pasillos, zonas de paso y escalinatas, creando un ambiente elegante y seguro; instaladas en el techo, son ideales como iluminación de acento para elementos de decoración verticales gracias a la posibilidad de orientar el haz de luz.

- fácil de instalar en paredes/techos, incluso en placas de yeso, gracias a los resortes empotrados.
- equipado con LED CRI 90 - 3000K de alta eficiencia, bajo consumo que garantiza luz cálida y acogedora.
- ideal para instalar en casas, oficinas, tiendas, supermercados, bares, cafés, salas de exposiciones, salones, museos, restaurantes, etc. También es adecuado para dormitorios, hoteles, pasillos y escaleras.

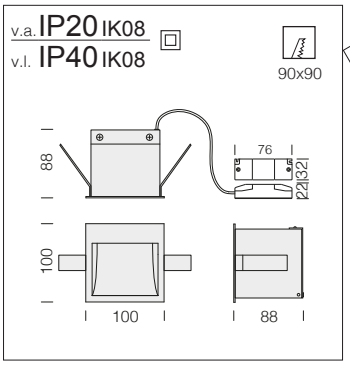

Cuerpo: de chapa de acero con muelles para empotrar.

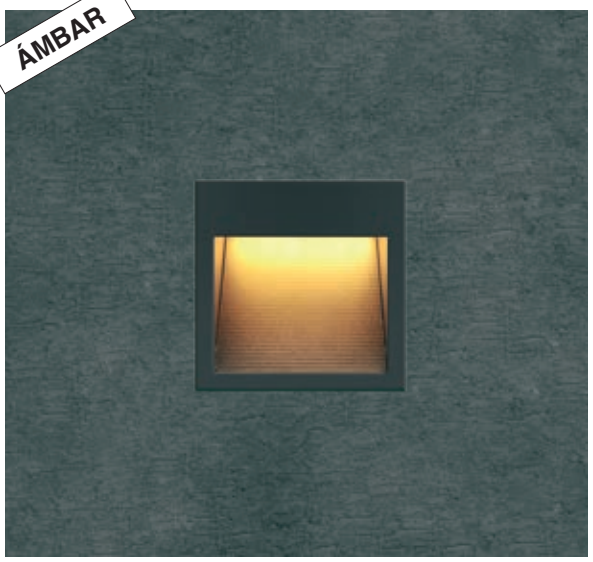





Cortesia 1 - ÁMBAR					
		CLD			LÚMENES DE SALIDA (tq= 25 °C)
LED	color	peso	código	W tot	K - ølm - CRI
LED	negro	0,40	220**84511-73**	**2**	2200K - 7lm - **ÁMBAR**

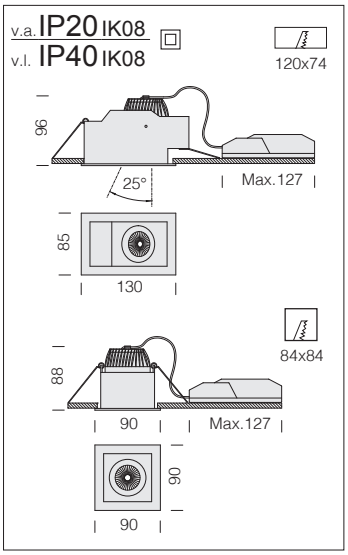

Cuerpo: de aluminio con muelles para empotrar y Mistral R con módulo LED regulable hasta 25°.

Lente: en PMMA de alta eficiencia con un coeficiente de deslumbramiento muy bajo.

LED: mantenimiento del flujo luminoso al 80%: 50.000h (L80B20). Factor de potencia >0,9.

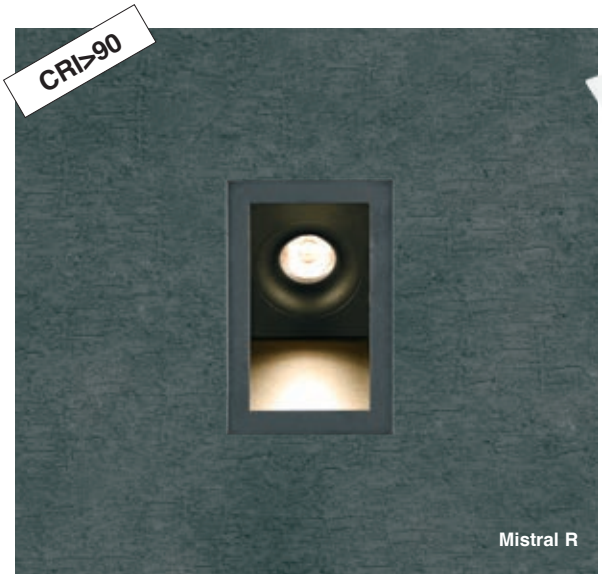

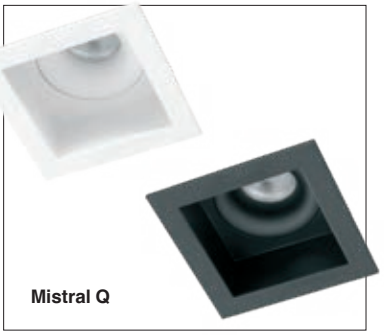

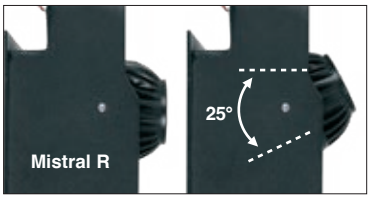

Mistral R - orientable					
		CLD			LÚMENES DE SALIDA (tq= 25 °C)
LED	color	peso	código	W tot	K - ølm - CRI - grados
LED	blanco	0,70	220**84513**-00	**10**	3000K - 800lm - **CRI>90** - 40°
	negro		220**84533**-00		
Se instala directamente en paredes/techo de cartón-yeso.					

Mistral Q - fijo					
		CLD			LÚMENES DE SALIDA (tq= 25 °C)
LED	color	peso	código	W tot	K - ølm - CRI - grados
LED	blanco	0,60	220**84514**-00	**10**	3000K - 800lm - **CRI>90** - 40°
	negro		220**84534**-00		
Se instala directamente en paredes/techo de cartón-yeso.					





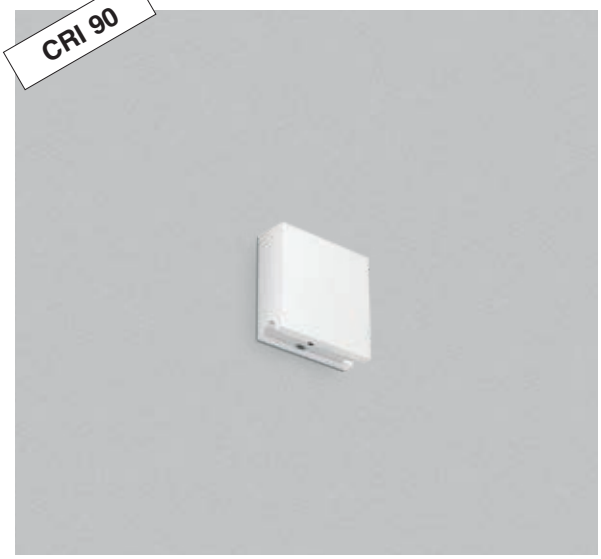

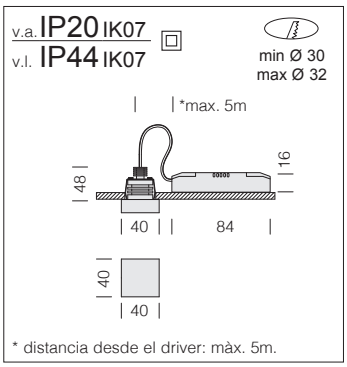

Focos para empotrar, extremadamente simples de instalar. Ideal para zonas de paso y escaleras.

Cuerpo: de aluminio con muelles para empotrar.

Lente: direccional, de alta eficiencia con un coeficiente de deslumbramiento muy bajo.

LED: mantenimiento del flujo luminoso al 80%: 50.000h (L80B20).

Bajo pedido: versión 2700K-6500K.

Pathway Q

		CLD			LÚMENES DE SALIDA (tq= 25 °C)
LED	color	peso	código	W tot	K - ølm - CRI
LED	blanco	0,10	220**35310**-00	**3**	4000K - 60lm - **CRI 90**
	negro		220**35330**-00		
	alum.oxid. nat		220**35370**-00		
LED	blanco	0,10	220**35310-39**	**3**	3000K - 57lm - **CRI 90**
	negro		220**35330-39**		
	alum.oxid. nat		220**35370-39**		





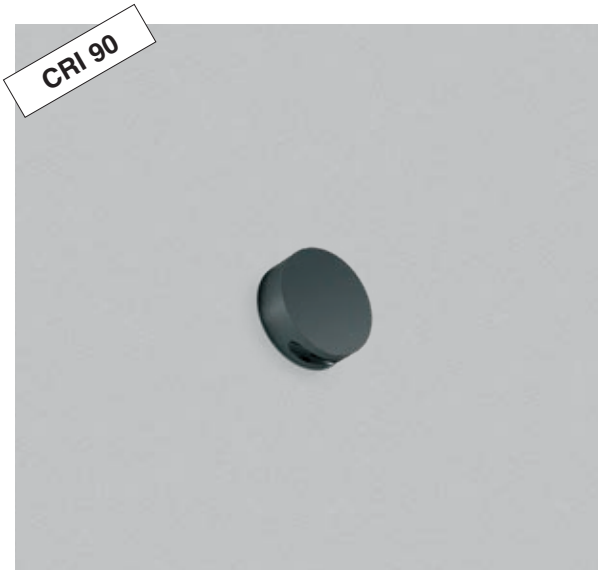

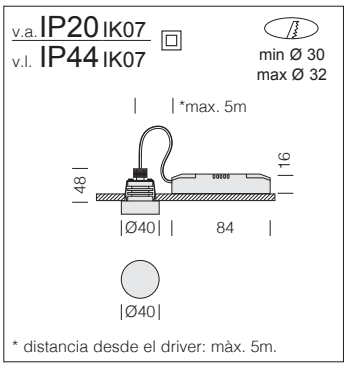

Focos para empotrar, extremadamente simples de instalar. Ideal para zonas de paso y escaleras.

Cuerpo: de aluminio con muelles para empotrar.

Lente: direccional, de alta eficiencia con un coeficiente de deslumbramiento muy bajo.

LED: mantenimiento del flujo luminoso al 80%: 50.000h (L80B20).

Bajo pedido: versión 2700K-6500K.

Pathway R

		CLD			LÚMENES DE SALIDA (tq= 25 °C)
LED	color	peso	código	W tot	K - ølm - CRI
LED	blanco	0,10	220**35410**-00	**3**	4000K - 60lm - **CRI 90**
	negro		220**35430**-00		
	alum.oxid. nat		220**35470**-00		
LED	blanco	0,10	220**35410-39**	**3**	3000K - 57lm - **CRI 90**
	negro		220**35430-39**		
	alum.oxid. nat		220**35470-39**		

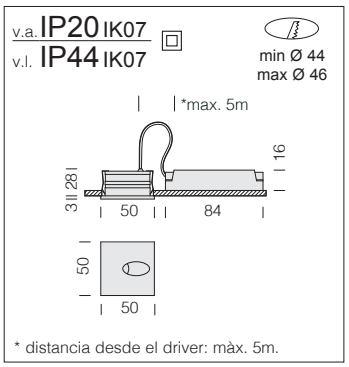

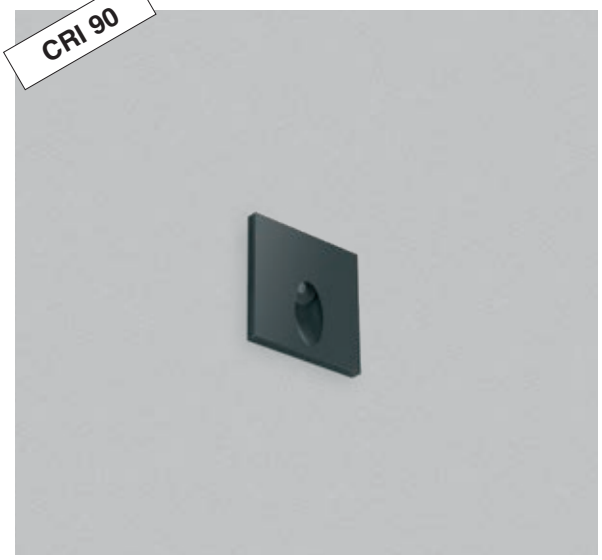





Focos para empotrar, extremadamente simples de instalar. Ideal para zonas de paso.

Cuerpo: de aluminio con muelles para empotrar.

Lente: direccional, de alta eficiencia con un coeficiente de deslumbramiento muy bajo.

LED: mantenimiento del flujo luminoso al 80%: 50.000h (L80B20).

Bajo pedido: versión 2700K-6500K.

Pathway Q1

		CLD			LÚMENES DE SALIDA (tq= 25 °C)
LED	color	peso	código	W tot	K - ølm - CRI
LED	blanco	0,10	220**35311**-00	**3**	4000K - 125lm - **CRI 90**
	negro		220**35331**-00		
	alum.oxid. nat		220**35371**-00		
LED	blanco	0,10	220**35311-39**	**3**	3000K - 120lm - **CRI 90**
	negro		220**35331-39**		
	alum.oxid. nat		220**35371-39**		

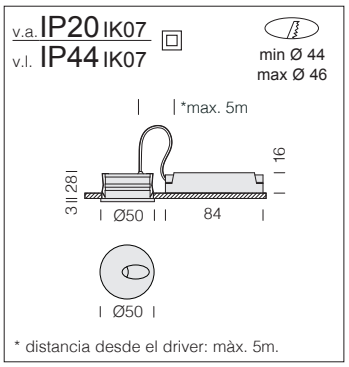



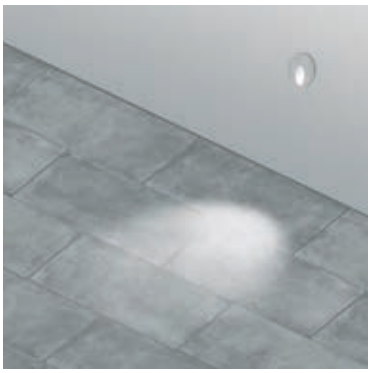



Focos para empotrar, extremadamente simples de instalar. Ideal para zonas de paso.

Cuerpo: de aluminio con muelles para empotrar.

Lente: direccional, de alta eficiencia con un coeficiente de deslumbramiento muy bajo.

LED: mantenimiento del flujo luminoso al 80%: 50.000h (L80B20).

Bajo pedido: versión 2700K-6500K.

Pathway R1

		CLD			LÚMENES DE SALIDA (tq= 25 °C)
LED	color	peso	código	W tot	K - ølm - CRI
LED	blanco	0,10	220**35411**-00	**3**	4000K - 125lm - **CRI 90**
	negro		220**35431**-00		
	alum.oxid. nat		220**35471**-00		
LED	blanco	0,10	220**35411-39**	**3**	3000K - 120lm - **CRI 90**
	negro		220**35431-39**		
	alum.oxid. nat		220**35471-39**		



Aplique LED de plafón, con un diseño moderno y ultrafino, de forma redonda y cuadrada, que se instala fácilmente en el techo/pared. Gracias a una iluminación suave y extensiva, y a su retroiluminación, es ideal para crear efectos de luz decorativos. Cosmic es una solución de mobiliario que encaja perfectamente en salas de espera de hoteles, zonas de paso de centros comerciales, entradas de restaurantes o despachos de ejecutivos.



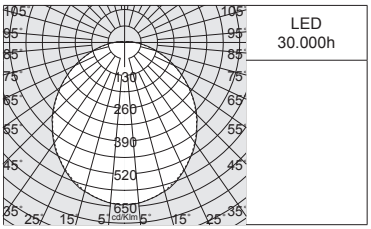





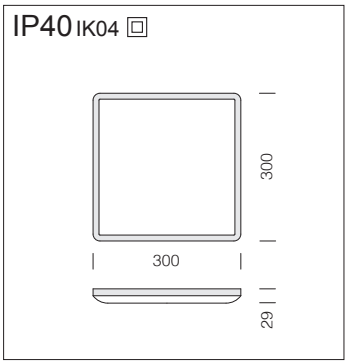

Cuerpo/diffusor: de material termoplástico resistente a los pequeños golpes; previsto para la instalación de pared/ techo.

LED: mantenimiento del flujo luminoso al 80%: 30.000h (L80B10). Factor de potencia >0,9. Clasificación riesgo fotobiológico: Grupo exento.

Cosmic Q - DECOR LINE

		CLD				LÚMENES DE SALIDA (tq= 25 °C)
LED	color	peso	mm	código	W tot	K - ølm - CRI
LED	blanco	0,80	300x300	220**46210**-00	**18**	4000K - 1620lm - CRI>80

IP54 IK04

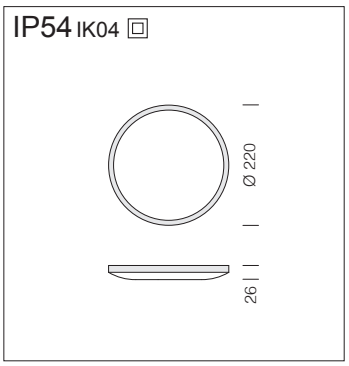



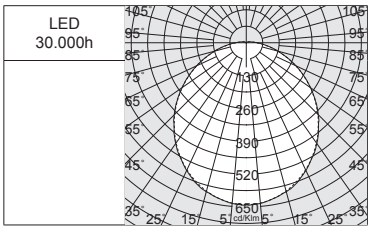



Cuerpo/diffusor: de material termoplástico resistente a los pequeños golpes; previsto para la instalación de pared/ techo.

LED: mantenimiento del flujo luminoso al 80%: 30.000h (L80B10). Factor de potencia >0,9. Clasificación riesgo fotobiológico: Grupo exento.

Cosmic R - CCT SWITCH - DECOR LINE

		CLD				LÚMENES DE SALIDA (tq= 25 °C)
LED	color	peso	Ø mm	código	W tot	K - ølm - CRI
LED	blanco	0,70	220	220**46313**-00	**18**	3000K - 1589lm - CRI>80
						4000K - 1877lm - CRI>80
						5700K - 1709lm - CRI>80

IP54 IK04

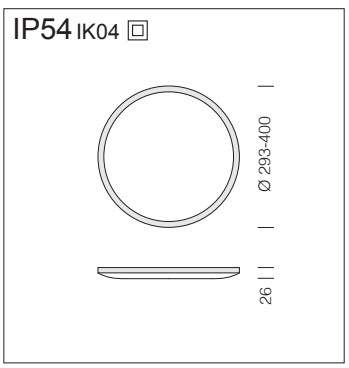



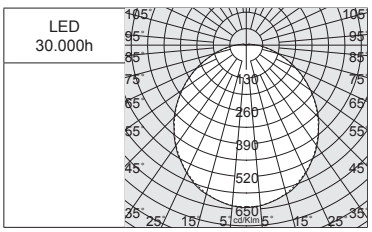

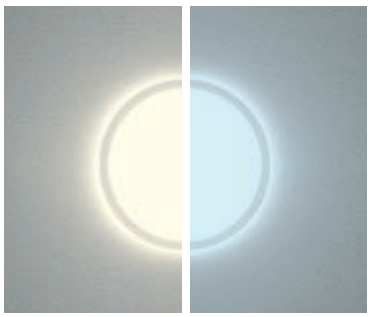

Cuerpo/diffusor: de material termoplástico resistente a los pequeños golpes; previsto para la instalación de pared/ techo.

LED: mantenimiento del flujo luminoso al 80%: 30.000h (L80B10). Factor de potencia >0,9. Clasificación riesgo fotobiológico: Grupo exento.

Cosmic R - CCT SWITCH - DECOR LINE

		CLD				LÚMENES DE SALIDA (tq= 25 °C)
LED	color	peso	Ø mm	código	W tot	K - ølm - CRI
LED	blanco	0,70	293	220**46311**-00	**24**	3000K - 2427lm - CRI>80
						4000K - 2734lm - CRI>80
						5700K - 2574lm - CRI>80
LED	blanco	0.90	400	220**46312**-00	**36**	3000K - 3835lm - CRI>80
						4000K - 4340lm - CRI>80
						5700K - 4051lm - CRI>80

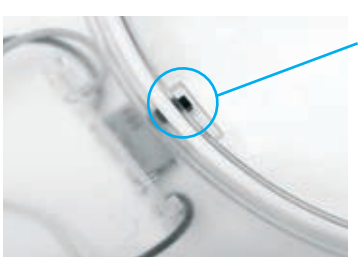

La principal característica de esta luminaria es su tecnología de "cambio de tonalidad": mediante el selector integrado en el cuerpo, se puede elegir la temperatura de color preferida (3000K-4000K-5700K), adaptándose así a la mayoría de las instalaciones.

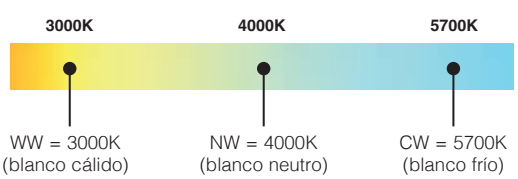



IP40 IK03

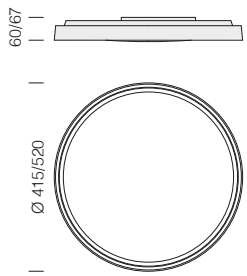



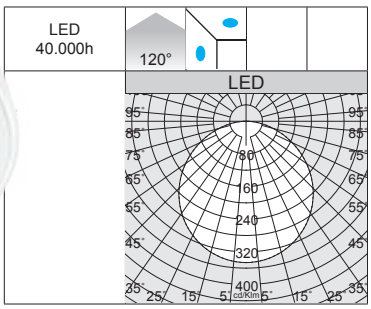

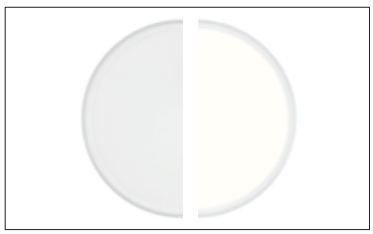

Rond luminaria de plafón con múltiples posibilidades decorativas, ideal para crear efectos luminosos en el sector de la hostelería.

Cuerpo: de ABS; previsto para la instalación de pared/ techo.

Diffusor: de policarbonato antideslumbramiento, irrompible y autoextinguible.

LED: mantenimiento del flujo luminoso al 80%: 40.000h (L80B20). Factor de potencia >0,9.

Rond 415 - CCT MULTICOLOR

		CLD				LÚMENES DE SALIDA (tq= 25 °C)
LED	color	peso	Ø mm	código	W tot	K - ølm - CRI
LED	blanco	1,70	415	220**46410**-00	**24+8**	3000K - 1425lm - CRI>80
						4000K - 1500lm - CRI>80
						5700K - 1500lm - CRI>80

Rond 520 - CCT MULTICOLOR

		CLD				LÚMENES DE SALIDA (tq= 25 °C)
LED	color	peso	Ø mm	código	W tot	K - ølm - CRI
LED	blanco	1,70	520	220**46411**-00	**45+12**	3000K - 2565m - CRI>80
						4000K - 2700lm - CRI>80
						5700K - 2700lm - CRI>80



A través del mando a distancia de serie incluido en el paquete es posible:
- encender o apagar la luz perimetral (sólo 3000K)
- cambiar de luz cálida (3000K) a luz neutra (4000K) o fría (5700K)
- regular la intensidad luminosa (luz perimetral no regulable)

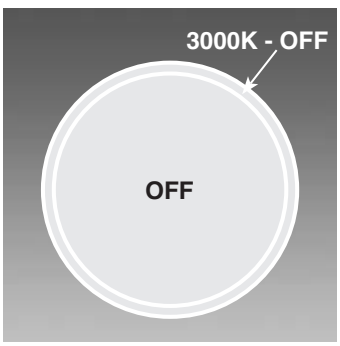

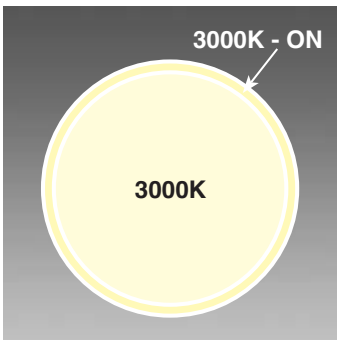

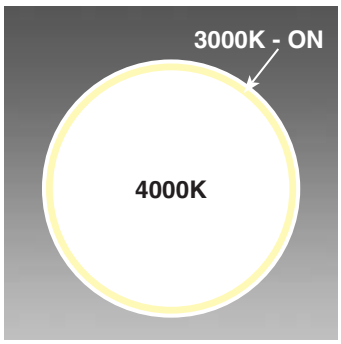

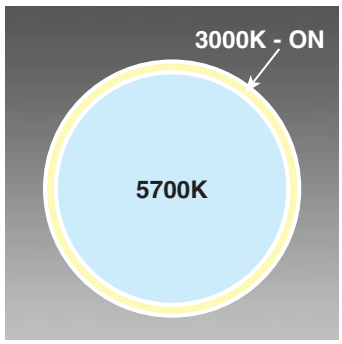

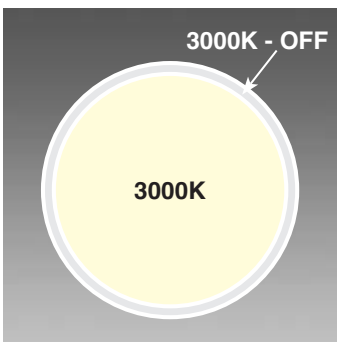

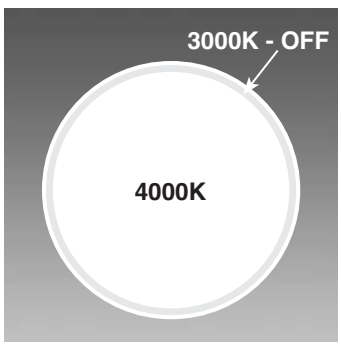

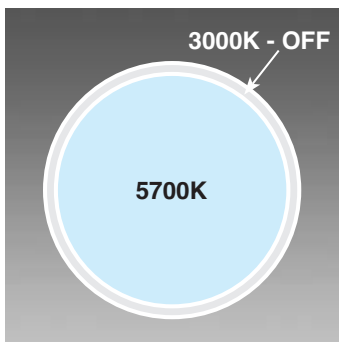

La principal característica de esta luminaria es su tecnología de "cambio de tonalidad": mediante el mando a distancia incluido en el paquete, se puede elegir la temperatura de color preferida (3000K-4000K-5700K), adaptándose así a la mayoría de las instalaciones.

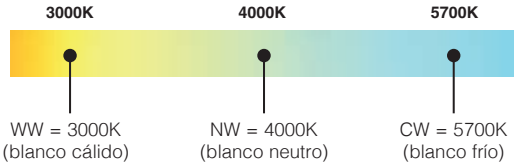

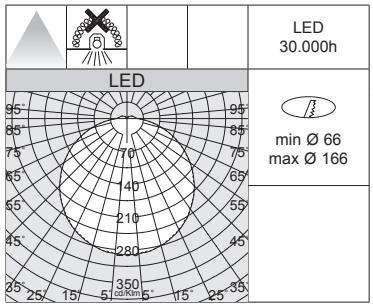

175X175mm



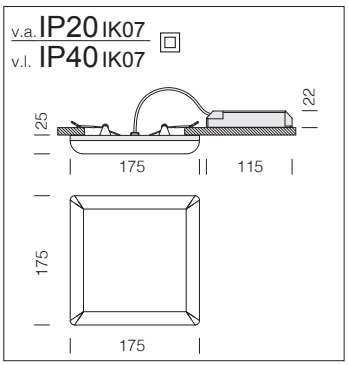

Cuerpo/disipador: de aluminio fundido a presión.

Diffusor: de policarbonato antideslumbramiento, irrompible y autoextinguible.

Equipamiento: completo con soporte de fijación ajustable para instalación empotrada.

LED: mantenimiento del flujo luminoso al 80%: 30.000h (L80B20).
Factor de potencia >0,9.
Clasificación riesgo fotobiológico: Grupo exento.

Mini Pastilla Q

		CLD				LÚMENES DE SALIDA (tq= 25 °C)
LED	color	peso	mm	código	W tot	K - ølm - CRI
LED	blanco	0,30	175x175	220**46010**-00	**24**	3000K - 2210lm - CRI>80

Mini Pastilla es una luminaria LED de alta eficiencia, ideal para reemplazar productos con lámparas convencionales para todo tipo de aplicaciones; gracias al soporte de fijación ajustable, puede instalarse empotrada en orificios con un diámetro que va de 66 mm a 166 mm.

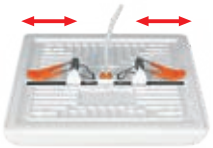

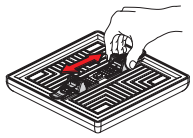

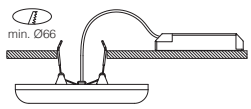

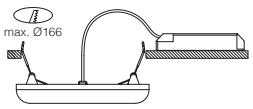

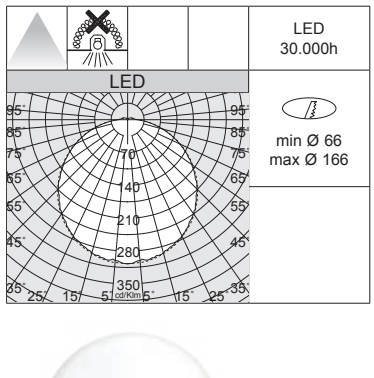

Ø175mm



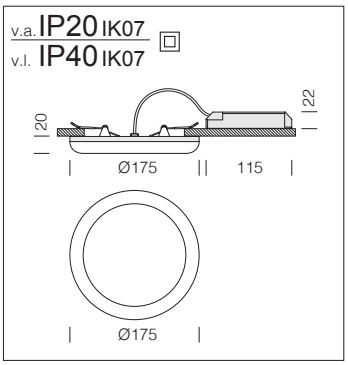

Cuerpo/disipador: de aluminio fundido a presión.

Diffusor: de policarbonato antideslumbramiento, irrompible y autoextinguible.

Equipamiento: completo con soporte de fijación ajustable para instalación empotrada.

LED: mantenimiento del flujo luminoso al 80%: 30.000h (L80B20).
Factor de potencia >0,9.
Clasificación riesgo fotobiológico: Grupo exento.

Mini Pastilla

		CLD				LÚMENES DE SALIDA (tq= 25 °C)
LED	color	peso	Ø mm	código	W tot	K - ølm - CRI
LED	blanco	0,30	175	220**46110**-00	**24**	3000K - 2308lm - CRI>80

Mini Pastilla es una luminaria LED de alta eficiencia, ideal para reemplazar productos con lámparas convencionales para todo tipo de aplicaciones; gracias al soporte de fijación ajustable, puede instalarse empotrada en orificios con un diámetro que va de 66 mm a 166 mm.

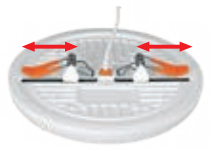



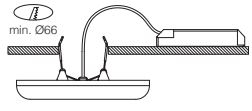

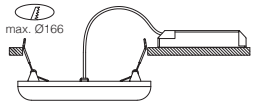

IP65 IK07

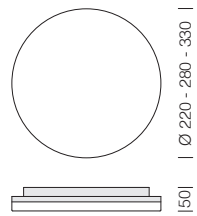



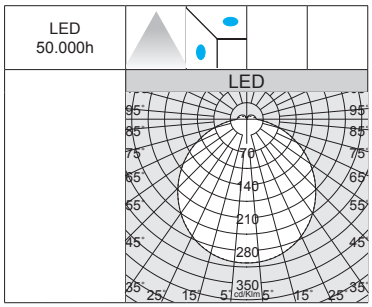

Cuerpo: de policarbonato irrompible y autoextinguible.

Difusor: de policarbonato antideslumbramiento, irrompible y autoextinguible.

Equipamiento: con fijaciones para la instalación en techos/pared.

LED: mantenimiento del flujo luminoso al 80%: 30.000h (L80B20).
Factor de potencia >0,9.
Clasificación riesgo fotobiológico: Grupo exento.

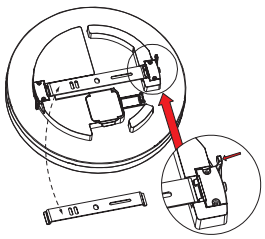

Pastilla						
		CLD				LÚMENES DE SALIDA (tq= 25 °C)
LED	color	peso	Ø mm	código	W tot	K - ølm - CRI
(1) LED	blanco	0,60	220	220**42510**-00	15	3000K - 1328lm - CRI>80
				220**42511**-00		4000K - 1444lm - CRI>80
(2) LED	blanco	0,80	280	220**42512**-00	18	3000K - 1651lm - CRI>80
				220**42513**-00		4000K - 1796lm - CRI>80
(3) LED	blanco	1,30	330	220**42514**-00	24	3000K - 2273lm - CRI>80
				220**42515**-00		4000K - 2473lm - CRI>80

Pastilla - con sensor de luz / presencia stepDIM)						
		CLD (sensor stepDIM)				LÚMENES DE SALIDA (tq= 25 °C)
LED	color	peso	Ø mm	código	W tot	K - ølm - CRI
(2) LED	blanco	0,80	280	220**42512-19**	18	3000K - 1651lm - CRI>80
				220**42513-19**		4000K - 1796lm - CRI>80
(3) LED	blanco	1,30	330	220**42514-19**	24	3000K - 2273lm - CRI>80
				220**42515-19**		4000K - 2473lm - CRI>80

RADAR SENSOR stepDIM integrado (subcódigo -19): es un dispositivo electrónico que detecta inmediatamente cualquier presencia que entre en su campo de acción. Cuando el sensor detecta movimiento en el área de vigilancia, la luz permanece encendida. Cuando el sensor no detecta movimiento y en función del nivel de luminosidad detectado en el entorno, la luz después de un tiempo de espera se atenuará según el paso definido o se apagará después de un tiempo preestablecido.

Mando a distancia de serie incluido en el paquete a través del cual se pueden controlar o cambiar parámetros de forma rápida y sencilla una vez finalizada la instalación, sin tener que acceder directamente a la luminaria.



ON/OFF	Pulse el botón “ON/OFF” para encender o apagar la luz y desactivar el sensor. Pulse brevemente la tecla “M/R” para activar el sensor.	DIM+ DIM-	Pulse brevemente el botón “DIM+/DIM-” para ajustar el brillo. El brillo cambia en incrementos del 5%, del 50% al 100%.
M/R	Pulse brevemente el botón “M/R” para restablecer todos los parámetros a los últimos ajustes configurados. Pulse prolongadamente el botón “M/R” para restablecer todos los parámetros a los valores de fábrica.	0s 1m 30m ∞	Período de espera: ajuste el tiempo de espera a 0s/1min/30min/+∞
10% 30%	Nivel de brillo en espera: ajuste el nivel de brillo en espera al 10%/30%.	5lux 15lux 50lux disable	Sensor de luz diurna: ajuste el umbral de luz diurna a 5lux/15lux/50lux/ desactivado
25% 50% 100%	Área de detección: ajuste el área de detección a 25%/ 50%/100%.	5s 1m 5m 10m	Hold time: ajuste el periodo de mantenimiento de la luz a 5s/1min/5min/10min

EJEMPLO DE FUNCIONAMIENTO EN MODO SEGURIDAD (NIVEL DE LUMINOSIDAD DESACTIVADO)



1 Cuando no se detecta ningún movimiento, la luz permanecerá apagada.

2 Cuando se detecta movimiento, el sensor enciende la luz al 100% de su intensidad.

3 La luz permanecerá encendida al 100% durante el tiempo de mantenimiento preestablecido (5sec/1min/5min/10min)

4 Después un tiempo de espera preestablecido, el sensor apagará la luz

EJEMPLO DE FUNCIONAMIENTO EN MODO DE AHORRO DE ENERGÍA (NIVEL DE LUMINOSIDAD DESACTIVADO)



1 Cuando no se detecta ningún movimiento, la luz permanecerá apagada.

2 Cuando se detecta movimiento, el sensor enciende la luz al 100% de su intensidad.

3 La luz permanecerá encendida al 100% durante el tiempo de mantenimiento preestablecido (5sec/1min/5min/10min)

4 Cuando no se detecta ningún movimiento y ha transcurrido el tiempo de espera, el sensor atenúa la luz hasta el nivel de luminosidad preestablecido (10% o 30% de luminosidad).

5 Después un tiempo de espera preestablecido, el sensor apagará la luz

Pastilla - CCT/POWER SWITCH



Pastilla CCT / POWER SWITCH: en un único cuerpo se dispone de una luminaria completa para cada necesidad, gracias a la posibilidad de seleccionar la temperatura de color deseada (3000K-4000K-5700K) en 2 potencias, manteniendo así la continuidad estética y diferenciando al mismo tiempo la cantidad de luz.

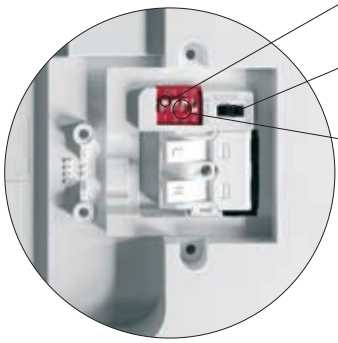

POWER SWITCH = mediante el interruptor de serie, se puede seleccionar la potencia total de la luminaria: 10W/15W - 13W/18W - 17W/24W.

CCT SWITCH = mediante interruptores de serie, se puede seleccionar el color de luz deseado: 3000K - 4000K - 5700K.

SENSOR DE LUZ / PRESENCIA ON-OFF (subcódigo -19): se trata de un sensor que captura los movimientos de una persona. Cuando el sensor detecta un movimiento en la zona de monitorización, la luz permanecerá encendida. Cuando el sensor no detecta ningún movimiento, la luz se apagará tras un tiempo programado previamente.

DIP	2	3	TIME
I	ON	ON	5sec
II	ON	-	1min
III	-	ON	3min
IV	-	-	10min

TIEMPO DE ESPERA:
se refiere al periodo de tiempo en el que la luz permanecerá ENCENDIDA (ON) después de la última detección.

DIP	4	LUX
I	ON	25lux
II	-	*Disable

UMBRAL DE LUZ DIURNA:
el sensor de luz diurna precede el sensor de movimiento. Establecer el umbral para las necesidades específicas. Si está deshabilitado (*Disable), funciona sólo el sensor de movimiento.

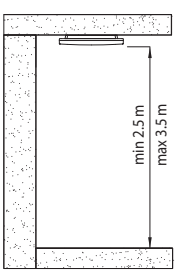

Instalación en el techo.

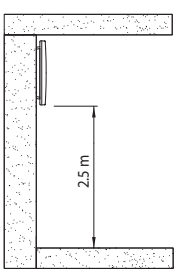

Instalación en la pared.

IP65 IK10

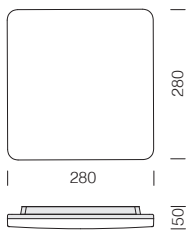



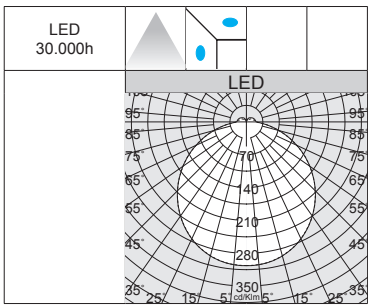

LED: mantenimiento del flujo luminoso al 80%: 30.000h (L80B20).
Factor de potencia >0,9.
Clasificación riesgo fotobiológico: Grupo exento.

Pastilla Q - CCT/POWER SWITCH

		CLD			CLD (sensor ON-OFF)		LÚMENES DE SALIDA (tq= 25 °C)
LED	color	peso	mm	código	código	W tot	K - ølm - CRI
LED	blanco	0.80	280x280	220**42613**-00	220**42613-19**	**13**	3000K - 1359lm - CRI>80
							4000K - 1482lm - CRI>80
							5700K - 1420lm - CRI>80
						18	3000K - 1881lm - CRI>80
							4000K - 2052lm - CRI>80
							5700K - 1967lm - CRI>80

IP65 IK10

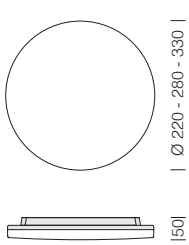



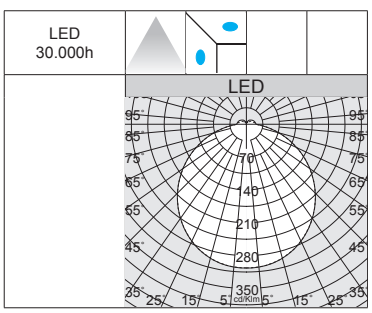

LED: mantenimiento del flujo luminoso al 80%: 30.000h (L80B20).
Factor de potencia >0,9.
Clasificación riesgo fotobiológico: Grupo exento.

Pastilla - CCT/POWER SWITCH

		CLD			CLD (sensor ON-OFF)		LÚMENES DE SALIDA (tq= 25 °C)
LED	color	peso	Ø mm	código	código	W tot	K - ølm - CRI
LED	blanco	1.00	220	220**42516**-00	220**42516-19**	**10**	3000K - 950lm - CRI>80
							4000K - 1055lm - CRI>80
							5700K - 998lm - CRI>80
						15	3000K - 1425lm - CRI>80
							4000K - 1568lm - CRI>80
							5700K - 1496lm - CRI>80
LED	blanco	1.00	280	220**42517**-00	220**42517-19**	**13**	3000K - 1359lm - CRI>80
							4000K - 1482lm - CRI>80
							5700K - 1420lm - CRI>80
						18	3000K - 1881lm - CRI>80
							4000K - 2052lm - CRI>80
							5700K - 1967lm - CRI>80
LED	blanco	1.00	330	220**42518**-00	220**42518-19**	**17**	3000K - 1857lm - CRI>80
							4000K - 2019lm - CRI>80
							5700K - 1938lm - CRI>80
						24	3000K - 2622lm - CRI>80
							4000K - 2850lm - CRI>80
							5700K - 2736lm - CRI>80

La principal característica de esta luminaria es su tecnología de "cambio de tonalidad": mediante el selector integrado en el cuerpo, se puede elegir la temperatura de color preferida (3000K-4000K-5700K), adaptándose así a la mayoría de las instalaciones.

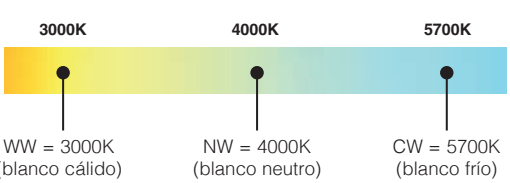



IP65 IK07

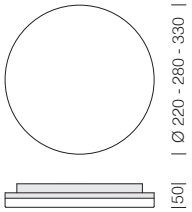

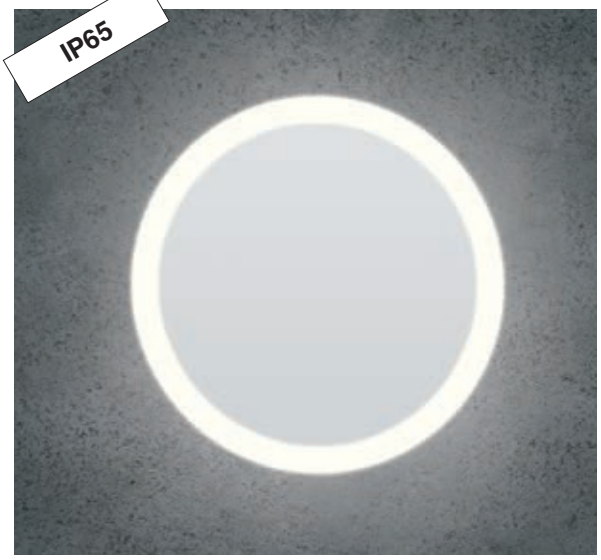

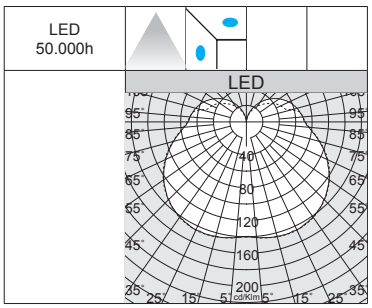



LED: mantenimiento del flujo luminoso al 80%: 30.000h (L80B20).
Factor de potencia >0,9.
Clasificación riesgo fotobiológico: Grupo exento.

(1) - Ø220mm

(2) - Ø280mm

(3) - Ø330mm

Pastilla Screen 1

		CLD				LÚMENES DE SALIDA (tq= 25 °C)
LED	color	peso	Ø mm	código	W tot	K - ølm - CRI
(1) LED	blanco	0.60	220	220**42810-39**	**15**	3000K - 254lm - CRI>80
				220**42810**-00		4000K - 267lm - CRI>80
(2) LED	blanco	0.80	280	220**42811-39**	**18**	3000K - 225lm - CRI>80
				220**42811**-00		4000K - 237lm - CRI>80
(3) LED	blanco	1,10	330	220**42812-39**	**24**	3000K - 258lm - CRI>80
				220**42812**-00		4000K - 271lm - CRI>80

Pastilla con difusor blindado que permite reducir los efectos del deslumbramiento directo y crear sugestivos efectos de luz.

IP65 IK07

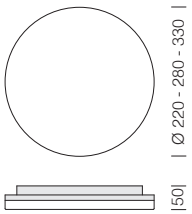

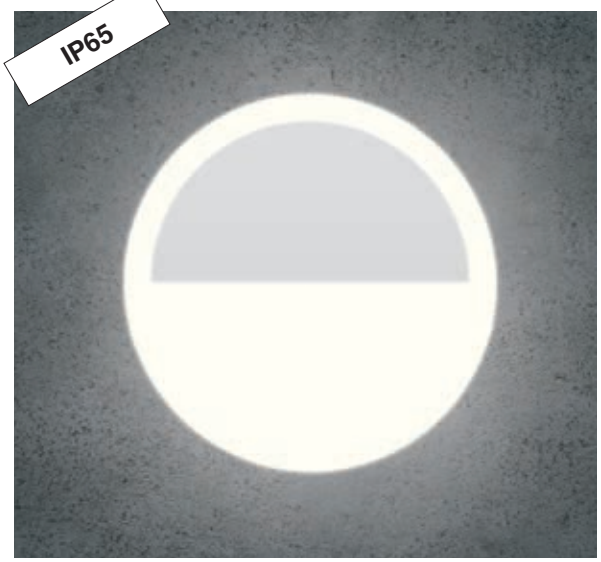

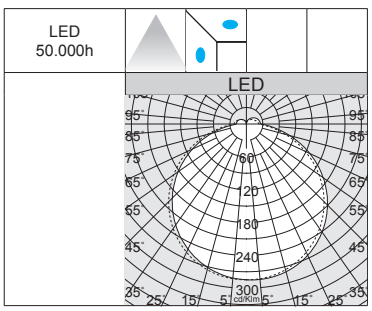

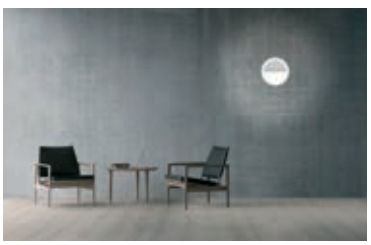

LED: mantenimiento del flujo luminoso al 80%: 30.000h (L80B20).
Factor de potencia >0,9.
Clasificación riesgo fotobiológico: Grupo exento.

(1) - Ø220mm

(2) - Ø280mm

(3) - Ø330mm

Pastilla Screen 2

		CLD				LÚMENES DE SALIDA (tq= 25 °C)
LED	color	peso	Ø mm	código	W tot	K - ølm - CRI
(1) LED	blanco	0.60	220	220**42910-39**	**15**	3000K - 772lm - CRI>80
				220**42910**-00		4000K - 813lm - CRI>80
(2) LED	blanco	0.80	280	220**42911-39**	**18**	3000K - 988m - CRI>80
				220**42911**-00		4000K - 1040lm - CRI>80
(3) LED	blanco	1,10	330	220**42912-39**	**24**	3000K - 1189lm - CRI>80
				220**42912**-00		4000K - 1252lm - CRI>80

Pastilla con difusor blindado que permite reducir los efectos del deslumbramiento directo y crear sugestivos efectos de luz.

Pastilla J 2.0



Pastilla J 2.0 luminaria fácil de instalar en pared/plafón realizada con cuerpo de policarbonato autoextinguible de alta resistencia (IK07), con un alto grado de protección (IP65) y doble aislamiento. La luminaria está equipada con LEDs **de alta eficiencia** que garantizan un enorme **ahorro de energía**.

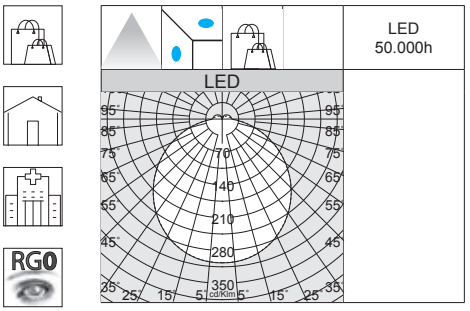

Equipamiento: con fijaciones para la instalación en techos/pared.



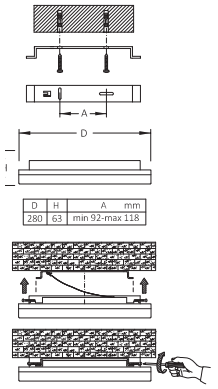



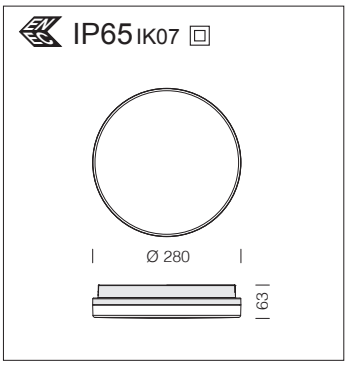

Cuerpo: de policarbonato irrompible y autoextinguible.

Diffusor: de policarbonato antideslumbramiento, irrompible y autoextinguible.

LED: mantenimiento del flujo luminoso al 80%: 50.000h (L80B20).
Factor de potencia >0,9.
Clasificación riesgo fotobiológico: Grupo exento.

PARA UN MAYOR AHORRO DE ENERGÍA ESTÁN DISPONIBLES LAS VERSIONES

Están disponibles otras versiones con regulación DIP-SWITCH DIP-SWITCH (ON-OFF) y las versiones SMART con control Wi-Fi o CASAMBI.

DIP SWITCH

Wi-Fi

CASAMBI



Fosnova

Su diseño esencial y compacto la hace apta para cualquier instalación exterior, ideal para balcones, porches y terrazas, pero también para interiores, como escaleras de bloques de pisos, rellanos y zonas comunes.

La luminaria de techo está disponible con temperaturas de color de 3000K y 4000K y un alto índice de reproducción cromática (CRI)≥80), lo que garantiza una iluminación eficaz, agradable y segura.

La versatilidad de esta luminaria queda garantizada por la amplia gama de versiones disponibles: **regulable DALI** (CLD D-D), **emergencia centralizada** (CLD CE) **emergencia 1/3h** (CLD E), **emergencia 3h + sensor** (CLD E).

ON OFF

Pastilla J 2.0 - ON OFF

		CLD				LÚMENES DE SALIDA (tq= 25 °C)
LED	color	peso	Ø mm	código	W tot	K - ølm - CRI
LED	blanco	0,90	280	220**42710-39**	**16**	3000K - 1863lm - CRI≥80
				220**42710**-00		4000K - 2026lm - CRI≥80
LED	blanco	0,90	280	220**42711-39**	**21**	3000K - 2695lm - CRI≥80
				220**42711**-00		4000K - 2898lm - CRI≥80

DIMM DALI 2

Pastilla J 2.0 - DALI 2

		CLD D-DIG (DALI)				LÚMENES DE SALIDA (tq= 25 °C)
LED	color	peso	Ø mm	código	W tot	K - ølm - CRI
LED	blanco	0,90	280	220**42710-3941**	**16**	3000K - 1863lm - CRI≥80
				220**42710-1241**		4000K - 2026lm - CRI≥80
LED	blanco	0,90	280	220**42711-3941**	**21**	3000K - 2695lm - CRI≥80
				220**42711-1241**		4000K - 2898lm - CRI≥80

-0050 EM-EC

Pastilla J 2.0 - EM EC

		CLD EC				LÚMENES DE SALIDA (tq= 25 °C)
LED	color	peso	Ø mm	código	W tot	K - ølm - CRI
LED	blanco	0,90	280	220**42710-3950**	**16**	3000K - 1863lm - CRI≥80
				220**42710-0050**		4000K - 2026lm - CRI≥80
LED	blanco	0,90	280	220**42711-3950**	**21**	3000K - 2695lm - CRI≥80
				220**42711-0050**		4000K - 2898lm - CRI≥80

EM 1h S.A.

Pastilla J 2.0 - EM 1h

		CLD E (1h)				LÚMENES DE SALIDA (tq= 25 °C)	% operación EM	
LED	color	peso	Ø mm	código	W tot	K - ølm - CRI	h	%
LED	blanco	1,40	280	220**42710-0928**	**19**	3000K - 1863lm - CRI≥80	**1h**	5%
				220**42710-09**		4000K - 2026lm - CRI≥80	**1h**	5%
LED	blanco	1,40	280	220**42711-0928**	**24**	3000K - 2695lm - CRI≥80	**1h**	4%
				220**42711-09**		4000K - 2898lm - CRI≥80	**1h**	4%

EM 3h S.A.

Pastilla J 2.0 - EM 3h

		CLD E (3h)				LÚMENES DE SALIDA (tq= 25 °C)	% operación EM	
LED	color	peso	Ø mm	código	W tot	K - ølm - CRI	h	%
LED	blanco	1,40	280	220**42710-3128**	**19**	3000K - 1863lm - CRI≥80	**3h**	5%
				220**42710-31**		4000K - 2026lm - CRI≥80	**3h**	5%
LED	blanco	1,40	280	220**42711-3128**	**24**	3000K - 2695lm - CRI≥80	**3h**	3%
				220**42711-31**		4000K - 2898lm - CRI≥80	**3h**	3%

EM 3h

Pastilla J 2.0 - EM 3h + SENSOR

		CLD E (3h) + sensor (ON-OFF)				LÚMENES DE SALIDA (tq= 25 °C)	% operación EM	
LED	color	peso	Ø mm	código	W tot	K - ølm - CRI	h	%
LED	blanco	1,40	280	220**42710-19573000**	**19**	3000K - 1863lm - CRI≥80	**3h**	5%
				220**42710-1957**		4000K - 2026lm - CRI≥80	**3h**	5%

El uso racional de la luz se ve reforzado por el **sensor de presencia** que hace funcionar la luminaria sólo cuando se necesita luz, aumentando el ya considerable ahorro de energía.

Pastilla J 2.0 - SENSOR

		CLD sensor (ON-OFF)				LÚMENES DE SALIDA (tq= 25 °C)
LED	color	peso	Ø mm	código	W tot	K - ølm - CRI
LED	blanco	0.90	280	220**42710-1928**	**16**	3000K - 1863lm - CRI≥80
				220**42710-19**		4000K - 2026lm - CRI≥80
LED	blanco	0.90	280	220**42711-1928**	**21**	3000K - 2695lm - CRI≥80
				220**42711-19**		4000K - 2898lm - CRI≥80

El mando a distancia con el cód. **81418618**, que permite cambiar los parámetros tras la instalación sin tener que acceder directamente a la luminaria, se adquiere por separado con un coste adicional.

CARACTERÍSTICAS TÉCNICAS SENSOR	
Área de detección	75%
Distancia de detección	Ø 4-6 m (regulable)
Tiempo de espera	1 min
Luz ambiente	Disable
Consumo energético	~ 0,9 W
Frecuencia/potencia microwave	5.8GHz / <0.3mW
Temperatura de trabajo	-25°C ÷ 60°C

RADAR SENSOR integrado (subcódigo -19): es un dispositivo electrónico que detecta inmediatamente cualquier presencia que entre en su campo de acción. Cuando el sensor detecta movimiento en el área de vigilancia, la luz permanece encendida. Cuando el sensor no detecta movimiento y en función del nivel de luminosidad detectado en el entorno, la luz se apagará tras un tiempo preestablecido.

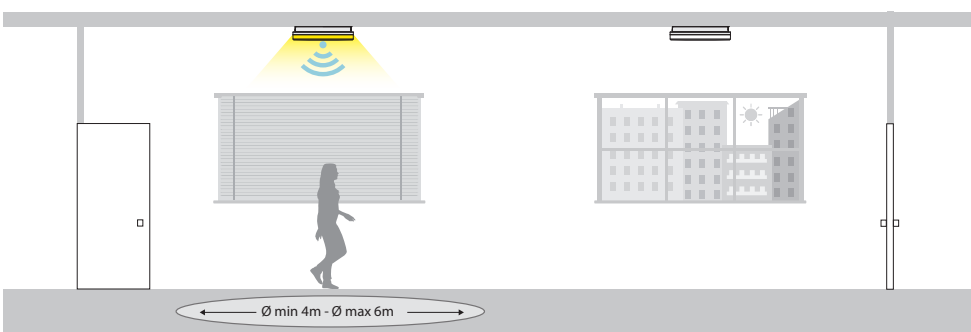

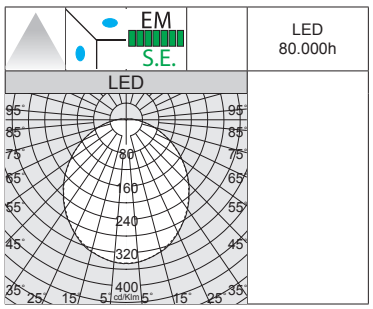



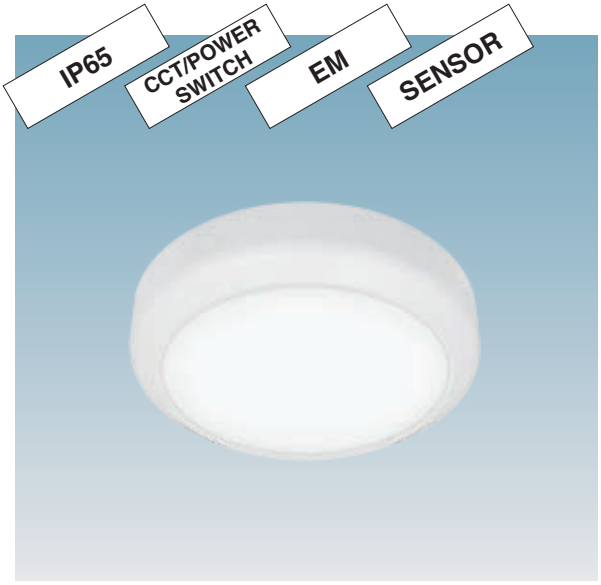

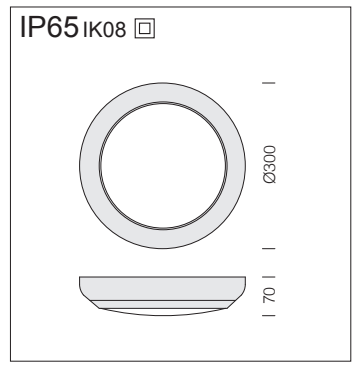

Cuerpo: de policarbonato irrompible y autoextinguible con **diffusor** de policarbonato antideslumbramiento, irrompible y autoextinguible. **LED:** mantenimiento del flujo luminoso al 80%: 80.000h (L80B20). Factor de potencia >0,9.

Tortuga 2.0 está equipado con bornero para cableado eléctrico en doble aislamiento con posibilidad de conexión en bucle.

Tortuga 2.0 - CCT/POWER SWITCH - EM - SENSOR						
		CLD E + sensor (ON-OFF)				LÚMENES DE SALIDA (tq= 25 °C)
LED	color	peso	Ø mm	código	W tot	K - ølm - CRI
LED	blanco	1.00	300	220**42414-1957**	**11**	3000K - 1045lm - CRI>80
						4000K - 1100lm - CRI>80
						6000K - 1100lm - CRI>80
					15	3000K - 1425lm - CRI>80
						4000K - 1500lm - CRI>80
						6000K - 1500lm - CRI>80
					19	3000K - 1900lm - CRI>80
						4000K - 1995lm - CRI>80
						6000K - 1995lm - CRI>80
Circuito en EM 3h separado: 3W (potencia del circuito de carga) - 120lm a 6000K.						

TORTUGA 2.0 CCT / POWER SWITCH - EM - SENSOR: en un solo cuerpo, dispone de una luminaria completa que se puede insertar en cualquier contexto arquitectónico gracias a la posibilidad de seleccionar, mediante interruptor, la temperatura de color deseada (3000K-4000K-6000K) en 3 cortes de potencia, manteniendo así la continuidad estética, diferenciando al mismo tiempo la cantidad de luz. Además, Tortuga 2.0 está equipada de serie con un **sensor de luz/presencia** capaz de encender o apagar la luminaria de techo según la presencia de personas y luz ambiental, y la función de **EMergencia integrada con circuito separado y LED dedicados** (con botón de prueba), que garantiza una autonomía de 3h en ausencia de alimentación, en cumplimiento de las normas de seguridad.

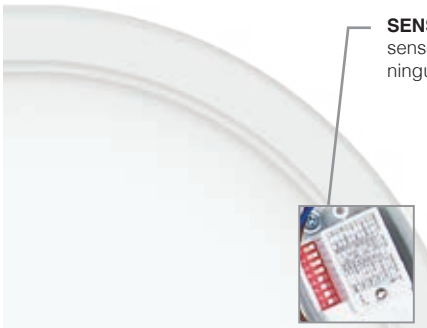

SENSOR DE LUZ / PRESENCIA ON-OFF: se trata de un sensor que captura los movimientos de una persona. Cuando el sensor detecta un movimiento en la zona de monitorización, la luz permanecerá encendida. Cuando el sensor no detecta ningún movimiento, la luz se apagará tras un tiempo programado previamente.

Detection Area			Hold Time		Daylight Sensor		ON
	1 2			3 4 5		6 7 8	
I	ON ON	100%	I	ON ON ON	5s	I ON ON ON	2lux
			II	ON ON -	30s		
II	ON -	75%	III	ON - ON	1m	II ON ON -	10lux
			IV	ON - -	3m		
III	- ON	50%	V	- ON ON	5m	III - ON -	25lux
			VI	- ON -	10m	IV ON - -	50lux
IV	- -	25%	VII	- - ON	20m		
			VIII	- - -	30m	V - - -	Disable

ÁREA DE DETECCIÓN: se refiere a la cobertura de detección que puede regularse combinando los interruptores DIP para una aplicación específica.

TIEMPO DE ESPERA: se refiere al periodo de tiempo en el que la luz permanecerá ENCENDIDA (ON) después de la última detección.

SENSOR DE LUZ DIURNA: el sensor de luz diurna precede el sensor de movimiento. Establecer el umbral para las necesidades específicas. Si está deshabilitado (Disable), funciona sólo el sensor de movimiento.



CCT SWITCH = mediante interruptores de serie, se puede seleccionar el color de luz deseado: 3000K - 4000K - 6000K.

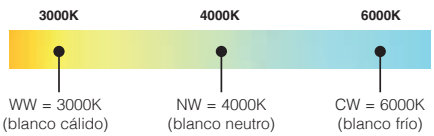



POWER SWITCH = mediante el interruptor de serie, se puede seleccionar la potencia total de la luminaria: 11W/15W/19W.



EM TEST BUTTON: proporciona información en tiempo real sobre el estado del dispositivo, realizando todas las pruebas indicadas. Una forma sencilla de reducir costes y facilitar la inspección y el mantenimiento de las instalaciones.

Emergencia No permanente (S.E.): en caso de corte de luz la lámpara conectada al circuito de emergencia se enciende, evitando así inconvenientes debidos a la imprevista falta de iluminación. La autonomía es de 3h. Cuando vuelve la tensión, la batería se recarga automáticamente.

1) Una pulsación corta (>1seg) del botón inicia una prueba funcional que dura 5seg (la capacidad de la batería debe ser mayor que 5% = 30min de carga).
2) Una pulsación prolongada del botón (>10seg) restablece el temporizador (reinicio del sistema).

INDICADOR LED	ESTADO	DESCRIPCIÓN
VERDE permanente	En espera, sistema OK	Funcionamiento de voltaje de red, batería cargada
VERDE (parpadeo rápido 0,25s on/off)	Prueba funcional en curso	Prueba funcional en curso
VERDE (parpadeo lento 1s on/off)	Prueba de duración en curso	Prueba de duración en curso
ROJO permanente	Fallo de la luminaria de techo	Circuito abierto, cortocircuito o fallo LED
ROJO (parpadeo rápido 0,25s on/off)	Fallo capacidad de la batería	Prueba de duración de la batería fallida
ROJO (parpadeo lento 1s on/off)	Fallo de la batería	Voltaje incorrecto de la batería, cortocircuito o circuito abierto
VERDE Y ROJO apagado	Funcionamiento de la batería	Modo EM: red desconectada o fallo de red

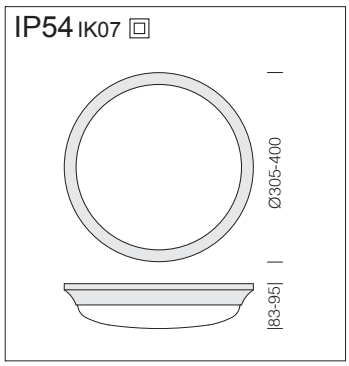

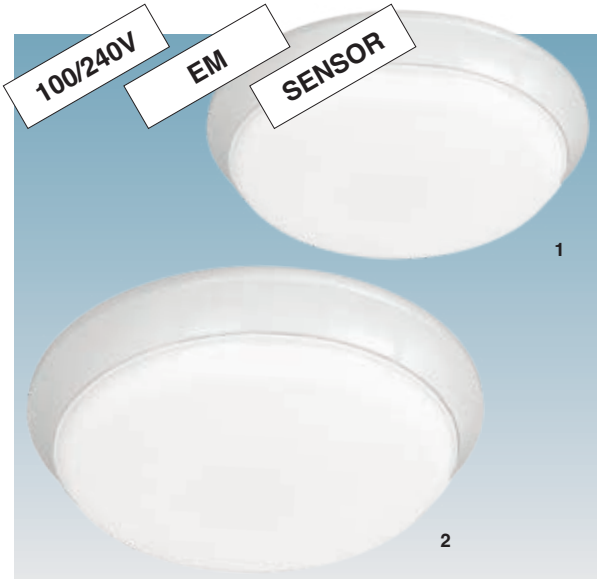

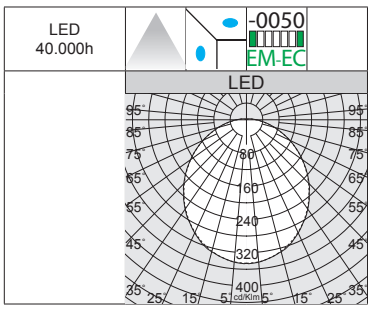



Cuerpo: de policarbonato irrompible y autoextinguible con **diffusor** de policarbonato antideslumbramiento, irrompible y autoextinguible. **LED:** mantenimiento del flujo luminoso al 70%: 40.000h (L70B50). Factor de potencia >0,9.

Tortuga

		CLD			CLD-EC		LÚMENES DE SALIDA (tq= 25 °C)
LED	color	peso	Ø mm	código	código	W tot	K - ølm - CRI
(1) LED	blanco	0.70	305	220**42410**-00	220**42410-0050**	**17**	3000K - 1436lm - CRI>80
				220**42411**-00	220**42411-0050**		4000K - 1562lm - CRI>80
(2) LED	blanco	1,10	400	220**42412**-00	220**42412-0050**	**28**	3000K - 2523lm - CRI>80
				220**42413**-00	220**42413-0050**		4000K - 2744lm - CRI>80
Bajo pedido: disponible en versión DIMM-DALI.							

Tortuga - EMergencia SA - 220/240V

		CLD E				LÚMENES DE SALIDA (tq= 25 °C)	% operación EM	
LED	color	peso	Ø mm	código	W tot	K - ølm - CRI	h	%
(1) LED	blanco	1,20	305	220**42410-09**	**18**	3000K - 1436lm - CRI>80	**3h**	12,5%
				220**42411-09**		4000K - 1562lm - CRI>80	**3h**	12,5%
(2) LED	blanco	1,60	400	220**42412-09**	**30**	3000K - 2523lm - CRI>80	**3h**	7%
				220**42413-09**		4000K - 2744lm - CRI>80	**3h**	7%
Versión EM 3 hora.								

Tortuga SENSOR - con sensor de luz / presencia (ON-OFF) - 220/240V

		CLD sensor (ON-OFF)				LÚMENES DE SALIDA (tq= 25 °C)
LED	color	peso	Ø mm	código	W tot	K - ølm - CRI
(1) LED	blanco	0.70	305	220**42410-19**	**17**	3000K - 1436lm - CRI>80
				220**42411-19**		4000K - 1562lm - CRI>80
(2) LED	blanco	1,10	400	220**42412-19**	**28**	3000K - 2523lm - CRI>80
				220**42413-19**		4000K - 2744lm - CRI>80
Bajo pedido: aparato con cableado de emergencia con alimentación centralizada **CLD-EC (subcódigo -0050).**						

SENSOR DE LUZ / PRESENCIA ON-OFF (subcódigo -19): es un dispositivo electrónico que detecta inmediatamente cualquier presencia que entre en su campo de acción. Cuando el sensor detecta movimiento en el área de vigilancia, la luz permanece encendida. Cuando el sensor no detecta movimiento y en función del nivel de luminosidad detectado en el entorno, la luz se apagará tras un tiempo preestablecido.

CARACTERÍSTICAS TÉCNICAS SENSOR	
Área de detección	360°
Distancia de detección	Ø 1-8 m (regulable)
Altura de instalación	min. 2,5m - max. 3,5 m
Tiempo de espera	10 sec - 12 min
Luz ambiente	10 ~ 2000 Lux
Consumo energético	~ 0,9 W
Frecuencia (HF system)	5,8 GHz
Temperatura de trabajo	-15°C ÷ 70°C

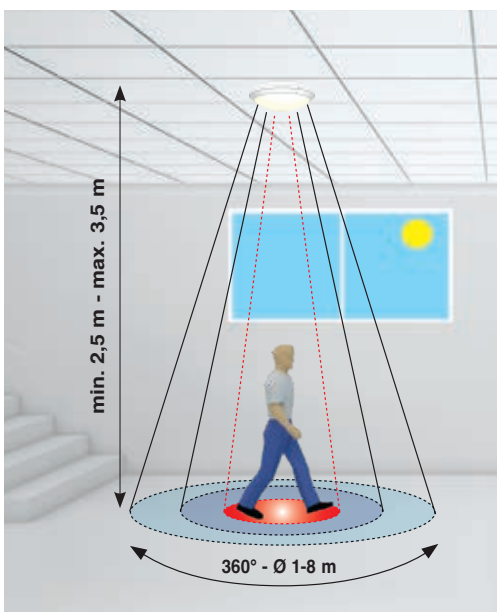

Instalación en el techo.

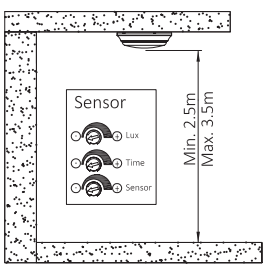

Instalación en la pared.

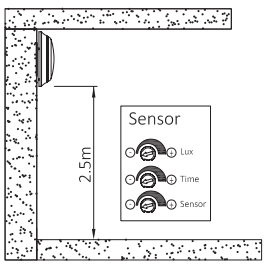

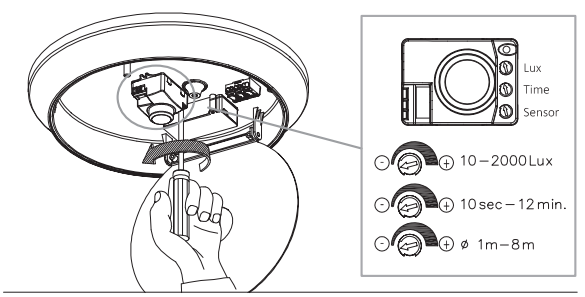

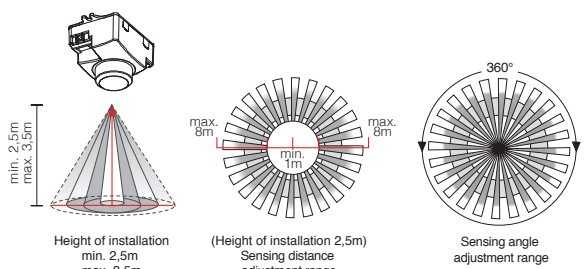



Cuerpo/Marco: de aluminio inyectado liso.

Difusor: de policarbonato con discos concéntricos.

Dotación: con conector para una instalación rápida.

RG0 Ethr

U.V.

+40 C° -30

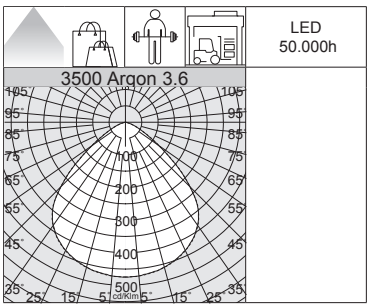

Argon 3.6 en el elegante color blanco para interiores; ideales para ser utilizadas para el alumbrado de centros comerciales, espacios expositivos o para zonas alimentarias.



IP65 IK08

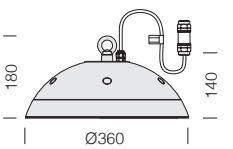

LED: factor de potencia: ≥0,9. Mantenimiento del flujo luminoso al 80%: 50.000h (L80B20).
Clasificación de riesgo fotobiológico: grupo exento.

3500 Argon 3.6						
		CLD				LÚMENES DE SALIDA (tq= 25 °C)
LED	color	peso	Ø	código	W tot	K - ølm - CRI
LED	blanco	3,20	360	22**350001**-00	**100**	4000K - 16117m - CRI>80

Argon en color blanco: versión de aluminio inyectado liso de fácil mantenimiento/limpieza ideal para centros comerciales, espacios expositivos o para zonas alimentarias.







IP65 IK08

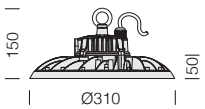

LED: factor de potencia: ≥0,9. Mantenimiento del flujo luminoso al 80%: 50.000h (L80B20).
Clasificación de riesgo fotobiológico: grupo exento.



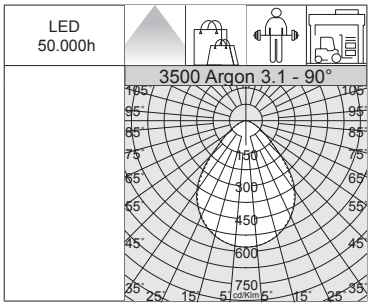

RG0 Ethr
U.V.
+40 C° -30

3500 Argon 3.1 - 90°

		CLD				LÚMENES DE SALIDA (tq= 25 °C)
LED	color	peso	Ø	código	W tot	K - ølm - CRI - grados
LED	grafito	2,20	310	22**350034**-00	**100**	4000K - 18040lm - CRI>80 - 90°
				22**350034-39**		3000K - 16825lm - CRI>80 - 90°
				22**350034-0034**		5000K - 17750lm - CRI>80 - 90°
LED	grafito	2,20	310	22**350035**-00	**150**	4000K - 25310lm - CRI>80 - 90°
				22**350035-39**		3000K - 22840lm - CRI>80 - 90°
				22**350035-0034**		5000K - 24200lm - CRI>80 - 90°
LED	grafito	2,20	310	22**350036**-00	**200**	4000K - 30010lm - CRI>80 - 90°
				22**350036-39**		3000K - 26385lm - CRI>80 - 90°
				22**350036-0034**		5000K - 28130lm - CRI>80 - 90°

IP65 IK08

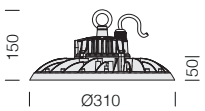

LED: factor de potencia: ≥0,9. Mantenimiento del flujo luminoso al 80%: 50.000h (L80B20).
Clasificación de riesgo fotobiológico: grupo exento.



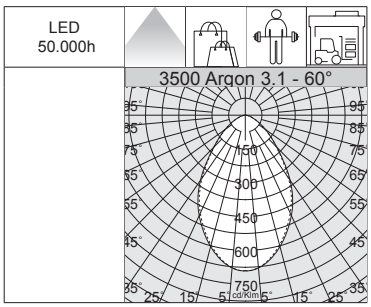

RG0 Ethr
U.V.
+40 C° -30

3500 Argon 3.1 - 60°

		CLD				LÚMENES DE SALIDA (tq= 25 °C)
LED	color	peso	Ø	código	W tot	K - ølm - CRI - grados
LED	grafito	2,20	310	22**350034-0060**	**100**	4000K - 17680lm - CRI>80 - 60°
				22**350034-3960**		3000K - 16490lm - CRI>80 - 60°
				22**350034-00340060**		5000K - 17395lm - CRI>80 - 60°
LED	grafito	2,20	310	22**350035-0060**	**150**	4000K - 24805lm - CRI>80 - 60°
				22**350035-3960**		3000K - 22385lm - CRI>80 - 60°
				22**350035-00340060**		5000K - 23720lm - CRI>80 - 60°
LED	grafito	2,20	310	22**350036-0060**	**200**	4000K - 29410lm - CRI>80 - 60°
				22**350036-3960**		3000K - 25860lm - CRI>80 - 60°
				22**350036-00340060**		5000K - 27570lm - CRI>80 - 60°

Reflector Argon - UGR<25
220**91078**-00
De aluminio estampado pri-smatizado, oxidado anódicamente con espesor 3 µ y abrillantado para un alto rendimiento luminoso.

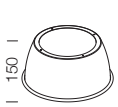



Cuerpo/Marco: de aluminio inyectado, con amplias aletas de enfriamiento.

Difusor: de policarbonato con discos concéntricos.

Dotación: con conector para una instalación rápida.

Sensor de luz / presencia (subcódigo -19): se trata de un sensor que captura los movimientos de una persona. Cuando el sensor detecta un movimiento en la zona de monitorización, la luz permanecerá encendida. Cuando el sensor no detecta ningún movimiento, la luz se apagará tras un tiempo programado previamente.

RG0 Ethr

U.V.

+40 C° -30

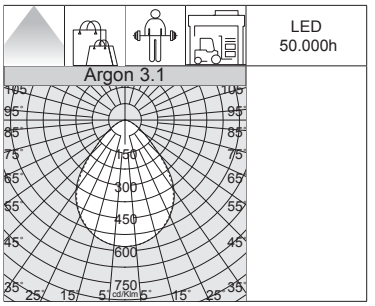



IP65 IK08

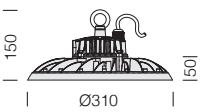

LED: factor de potencia: ≥0,9. Mantenimiento del flujo luminoso al 80%: 50.000h (L80B20).
Clasificación de riesgo fotobiológico: grupo exento.

3500 Argon 3.1						
		CLD - radar sensor				LÚMENES DE SALIDA (tq= 25 °C)
LED	color	peso	Ø	código	W tot	K - ølm - CRI - grados
LED	grafito	2,20	310	22**350035-19**	**150**	4000K - 25310lm - CRI>80 - 90°
				22**350036-19**	**200**	4000K - 30010lm - CRI>80 - 90°
Bajo pedido: posibilidad de solicitar con haz de apertura de 60° (con subcódigo -0060).						

IP65 IK08

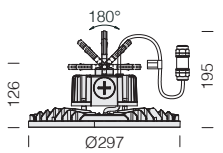



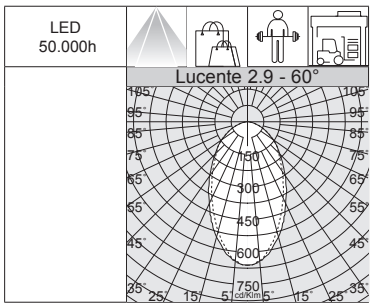

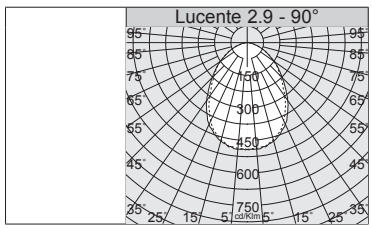

RG0 Ethr

U.V.

+40 C° -30

CCT POWER

Cuerpo/Marco: de aluminio inyectado, difusor de policarbonato con discos concéntricos; con gancho plegable para suspensión y conector para una instalación rápida.
LED: factor de potencia: ≥0,9. Mantenimiento del flujo luminoso al 80%: 50.000h (L80B20).

3700 Lucente 2.9 - CCT / POWER / BEAM ANGLE SWITCH

		CLD				LÚMENES DE SALIDA (tq= 25 °C)	
LED	color	peso	Ø	código	W tot	K - ølm - CRI - grados	K - ølm - CRI - grados
LED	grafito	2,30	297	22**370035**-00	**150**	3000K - 22800lm - CRI>80 - 60°	3000K - 23260lm - CRI>80 - 90°
						4000K - 24000lm - CRI>80 - 60°	4000K - 24480lm - CRI>80 - 90°
						6500K - 24000lm - CRI>80 - 60°	6500K - 24480lm - CRI>80 - 90°
					175	3000K - 26600lm - CRI>80 - 60°	3000K - 26870lm - CRI>80 - 90°
						4000K - 28000lm - CRI>80 - 60°	4000K - 28280lm - CRI>80 - 90°
						6500K - 28000lm - CRI>80 - 60°	6500K - 28280lm - CRI>80 - 90°
					200	3000K - 30400lm - CRI>80 - 60°	3000K - 30700lm - CRI>80 - 90°
						4000K - 32000lm - CRI>80 - 60°	4000K - 32320lm - CRI>80 - 90°
						6500K - 32000lm - CRI>80 - 60°	6500K - 32320lm - CRI>80 - 90°

Lucente 2.9 - CCT / POWER / BEAM ANGLE SWITCH - En un único cuerpo se dispondrá de una luminaria completa para cualquier necesidad, gracias a la posibilidad de regular los haces de luz, con 3 temperaturas de color en otras tantas potencias, manteniendo así la continuidad estética a la vez que se diferencia la cantidad de luz: todos los requisitos que la convierten en una luminaria de excelencia para el el alumbrado de centros comerciales y espacios expositivos.

CCT SWITCH = mediante interruptores de serie, se puede seleccionar el color de luz deseado: 3000K - 4000K - 6500K.

POWER SWITCH = mediante el interruptor de serie, se puede seleccionar la potencia total de la luminaria: 150W - 175W - 200W.

BEAM ANGLE SWITCH = mediante el interruptor de serie, se puede seleccionar seleccionar el tipo de apertura del haz de luz: 60° - 90°.

La característica principal de este luminaria es la nueva tecnología de “cambio de tono”; a través de los 3 **selectores integrados** situados en el cuerpo della luminaria, es posible:

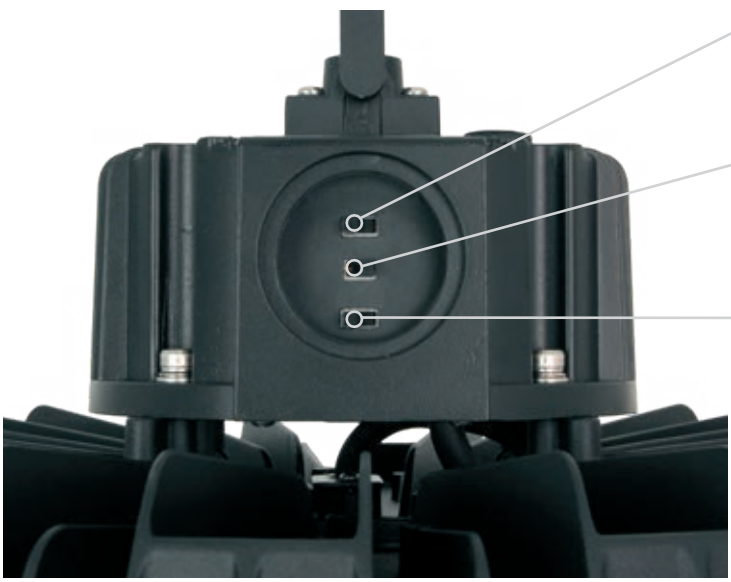

- seleccionar el tipo de brillo con 3 rangos de potencia de salida :
  Low = 150W Medium = 175W High = 200W

- seleccionar el tipo de apertura del haz de luz:



- seleccionar 3 temperaturas de color diferentes, adaptándose así a la mayoría de las instalaciones:

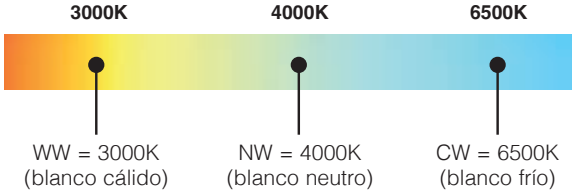



Cuerpo/Marco: de aluminio inyectado, con amplias aletas de enfriamiento.

Difusor: de policarbonato con discos concéntricos.

Dotación: con conector para una instalación rápida.

SENSOR STAND-ALONE

Sensor de luz / presencia (subcódigo -1219): se trata de un sensor que captura los movimientos de una persona. Cuando el sensor detecta un movimiento en la zona de monitorización, la luz permanecerá encendida. Cuando el sensor no detecta ningún movimiento, la luz se apagará tras un tiempo programado previamente.

Sensor de presencia y luminosidad - STAND- ALONE

Lucente está equipado con sensor de presencia y luminosidad stand-alone con funcionamiento 0/10V.

ESPECIFICACIONES TÉCNICAS	
Tensión de red	220-240 Vac - 50/60Hz
Frecuencia	5.8GHz±75MHz
Ángulo de detección	techo: 360°
Área de detección	8-16 máx. (ajustable)
Altura de instalación	techo: 12 m (≤ 15 m máx.)
Consumo energético	≤ 0,6W (en espera)
Tecnología	Microwave
Temperatura de funcionamiento sensor	-20 ... +70 °C

Mando a distancia (opcional cód.) 22099031-00) que permite modificar los parámetros después de la instalación sin acceso directo a la luminaria.









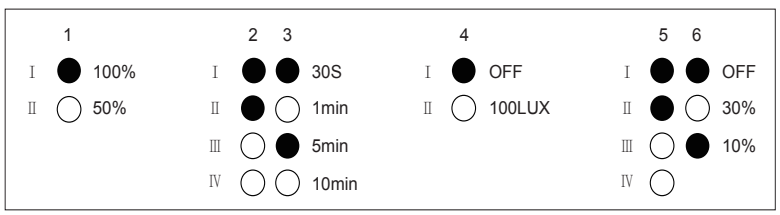

AJUSTE DE PARÁMETROS			
Tecnología	Dip-switch (de serie)		Mando a distancia (opcional)
Área de detección	1	100% / 50%	100% / 75% / 50% / 25%
Hold time (ajustable)	2-3	30s / 1min / 5min / 10min	5s / 30s / 1min/ 3min / 5min / 10min / 20min / 30min
Luz ambiental (ajustable)	4	100lux / OFF	2lux / 10lux /30lux / 50lux / 80lux / 120lux/ OFF
Nivel de regulación stand-by (ajustable)	5-6	10% / 30% / OFF	



Si el sensor no capta ningún movimiento, la luminaria permanece con un nivel de luz constante programado previamente durante un tiempo preestablecido.



Cuando el sensor capta un movimiento en la zona de monitorización, la luminaria se ajusta al 100% de la luz automáticamente.



Si no se capta ningún movimiento, el sensor restablece el nivel de luz predeterminado tras un tiempo de espera.



Mando a distancia
220**99031**-00
Control remoto que permite modificar los parámetros de la instalación realizada sin tener que acceder directamente a la luminaria.

IP65 IK08

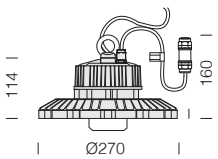

LED: factor de potencia: ≥0,9. Mantenimiento del flujo luminoso al 80%: 50.000h (L80B20).
Clasificación de riesgo fotobiológico: grupo exento.



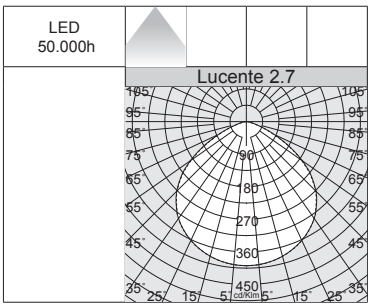

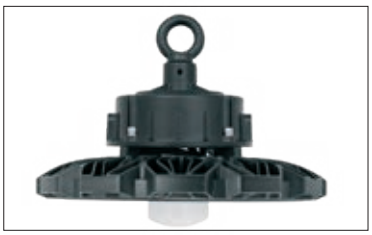

3700 Lucente 2.7 - sensores de presencia y de luz - STAND-ALONE

		CLD D				LÚMENES DE SALIDA (tq= 25 °C)
LED	color	peso	Ø	código	W tot	K - ølm - CRI
LED	grafito	1,60	270	22**370030-1219**	**100**	4000K - 15823m - CRI>80

IP65 IK08

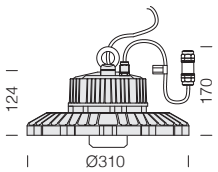

LED: factor de potencia: ≥0,9. Mantenimiento del flujo luminoso al 80%: 50.000h (L80B20).
Clasificación de riesgo fotobiológico: grupo exento.



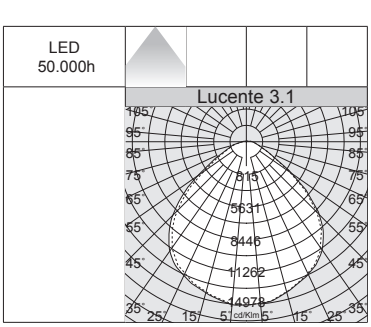

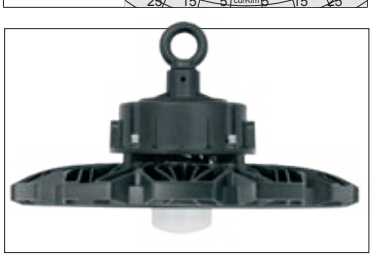

3700 Lucente 3.1 - sensores de presencia y de luz - STAND-ALONE

		CLD D				LÚMENES DE SALIDA (tq= 25 °C)
LED	color	peso	Ø	código	W tot	K - ølm - CRI
LED	grafito	2.10	310	22**370031-1219**	**150**	4000K - 22012lm - CRI>80
		2.60		22**370032-1219**	**200**	4000K - 29486lm - CRI>80

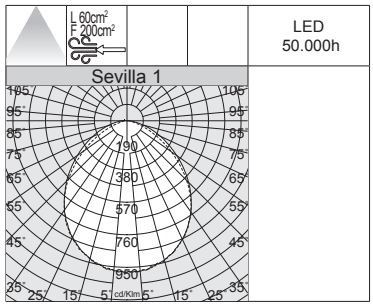

ESPECIFICACIONES TÉCNICAS - SEVILLA CON SENSOR	
Alimentación	220-240V AC
Frecuencia	50Hz
Luz ambiental	<10-2000 Lux (ajustable)
Time delay	min: 10sec±3sec max: 7min±3min
Área de detección	120°
Distancia de detección	2-8m
Altura de instalación	1.8m~2.5m
Velocidad de detección del movimiento	0,6-1-1,5 m/s



IP65 IK08

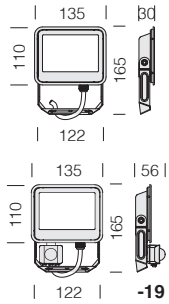

Cuerpo / Marco: en aluminio fundido a presión.

Difusor: en vidrio templado th. Resistente de 4 mm a choques térmicos e impactos.

Equipamiento: completo con soporte galvanizado y pintado, con cable para la conexión a la línea eléctrica.

Dotación: con cable para la conexión a la línea eléctrica L=0,3 m.

LED: mantenimiento del flujo luminoso al 80%: 50.000 h (L80B20). Factor de potencia: ≥0.9.
Clasificación de riesgo fotobiológico: grupo exento.

Sevilla 1

		CLD			LÚMENES DE SALIDA (tq= 25 °C)
LED	color	peso	código	W tot	K - ølm - CRI
LED	grafito	0,30	22**413331**-00	**20**	3000K - 2100lm - CRI 80
			22**413332**-00		4000K - 2200lm - CRI 80
			22**413333**-00		6500K - 2200lm - CRI 80

Sevilla 1 - con sensor de luz / presencia (ON-OFF)

		CLD			LÚMENES DE SALIDA (tq= 25 °C)
LED	color	peso	código	W tot	K - ølm - CRI
LED	grafito	0,30	22**413331-19**	**20**	3000K - 2100lm - CRI 80
			22**413332-19**		4000K - 2200lm - CRI 80
			22**413333-19**		6500K - 2200lm - CRI 80

Sensor de luz / presencia (subcódigo -19): se trata de un sensor que captura los movimientos de una persona. Cuando el sensor detecta un movimiento en la zona de monitorización, la luz permanecerá encendida. Cuando el sensor no detecta ningún movimiento, la luz se apagará tras un tiempo programado previamente.

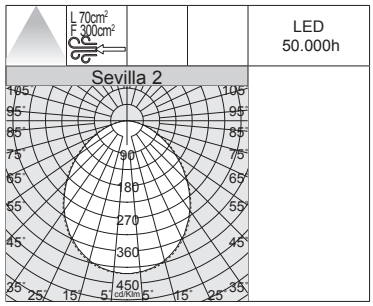

ESPECIFICACIONES TÉCNICAS - SEVILLA CON SENSOR	
Alimentación	220-240V AC
Frecuencia	50Hz
Luz ambiental	<10-2000 Lux (ajustable)
Time delay	min: 10sec±3sec max: 7min±3min
Área de detección	120°
Distancia de detección	2-8m
Altura de instalación	1.8m~2.5m
Velocidad de detección del movimiento	0,6-1-1,5 m/s



IP65 IK08

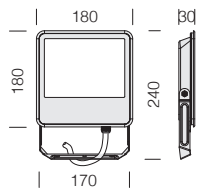

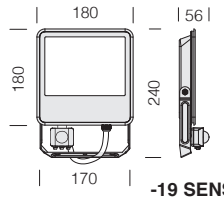

Cuerpo / Marco: en aluminio fundido a presión.

Difusor: en vidrio templado th. Resistente de 4 mm a choques térmicos e impactos.

Equipamiento: completo con soporte galvanizado y pintado, con cable para la conexión a la línea eléctrica.

Dotación: con cable para la conexión a la línea eléctrica L=0,3 m.

LED: mantenimiento del flujo luminoso al 80%: 50.000 h (L80B20). Factor de potencia: ≥0.9.
Clasificación de riesgo fotobiológico: grupo exento.

Sevilla 2

		CLD			LÚMENES DE SALIDA (tq= 25 °C)
LED	color	peso	código	W tot	K - ølm - CRI
LED	grafito	0,60	22**413431**-00	**50**	3000K - 5200lm - CRI 80
			22**413432**-00		4000K - 5500lm - CRI 80
			22**413433**-00		6500K - 5500lm - CRI 80

Sevilla 2 - con sensor de luz / presencia (ON-OFF)

		CLD			LÚMENES DE SALIDA (tq= 25 °C)
LED	color	peso	código	W tot	K - ølm - CRI
LED	grafito	0,60	22**413431-19**	**50**	3000K - 5200lm - CRI 80
			22**413432-19**		4000K - 5500lm - CRI 80
			22**413433-19**		6500K - 5500lm - CRI 80

Sensor de luz / presencia (subcódigo -19): se trata de un sensor que captura los movimientos de una persona. Cuando el sensor detecta un movimiento en la zona de monitorización, la luz permanecerá encendida. Cuando el sensor no detecta ningún movimiento, la luz se apagará tras un tiempo programado previamente.

IP65 IK08

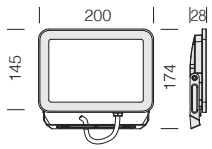

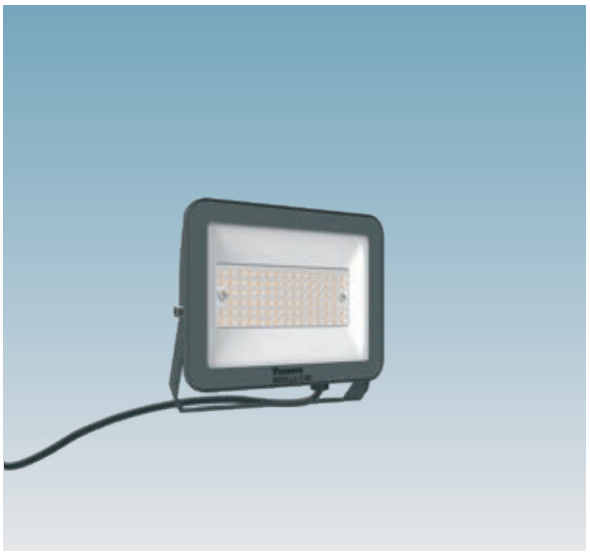

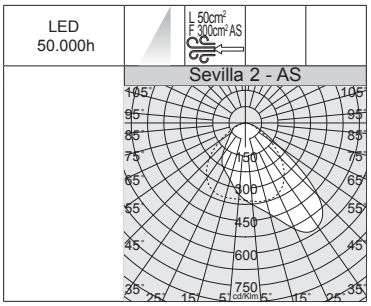



Cuerpo / Marco: en aluminio fundido a presión.

Difusor: en vidrio templado th. Resistente de 4 mm a choques térmicos e impactos.

Equipamiento: completo con soporte galvanizado y pintado, con cable para la conexión a la línea eléctrica.

Dotación: con cable para la conexión a la línea eléctrica L=0,5 m.

LED: mantenimiento del flujo luminoso al 80%: 50.000 h (L80B20). Factor de potencia: ≥0.9.
Clasificación de riesgo fotobiológico: grupo exento.

Sevilla 2 - asimétrico

		CLD			LÚMENES DE SALIDA (tq= 25 °C)
LED	color	peso	código	W tot	K - ølm - CRI
LED	grafito	0,70	22**413434**-00	**50**	3000K - 5000lm - CRI 80
			22**413435**-00		4000K - 5500lm - CRI 80
			22**413436**-00		6500K - 5500lm - CRI 80

IP65 IK08

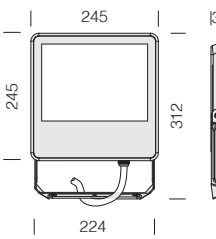



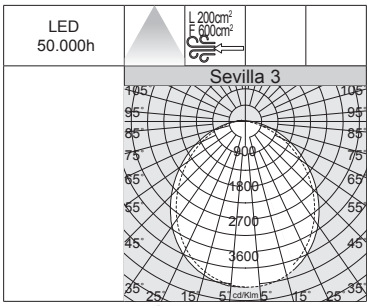



Cuerpo / Marco: en aluminio fundido a presión.

Difusor: en vidrio templado th. Resistente de 4 mm a choques térmicos e impactos.

Equipamiento: completo con soporte galvanizado y pintado, con cable para la conexión a la línea eléctrica.

Dotación: con cable para la conexión a la línea eléctrica L=0,3 m.

LED: mantenimiento del flujo luminoso al 80%: 50.000 h (L80B20). Factor de potencia: ≥0.9.
Clasificación de riesgo fotobiológico: grupo exento.

Sevilla 3

		CLD			LÚMENES DE SALIDA (tq= 25 °C)
LED	color	peso	código	W tot	K - ølm - CRI
LED	grafito	1,20	22**413531**-00	**90**	3000K - 9200lm - CRI 80
			22**413532**-00		4000K - 9900lm - CRI 80
			22**413533**-00		6500K - 9900lm - CRI 80

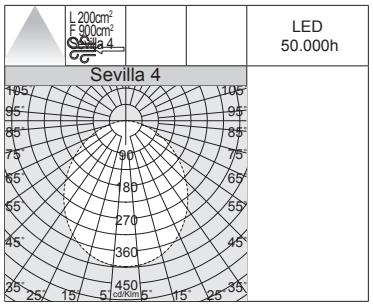

LED
50.000h





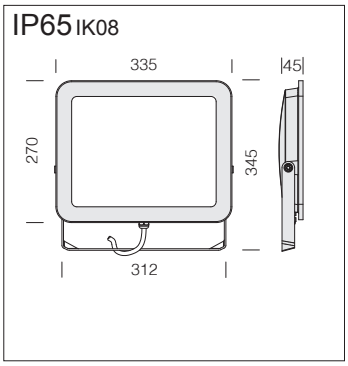

Cuerpo / Marco: en aluminio fundido a presión.

Difusor: en vidrio templado th. Resistente de 4 mm a choques térmicos e impactos.

Equipamiento: completo con soporte galvanizado y pintado, con cable para la conexión a la línea eléctrica.

Dotación: con cable para la conexión a la línea eléctrica L=0,3 m.

LED: mantenimiento del flujo luminoso al 80%: 50.000 h (L80B20). Factor de potencia: ≥0.9.
Clasificación de riesgo fotobiológico: grupo exento.

Sevilla 4

		CLD			LÚMENES DE SALIDA (tq= 25 °C)
LED	color	peso	código	W tot	K - ølm - CRI
LED	grafito	2,80	22**413632**-00	**150**	4000K - 16400lm - CRI 80
			22**413633**-00		6500K - 16400lm - CRI 80

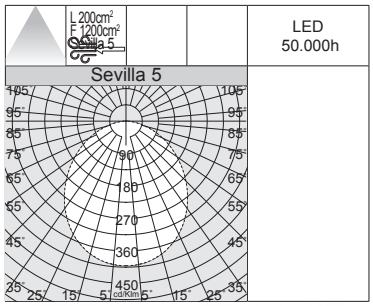

LED
50.000h





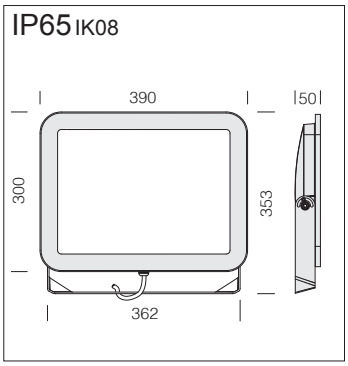

Cuerpo / Marco: en aluminio fundido a presión.

Difusor: en vidrio templado th. Resistente de 4 mm a choques térmicos e impactos.

Equipamiento: completo con soporte galvanizado y pintado, con cable para la conexión a la línea eléctrica.

Dotación: con cable para la conexión a la línea eléctrica L=0,3 m.

LED: mantenimiento del flujo luminoso al 80%: 50.000 h (L80B20). Factor de potencia: ≥0.9.
Clasificación de riesgo fotobiológico: grupo exento.

Sevilla 5

		CLD			LÚMENES DE SALIDA (tq= 25 °C)
LED	color	peso	código	W tot	K - ølm - CRI
LED	grafito	4,00	22**413732**-00	**200**	4000K - 22200lm - CRI 80
			22**413733**-00		6500K - 22200lm - CRI 80

IP65 IK08

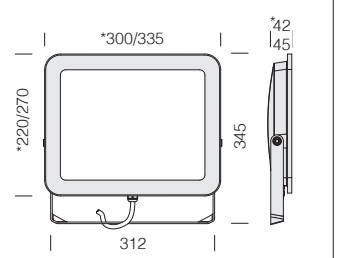



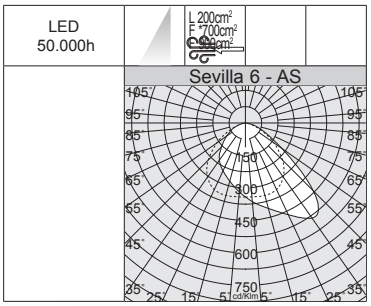



Cuerpo / Marco: en aluminio fundido a presión.

Difusor: en vidrio templado th. Resistente de 4 mm a choques térmicos e impactos.

Equipamiento: completo con soporte galvanizado y pintado, con cable para la conexión a la línea eléctrica.

Dotación: con cable para la conexión a la línea eléctrica L=0,3 m.

LED: mantenimiento del flujo luminoso al 80%: 50.000 h (L80B20). Factor de potencia: ≥0.9.
Clasificación de riesgo fotobiológico: grupo exento.

Sevilla 6 - asimétrico

		CLD			LÚMENES DE SALIDA (tq= 25 °C)
LED	color	peso	código	W tot	K - ølm - CRI
LED	grafito	2,00	* 22**413831**-00	**100**	2700K - 11373lm - CRI 80
			* 22**413838**-00		3000K - 11373lm - CRI 80
			* 22**413835**-00		4000K - 12230lm - CRI 80
			* 22**413837**-00		6500K - 12230lm - CRI 80
LED	grafito	2,90	22**413836**-00	**150**	2700K - 14871lm - CRI 80
			22**413834**-00		3000K - 14871lm - CRI 80
			22**413832**-00		4000K - 15990lm - CRI 80
			22**413833**-00		6500K - 15990lm - CRI 80

IP65 IK08

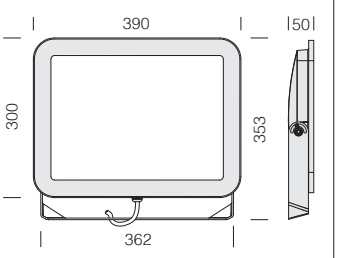



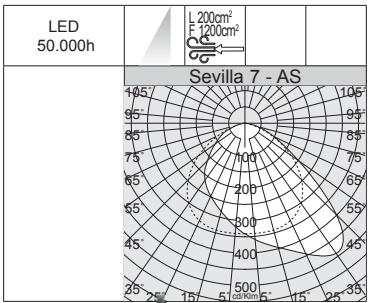

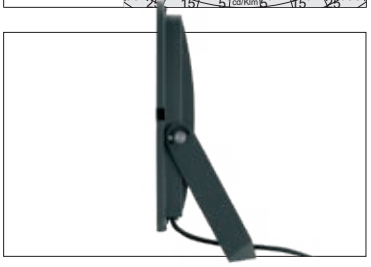

Cuerpo / Marco: en aluminio fundido a presión.

Difusor: en vidrio templado th. Resistente de 4 mm a choques térmicos e impactos.

Equipamiento: completo con soporte galvanizado y pintado, con cable para la conexión a la línea eléctrica.

Dotación: con cable para la conexión a la línea eléctrica L=0,3 m.

LED: mantenimiento del flujo luminoso al 80%: 50.000 h (L80B20). Factor de potencia: ≥0.9.
Clasificación de riesgo fotobiológico: grupo exento.

Sevilla 7 - asimétrico

		CLD			LÚMENES DE SALIDA (tq= 25 °C)
LED	color	peso	código	W tot	K - ølm - CRI
LED	grafito	4,10	22**413931**-00	**200**	2700K - 19156lm - CRI 80
			22**413934**-00		3000K - 19156lm - CRI 80
			22**413932**-00		4000K - 20598lm - CRI 80
			22**413933**-00		6500K - 20598lm - CRI 80



Cuerpo : de aluminio fundido inyectado a presión.

Fijación a la columna: de aluminio inyectado fundido a presión. Ideal para la instalación sobre columnas de Ø42-60 mm

Óptica: de policarbonato irrompible y autoextinguible V2, estabilizado a los rayos UV.

Barnizado: el ciclo de barnizado en polvo, totalmente automatizado, incluye un barniz a base de poliéster, resistente a la corrosión por niebla salina y estabilizado a los rayos UV.

Equipamiento: conector estanco para una instalación rápida, dispositivo electrónico dedicado a la protección del módulo LED, dispositivo de control de la temperatura válvula de recirculación de aire, tornillos externos de acero inoxidable, De serie doble interruptor para seleccionar el tono de color **1800K-2200K** o **2700K-3000K-4000K** y el tipo de luminosidad con 3 gamas de potencia.

SURGE Dispositivo de protección contra los fenómenos impulsivos con arreglo a la EN 61547, adecuado para proteger la placa LED y el alimentador correspondiente.

OPCIONES DE GESTIÓN DEL PUNTO DE LUZ:
Medianoche virtual solicitar con **subcódigo -30** - Sistema Stand alone con reducción automática del flujo de luminosidad **en 4 pasos**. Para optimizar el ahorro de energía durante las horas nocturnas, con menor presencia de personas y vehículos, la luminaria puede programarse según un perfil determinado (personalizable bajo pedido). La reducción del flujo se produce mediante un proceso de autoaprendizaje de la luminaria que, en función de los encendidos y apagados previos, establece la hipotética «medianoche virtual», un promedio entre el instante de encendido (puesta de sol) y el de apagado (amanecer). La «medianoche virtual» constituye el punto de referencia para aplicar la reducción del flujo según el perfil deseado. El dispositivo está integrado en el LED driver y, por lo tanto, no requiere ningún cambio en la instalación

Ajustes de fábrica	
Horario	**Flujo**
encendido ÷ 22:00	100%
22:00 ÷ 23:30	75%
23:30 ÷ 02:30	50%
02:30 ÷ 04:00	75%
04:00 ÷ apagado	100%

ATENCIÓN: *bajo pedido, es posible cambiar la configuración y las franjas horarias de los ajustes de fábrica de la medianoche virtual hasta un máximo de 5 pasos.*

GRANADA ES EL PRODUCTO IDEAL PARA LA ILUMINACIÓN DE ZONAS VERDES Y ÁREAS RESIDENCIALES: en un único cuerpo se dispone de una luminaria completa para cada necesidad, gracias a la posibilidad de seleccionar **la temperatura de color deseada en 3 potencias**, manteniendo así la continuidad estética y diferenciando al mismo tiempo la cantidad de luz; requisitos que la convierten en una luminaria excelente para la iluminación de parques y zonas verdes o en contextos de decoración urbana donde se desea un elevado ahorro energético con una excelente calidad de luz.

CCT POWER

CCT SWITCH = mediante interruptores de serie, se puede seleccionar el color de luz deseado: 2700K-3000K-4000K y 1800K-2200K.

POWER SWITCH = mediante el interruptor de serie, se puede seleccionar la potencia total de la luminaria: 25W-45W-60W.

La característica principal de este luminaria es la nueva tecnología de “cambio de tono/potencia”; a través de los dos **selectores integrados** situados en el cuerpo della luminaria, es posible:



• seleccionar 5 temperaturas de color diferentes, adaptándose así a la mayoría de las instalaciones:

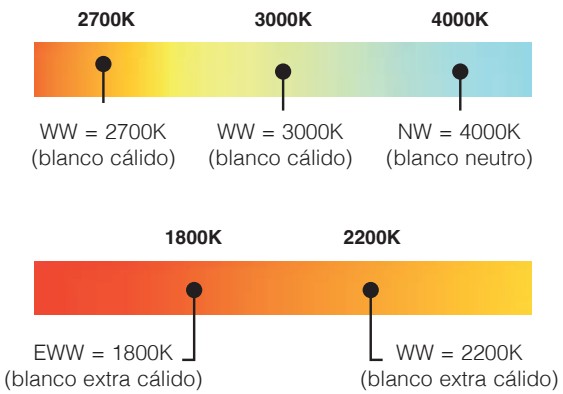

• seleccionar el tipo de flujo con 3 rangos de potencia de salida :

LOW	MEDIUM	HIGH
25W	45W	60W

IP66 IK08

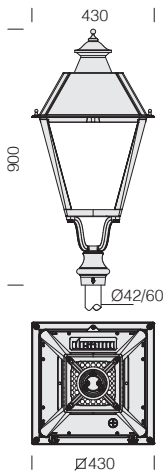



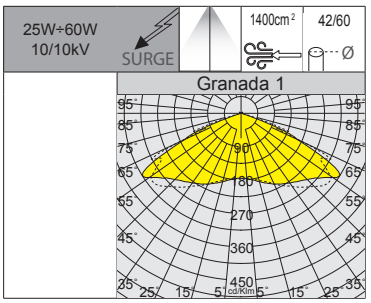

Bajo pedido: disponible versión asimétrica

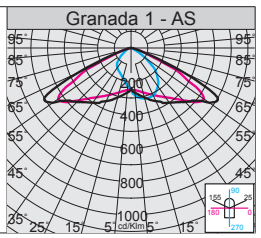

LED: factor de potencia ≥0,9. Mantenimiento del flujo luminoso al 80%: 100.000h (L80B20).

2700K 3000K 4000K la luz 2700K-3000K-4000K, en cambio, sigue siendo la mejor solución para el alumbrado urbano y vial, las áreas residenciales y, en general, de todas las zonas donde este tipo de luz garantiza mayor seguridad y confort.

Granada 1 - CCT 2700K/3000K/4000K / POWER SWITCH - rotosimétrico

		CLD			LÚMENES DE SALIDA (tq= 25 °C)
LED	color	peso	código	W tot	K - ølm - CRI
LED	RAL 7021	6,90	326967-00	**25**	2700K - 3385lm - CRI>80
					3000K - 3563lm - CRI>80
					4000K - 3750lm - CRI>80
				45	2700K - 6092lm - CRI>80
					3000K - 6413lm - CRI>80
					4000K - 6750lm - CRI>80
				60	2700K - 8123lm - CRI>80
					3000K - 8550lm - CRI>80
					4000K - 9000lm - CRI>80

Ideal para espacios urbanos como parques públicos, plazas y centros históricos que requieren una iluminación que realce su arquitectura, pero que al mismo tiempo garantice tanto una mayor seguridad para los peatones, como el máximo confort visual, reduciendo además la contaminación lumínica.

IP66 IK08

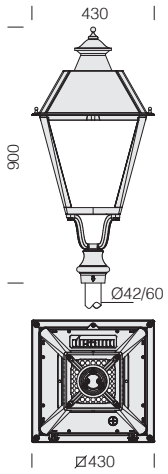



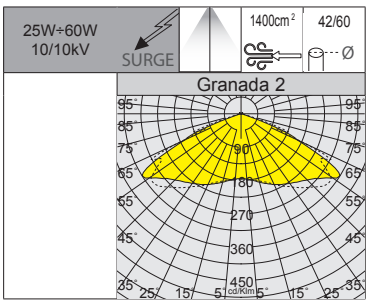

Bajo pedido: disponible versión asimétrica

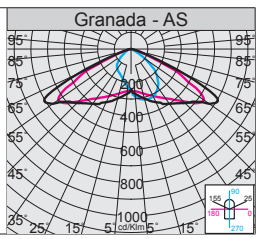

LED: factor de potencia ≥0,9. Mantenimiento del flujo luminoso al 80%: 100.000h (L80B20).

1800K 2200K la luz cálida con tonalidad 1800K-2200K *reduce los posibles riesgos de exposición excesiva al componente azul de la luz LED* y permite un impacto mucho más «suave» en el alumbrado de zonas residenciales y, especialmente, en centros históricos.

Granada 2 - CCT 1800K/2200K / POWER SWITCH - rotosimétrico

		CLD			LÚMENES DE SALIDA (tq= 25 °C)
LED	color	peso	código	W tot	K - ølm - CRI
LED	RAL 7021	6,90	326968-00	**25**	1800K - 2755lm - CRI>80
					2200K - 2900lm - CRI>80
				45	1800K - 4940lm - CRI>80
					2200K - 5200lm - CRI>80
				60	1800K - 6650lm - CRI>80
					2200K - 7000lm - CRI>80

Ideal para iluminar cascos históricos, zonas residenciales privadas, zonas verdes y zonas protegidas **respetando las necesidades de la flora y fauna nocturna.**

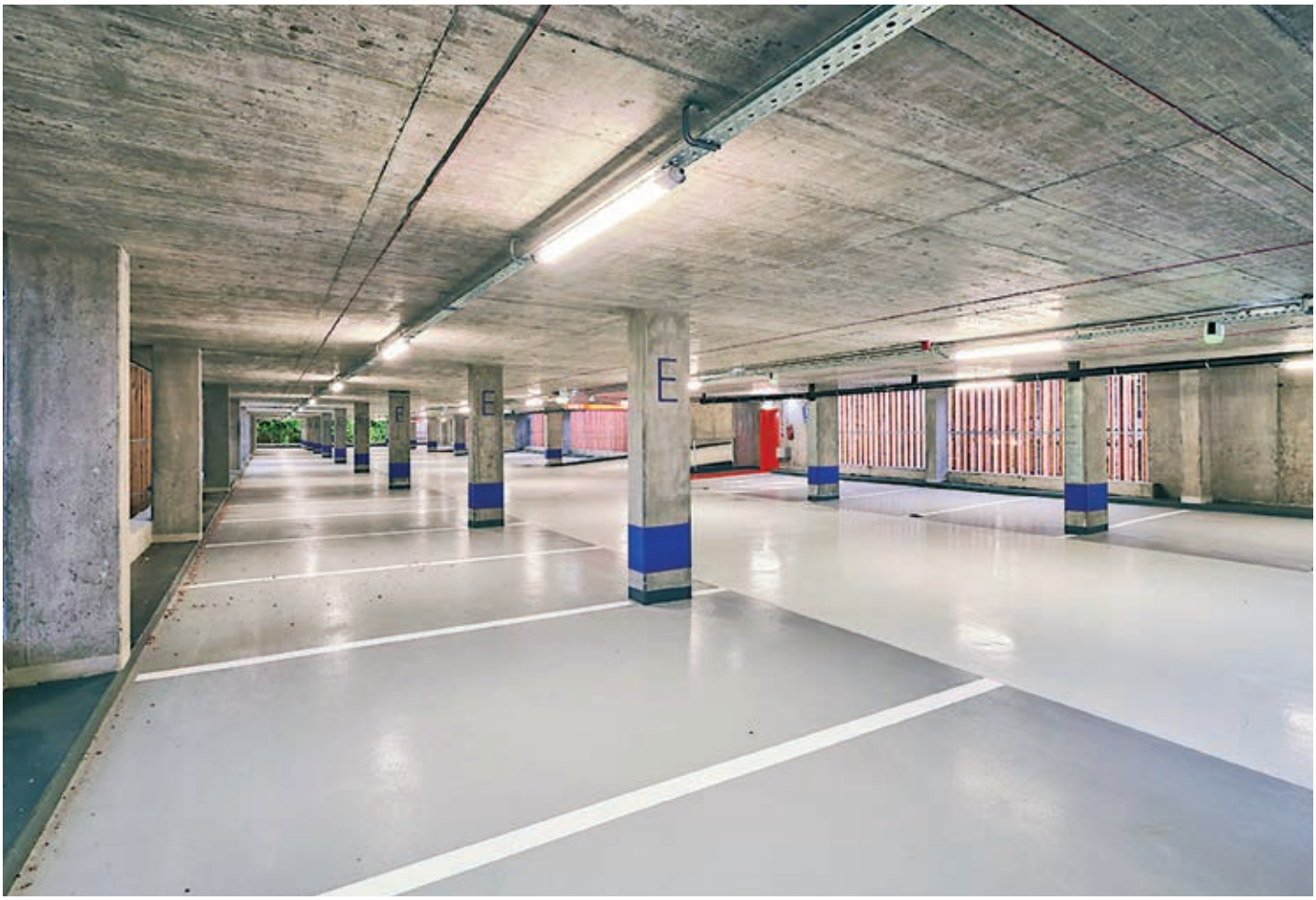











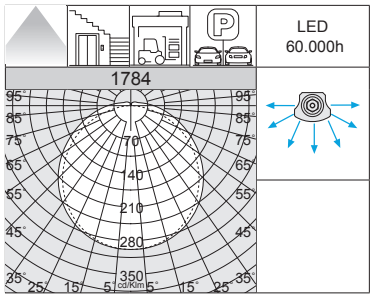

Dotación : soporte de acero inoxidable que permiten la instalación práctica y segura de la luminaria de techo/pared. Conector estanco para una instalación rápida



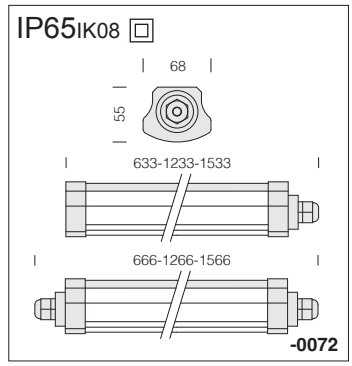

Cuerpo y difusor: de policarbonato extruido.

LED: factor de potencia: ≥0,9. Mantenimiento del flujo luminoso al 70%: 60.000h (L70B50).

1784 Roda BASIC						
		CLD				LÚMENES DE SALIDA (tq= 25 °C)
LED	color	peso	L	código	W tot	K - ølm - CRI
LED	blanco	0,40	633	22**178470**-00	**18**	4000K - 2160lm - CRI>80
		0,80	1233	22**178471**-00	**36**	4000K - 4300lm - CRI>80
		0,90	1533	22**178472**-00	**47**	4000K - 6000lm - CRI>80

1784 Roda BASIC - tira continua						
		CLD				LÚMENES DE SALIDA (tq= 25 °C)
LED	color	peso	L	código	W tot	K - ølm - CRI
LED	blanco	0,40	666	22**178470-0072**	**18**	4000K - 2160lm - CRI>80
		0,80	1266	22**178471-0072**	**36**	4000K - 4300lm - CRI>80
		0,90	1566	22**178472-0072**	**47**	4000K - 6000lm - CRI>80

Instalación con cable
Conexión eléctrica en tira continua con cable utilizando el conector de serie.



IP65IK08

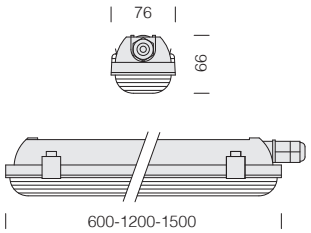

Cuerpo: estampado por inyección, de policarbonato gris RAL 7035, irrompible, estabilizado a los rayos UV.

LED: factor de potencia: ≥0,9. Mantenimiento del flujo luminoso al 80%: 80.000h (L80B20).



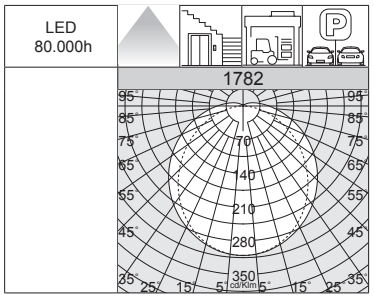

Dotación: soporte de acero inoxidable que permiten la instalación práctica y segura de la luminaria de techo/pared. Gancho de muelle de serie, permite el acoplamiento rápido a cualquier sistema de suspensión en cadena. Conector estanco para una instalación rápida.

RG0 · +40 C° -30 · EM S.A. · NO · LOW FLICKER

1782 Roda - ganchos inox

		CLD			CLD E	CLD - radar sensor		LÚMENES DE SALIDA (tq= 25 °C)
LED	color	peso	L	código	código	código	W tot	K - ølm - CRI
LED	gris	1,30	1200	22**178271**-00	22**178271-09**	22**178271-19**	**18**	4000K - 2880lm - CRI>80
				22**178271-39**				3000K - 2736lm - CRI>80
				22**178271-0083**				6500K - 2880lm - CRI>80
LED	gris	1,50	1500	22**178272**-00	22**178272-09**	22**178272-19**	**25**	4000K - 4000lm - CRI>80
				22**178272-39**				3000K - 3800lm - CRI>80
				22**178272-0083**				6500K - 4000lm - CRI>80

IP65IK08

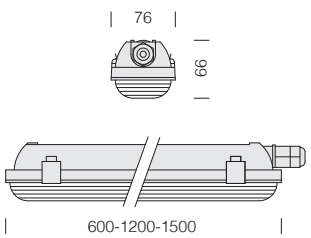

Cuerpo: estampado por inyección, de policarbonato gris RAL 7035, irrompible, estabilizado a los rayos UV.

LED: factor de potencia: ≥0,9. Mantenimiento del flujo luminoso al 80%: 80.000h (L80B20).



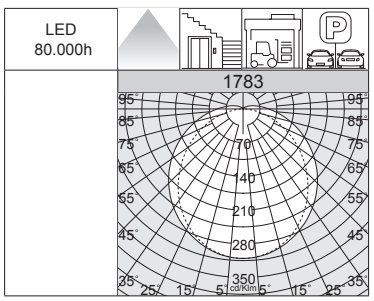

Dotación: soporte de acero inoxidable que permiten la instalación práctica y segura de la luminaria de techo/pared. Gancho de muelle de serie, permite el acoplamiento rápido a cualquier sistema de suspensión en cadena. Conector estanco para una instalación rápida.

RG0 · +40 C° -30 · EM S.A. · NO · LOW FLICKER

1783 Roda - ganchos inox

		CLD			CLD E	CLD - radar sensor		LÚMENES DE SALIDA (tq= 25 °C)
LED	color	peso	L	código	código	código	W tot	K - ølm - CRI
LED	gris	0,80	600	22**178370**-00	22**178370-09**	22**178370-19**	**15**	4000K - 2400lm - CRI>80
LED	gris	1,40	1200	22**178371**-00	22**178371-09**	22**178371-19**	**34**	4000K - 5440lm - CRI>80
				22**178371-39**				3000K - 5168lm - CRI>80
				22**178371-0083**				6500K - 5440lm - CRI>80
LED	gris	2,00	1500	22**178372**-00	22**178372-09**	22**178372-19**	**46**	4000K - 7360lm - CRI>80
				22**178372-39**				3000K - 6992lm - CRI>80
				22**178372-0083**				6500K - 7360lm - CRI>80



48V DC

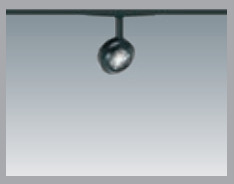






48V DC p. 312

MATRIX Q

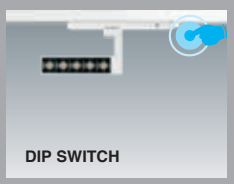

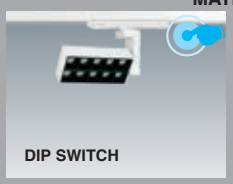





Matrix Q p. 330

FOCUS









Focus L-R p. 338
Focus Slim Q p. 350
Focus Slim T p. 362

ASSO

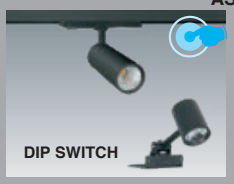



ZOOM





Asso p. 372

Zoom p. 382

VISION 2.0



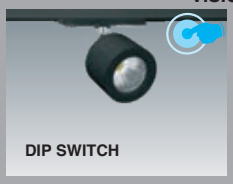




Vision 2.0 p. 384

KRIPTON B



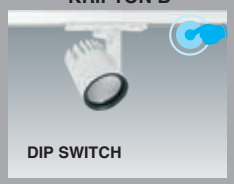



Kripton B p. 392

TECHNO TRACK 2.0



OMNITRACK PLUS



OMNITRACK



Techno Track 2.0 p. 394
Omnitrack PLUS p. 402
Omnitrack p. 408



Los nuevos focos Fosnova 48V DC, aplicados en el carril MICRO de bajo voltaje, permiten la instalación luminosa en todos los entornos en los que, además de una iluminación de acento y de bajo consumo, se requieren complementos luminosos de gran carácter estético.

Cuerpo: de aluminio fundido a presión, completo con adaptador.

LED: fuentes de luz de alta eficiencia (**CRI 92**).
Clasificación riesgo fotobiológico: grupo exento.

Bajo pedido: versión con sistema avanzado de control domótico de la iluminación CASAMBI.
Para más información, consulte el capítulo *Componentes técnicos.*



Próximamente, CASAMBI VOICE:
una interfaz innovadora que permite controlar las luminarias DALI simultáneamente desde la App CASAMBI en modo Bluetooth y, a través de comandos de voz dados a los asistentes, desde AMAZON ALEXA/ GOOGLE HOME/MATTER, en modo Wi-Fi. Los dos sistemas, CASAMBI y AMAZON ALEXA/GOOGLE HOME/MATTER, son independientes, se comunican entre sí y se actualizan mutuamente.

CASAMBI
Google Assistant
amazon alexa
matter

Adaptador inalámbrico CASAMBI
DALI-master para controlar hasta un máximo de 8 grupos/máx. 64 proyectores DALI, desarrollado para carriles de baja tensión 48V CC. Es un dispositivo máster DALI, controlado por Bluetooth, desarrollado para monitorizar lámparas DALI desde dispositivos móviles y aplicaciones CASAMBI.



Fosnova

DIMM DIG · RGO · LOW FLICKER · CASAMBI

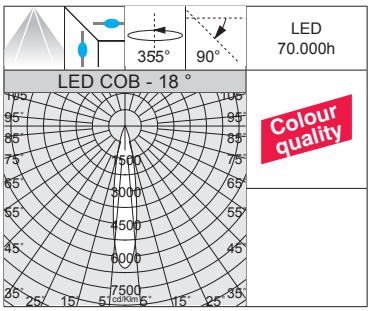



IP40 IK07

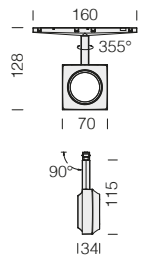

LED: mantenimiento del flujo luminoso al 80%: 70.000h (L80B10). Factor de potencia >0,95.

Focus SLIM "Q" 5.0 - 48V DC

		CLD D-DIG (DALI)			LÚMENES DE SALIDA (tq= 25 °C)
LED	color	peso	código	W tot	K - ølm - CRI - grados
COB	blanco	0,30	22**108713-1241**	**14**	3000K - 1332lm - **CRI 92** - 18°
	negro		22**108733-1241**		
COB	blanco	0,30	22**108713-6841**	**14**	4000K - 1403lm - **CRI 92** - 18°
	negro		22**108733-6841**		
COB	blanco	0,30	22**108714-1241**	**14**	3000K - 1297lm - **CRI 92** - 34°
	negro		22**108734-1241**		
COB	blanco	0,30	22**108714-6841**	**14**	4000K - 1365lm - **CRI 92** - 34°
	negro		22**108734-6841**		
COB	blanco	0,30	22**108715-1241**	**14**	3000K - 1405lm - **CRI 92** - 58°
	negro		22**108735-1241**		
COB	blanco	0,30	22**108715-6841**	**14**	4000K - 1479lm - **CRI 92** - 58°
	negro		22**108735-6841**		

Bajo pedido: haz elíptico 21°x50°.

DIMM DIG · RGO · LOW FLICKER · CASAMBI

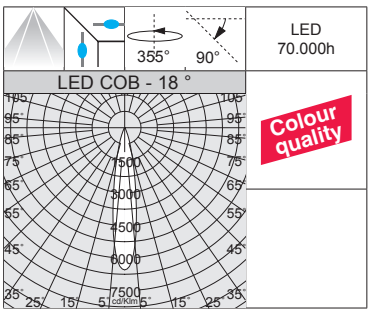



IP40 IK07

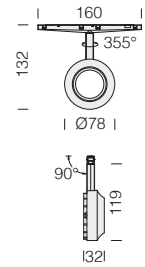

LED: mantenimiento del flujo luminoso al 80%: 70.000h (L80B10). Factor de potencia >0,95.

Focus SLIM "T" 5.0 - 48V DC

		CLD D-DIG (DALI)			LÚMENES DE SALIDA (tq= 25 °C)
LED	color	peso	código	W tot	K - ølm - CRI - grados
COB	blanco	0,30	22**109410-1241**	**14**	3000K - 1332lm - **CRI 92** - 18°
	negro		22**109430-1241**		
COB	blanco	0,30	22**109410-6841**	**14**	4000K - 1403lm - **CRI 92** - 18°
	negro		22**109430-6841**		
COB	blanco	0,30	22**109411-1241**	**14**	3000K - 1297lm - **CRI 92** - 34°
	negro		22**109431-1241**		
COB	blanco	0,30	22**109411-6841**	**14**	4000K - 1365lm - **CRI 92** - 34°
	negro		22**109431-6841**		
COB	blanco	0,30	22**109412-1241**	**14**	3000K - 1405lm - **CRI 92** - 58°
	negro		22**109432-1241**		
COB	blanco	0,30	22**109412-6841**	**14**	4000K - 1479lm - **CRI 92** - 58°
	negro		22**109432-6841**		

Bajo pedido: haz elíptico 21°x50°.

IP40 IK07

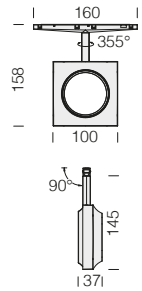

LED: mantenimiento del flujo luminoso al 80%: 70.000h (L80B10). Factor de potencia >0,95.



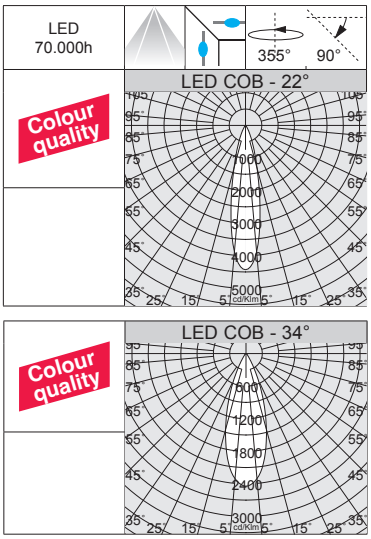

DIMM DIG · RGO · LOW FLICKER · CASAMBI

Focus SLIM "Q" 7.0 - 48V DC

		CLD D-DIG (DALI)			LÚMENES DE SALIDA (tq= 25 °C)
LED	color	peso	código	W tot	K - ølm - CRI - grados
COB	blanco	0,40	22**108813-1241**	**19**	3000K - 1988lm - **CRI 92** - 22°
	negro		22**108833-1241**		
COB	blanco	0,40	22**108813-6841**	**19**	4000K - 2092lm - **CRI 92** - 22°
	negro		22**108833-6841**		
COB	blanco	0,40	22**108814-1241**	**19**	3000K - 1914lm - **CRI 92** - 37°
	negro		22**108834-1241**		
COB	blanco	0,40	22**108814-6841**	**19**	4000K - 2043lm - **CRI 92** - 37°
	negro		22**108834-6841**		
COB	blanco	0,40	22**108815-1241**	**19**	3000K - 1932lm - **CRI 92** - 55°
	negro		22**108835-1241**		
COB	blanco	0,40	22**108815-6841**	**19**	4000K - 2034lm - **CRI 92** - 55°
	negro		22**108835-6841**		

Bajo pedido: haz elíptico 21°x50°.

IP40 IK07

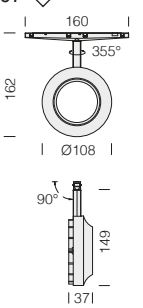

LED: mantenimiento del flujo luminoso al 80%: 70.000h (L80B10). Factor de potencia >0,95.



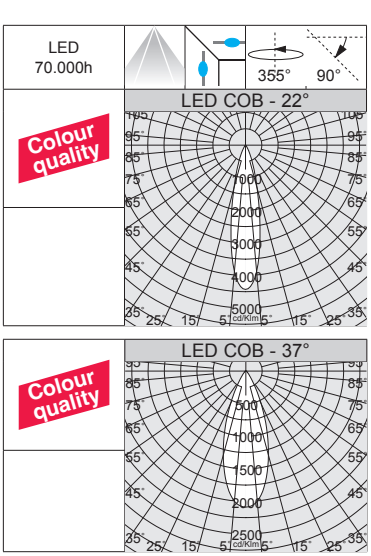

DIMM DIG · RGO · LOW FLICKER · CASAMBI

Focus SLIM "T" 7.0 - 48V DC

		CLD D-DIG (DALI)			LÚMENES DE SALIDA (tq= 25 °C)
LED	color	peso	código	W tot	K - ølm - CRI - grados
COB	blanco	0,40	22**109510-1241**	**19**	3000K - 1988lm - **CRI 92** - 22°
	negro		22**109530-1241**		
COB	blanco	0,40	22**109510-6841**	**19**	4000K - 2092lm - **CRI 92** - 22°
	negro		22**109530-6841**		
COB	blanco	0,40	22**109511-1241**	**19**	3000K - 1914lm - **CRI 92** - 37°
	negro		22**109531-1241**		
COB	blanco	0,40	22**109511-6841**	**19**	4000K - 2043lm - **CRI 92** - 37°
	negro		22**109531-6841**		
COB	blanco	0,40	22**109512-1241**	**19**	3000K - 1932lm - **CRI 92** - 55°
	negro		22**109532-1241**		
COB	blanco	0,40	22**109512-6841**	**19**	4000K - 2034lm - **CRI 92** - 55°
	negro		22**109532-6841**		

Bajo pedido: haz elíptico 21°x50°.



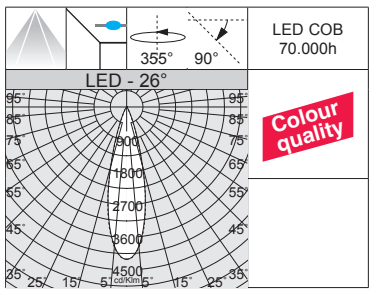



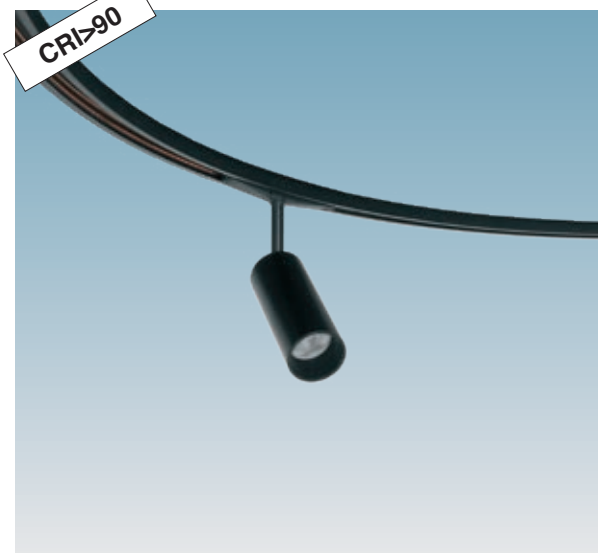

IP40 IK07

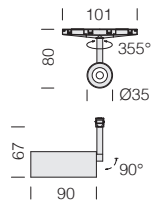

LED: mantenimiento del flujo luminoso al 80%: 70.000h (L80B10). Factor de potencia >0,95.

Asso "A" mini T - 48V DC - se puede instalar en las curvas carril MICRO P

		CLD D-DIG (DALI)			LÚMENES DE SALIDA (tq= 25 °C)
LED	color	peso	código	W tot	K - ølm - CRI - grados
LED	blanco	0,20	220**44110-1241**	**8**	3000K - 614lm - **CRI>90** - 20°
	negro		220**44130-1241**		
LED	blanco	0,20	220**44111-1241**	**8**	3000K - 668lm - **CRI>90** - 26°
	negro		220**44131-1241**		
LED	blanco	0,20	220**44112-1241**	**8**	3000K - 656lm - **CRI>90** - 36°
	negro		220**44132-1241**		

También se puede instalar en las curvas carril 48V CC MICRO P. **Bajo pedido:** versión 4000K.

IP40 IK07

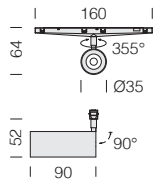

LED: mantenimiento del flujo luminoso al 80%: 70.000h (L80B10). Factor de potencia >0,95.

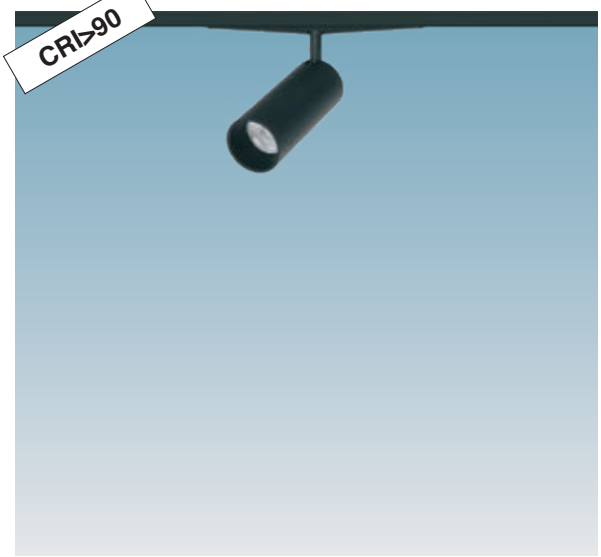

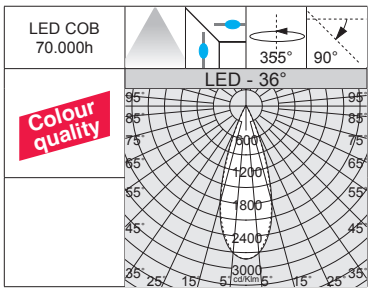



Asso "A" mini T - 48V DC

		CLD D-DIG (DALI)			LÚMENES DE SALIDA (tq= 25 °C)
LED	color	peso	código	W tot	K - ølm - CRI - grados
LED	blanco	0,10	220**44113-1241**	**8**	3000K - 656lm - **CRI>90** - 36°
	negro		220**44133-1241**		
Bajo pedido: versión 4000K.					

IP40 IK07

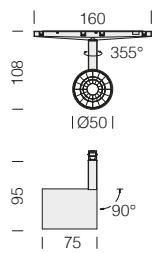

LED: mantenimiento del flujo luminoso al 80%: 70.000h (L80B10). Factor de potencia >0,95.



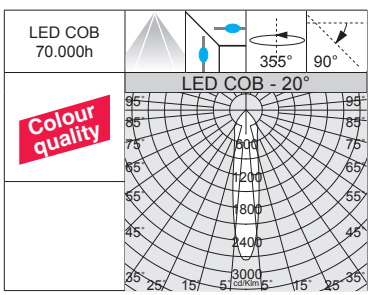

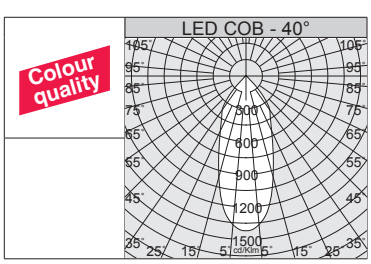

Asso "B" small T - 48V DC

		CLD D-DIG (DALI)			LÚMENES DE SALIDA (tq= 25 °C)
LED	color	peso	código	W tot	K - ølm - CRI - grados
COB	blanco	0,30	220**40910-1241**	**14**	3000K - 1478lm - **CRI>90** - 20°
	negro		220**40930-1241**		
COB	blanco	0,30	220**40910-6841**		4000K - 1556lm - **CRI>90** - 20°
	negro		220**40930-6841**		
COB	blanco	0,30	220**40911-1241**	**14**	3000K - 1492lm - **CRI>90** - 28°
	negro		220**40931-1241**		
COB	blanco	0,30	220**40911-6841**		4000K - 1571lm - **CRI>90** - 28°
	negro		220**40931-6841**		
COB	blanco	0,30	220**40912-1241**	**14**	3000K - 1424lm - **CRI>90** - 40°
	negro		220**40932-1241**		
COB	blanco	0,30	220**40912-6841**		4000K - 1499lm - **CRI>90** - 40°
	negro		220**40932-6841**		
COB	blanco	0,30	220**40913-1241**	**14**	3000K - 1436lm - **CRI>90** - 60°
	negro		220**40933-1241**		
COB	blanco	0,30	220**40913-6841**		4000K - 1512lm - **CRI>90** - 60°
	negro		220**40933-6841**		

Asso STILO - 48V DC - **CRI>90**



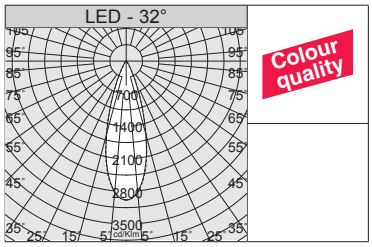





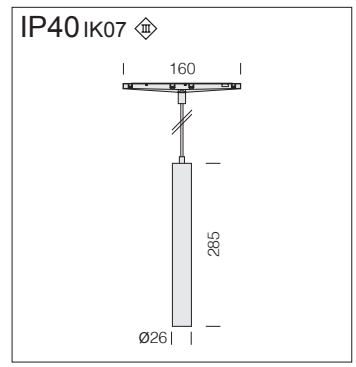

Equipamiento: Incluye cable (L=1,50m) para la suspensión.

LED: mantenimiento del flujo luminoso al 80% 70.000h (L80B10). Factor de potencia >0,95.

Asso "A" STILO - 48V DC					
		CLD D-DIG (DALI)			**LÚMENES DE SALIDA (tq= 25 °C)**
LED	color	peso	código	**W tot**	K - ølm - CRI - grados
LED	blanco	0,30	220**45010-1241**	**4**	3000K - 314lm - **CRI>90** - 32°
	negro		220**45030-1241**		
Bajo pedido: versión 4000K.					

IP40 IK07

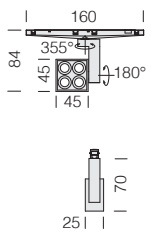

LED: mantenimiento del flujo luminoso al 80%: 70.000h (L80B10). Factor de potencia >0,95.

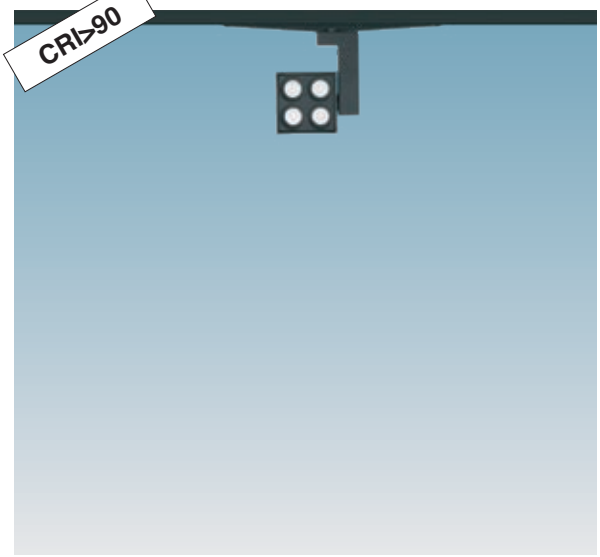

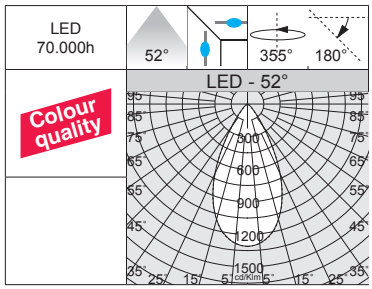



DIMM DIG · RGO · LOW FLICKER · CASAMBI · new

Matrix Q4 DARK "C" mini - 48V DC

		CLD D-DIG (DALI)			LÚMENES DE SALIDA (tq= 25 °C)
LED	color	peso	código	W tot	K - ølm - CRI - grados
LED	blanco	0,10	22**103713-1241**	**4**	3000K - 224lm - **CRI>90** - 52°
	negro		22**103733-1241**		
Bajo pedido: versión 4000K.					

IP40 IK07

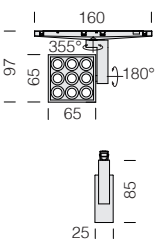

LED: mantenimiento del flujo luminoso al 80%: 70.000h (L80B10). Factor de potencia >0,95.



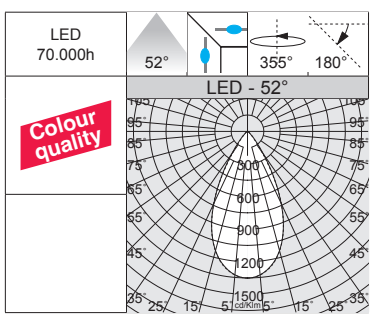



DIMM DIG · RGO · LOW FLICKER · CASAMBI · new

Matrix Q9 DARK "C" mini - 48V DC

		CLD D-DIG (DALI)			LÚMENES DE SALIDA (tq= 25 °C)
LED	color	peso	código	W tot	K - ølm - CRI - grados
LED	blanco	0,20	22**103218-1241**	**8**	3000K - 540lm - **CRI>90** - 52°
	negro		22**103238-1241**		
Bajo pedido: versión 4000K.					

Módulo PARA CARRIL MICRO - 48V DC - **CRI 90**

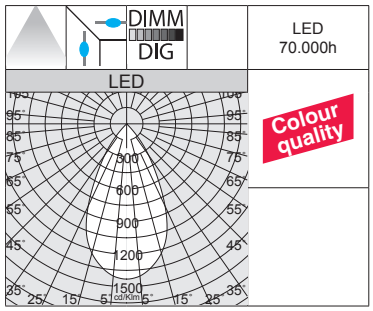



IP20 IK07

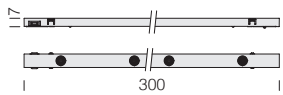

Módulo UGR<19 para carril MICRO - CRI 90

	CLD D-DIG (DALI)	LÚMENES DE SALIDA (tq= 25 °C)		COMPATIBILIDAD CARRILES				
color	código	W tot	K - ølm - CRI	P	H	T	R	POLE
negro	22**962330-1241**	**5**	3000K - 384lm - **CRI 90**	✔	✔	✔	✔	✔
L= 300mm								

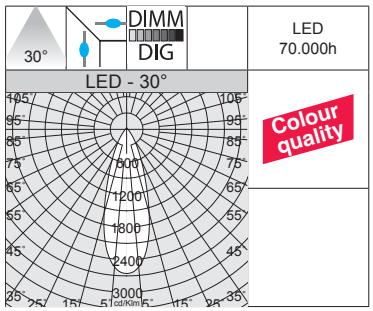

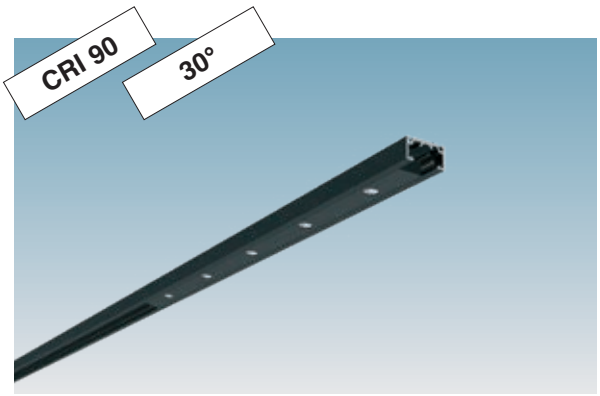

IP20 IK07

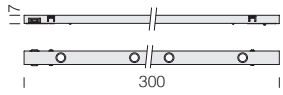

Módulo para carril MICRO - 30° - CRI 90

	CLD D-DIG (DALI)	LÚMENES DE SALIDA (tq= 25 °C)		COMPATIBILIDAD CARRILES				
color	código	W tot	K - ølm - CRI - grados	P	H	T	R	POLE
negro	22**962430-1241**	**5**	3000K - 317lm - **CRI 90** - 30°	✔	✔	✔	✔	✔
L= 300mm								

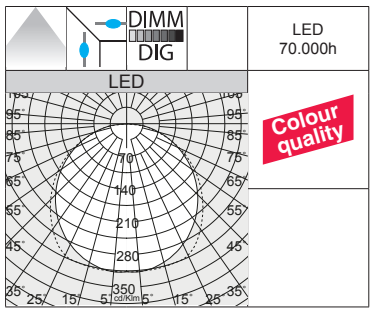

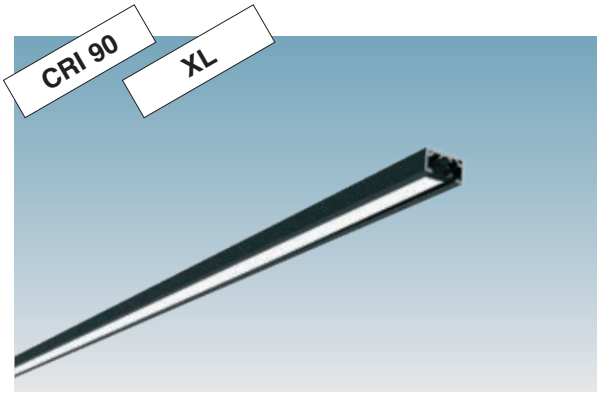

IP20 IK07

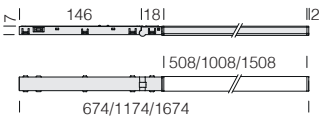

Módulo ópalo para carril MICRO - XL - CRI 90

	CLD D-DIG (DALI)	LÚMENES DE SALIDA (tq= 25 °C)		COMPATIBILIDAD CARRILES				
color	código	W tot	K - ølm - CRI - grados	P	H	T	R	POLE
negro	22**962530-1241**	**7**	3000K - 430lm - **CRI 90** - XL	✔	✔	✘	✘	✔
L= 674 mm								
negro	22**962531-1241**	**14**	3000K - 858lm - **CRI 90** - XL	✔	✔	✘	✘	✔
L= 1174 mm								
negro	22**962532-1241**	**21**	3000K - 1287lm - **CRI 90** - XL	✔	✔	✘	✘	✔
L= 1674 mm								

IP40 IK07

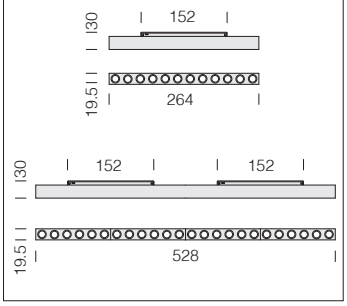

LED: mantenimiento del flujo luminoso al 80%: 70.000h (L80B10). Factor de potencia >0,95.

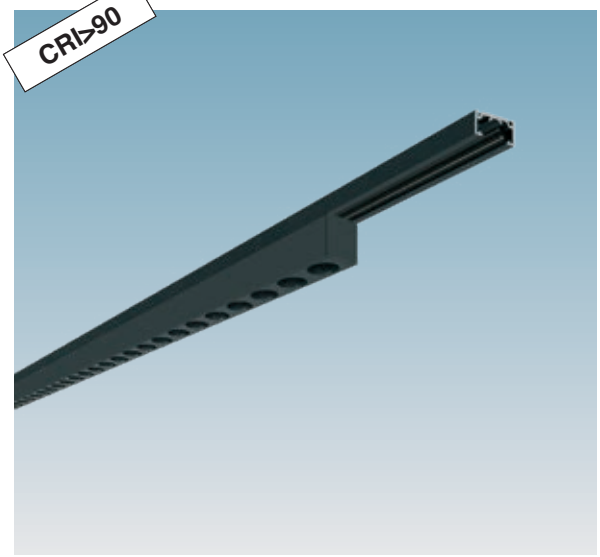

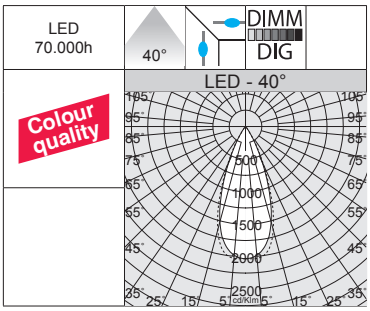

Liset 2.0 mini - óptica confort - 48V DC

		CLD D-DIG (DALI)				LÚMENES DE SALIDA (tq= 25 °C)
LED	color	L (mm)	peso	código	W tot	K - ølm - CRI - grados
LED	blanco	264	0,10	220**12710-1241**	**7**	3000K - 790lm - **CRI>90** - 40°
	negro			220**12730-1241**		
LED	blanco	528	0,20	220**12711-1241**	**14**	3000K - 1580lm - **CRI>90** - 40°
	negro			220**12731-1241**		

Bajo pedido: versión 4000K.

IP40 IK07

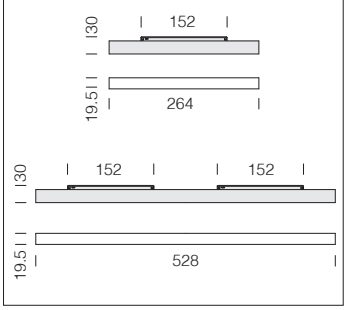

LED: mantenimiento del flujo luminoso al 80%: 70.000h (L80B10). Factor de potencia >0,95.

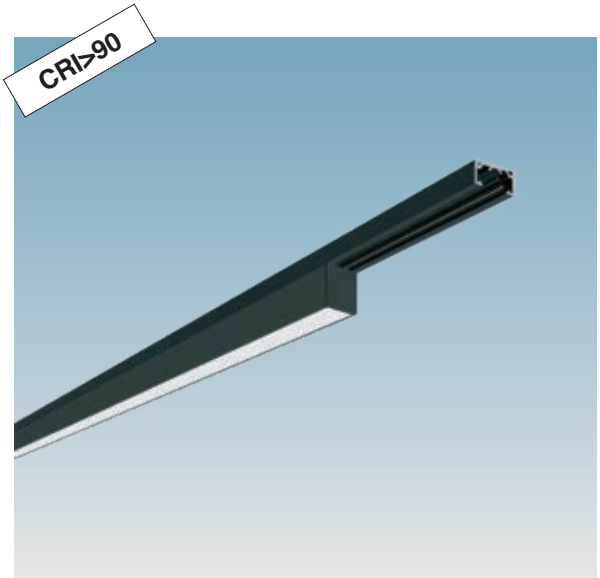

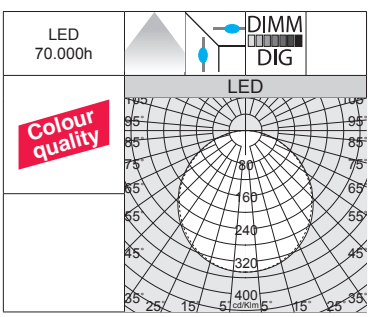

Liset 2.0 mini - con difusor - 48V DC

		CLD D-DIG (DALI)				LÚMENES DE SALIDA (tq= 25 °C)
LED	color	L (mm)	peso	código	W tot	K - ølm - CRI
LED	blanco	264	0,10	220**12712-1241**	**7**	3000K - 470lm - **CRI>90**
	negro			220**12732-1241**		
LED	blanco	528	0,20	220**12713-1241**	**14**	3000K - 940lm - **CRI>90**
	negro			220**12733-1241**		

Bajo pedido: versión 4000K.

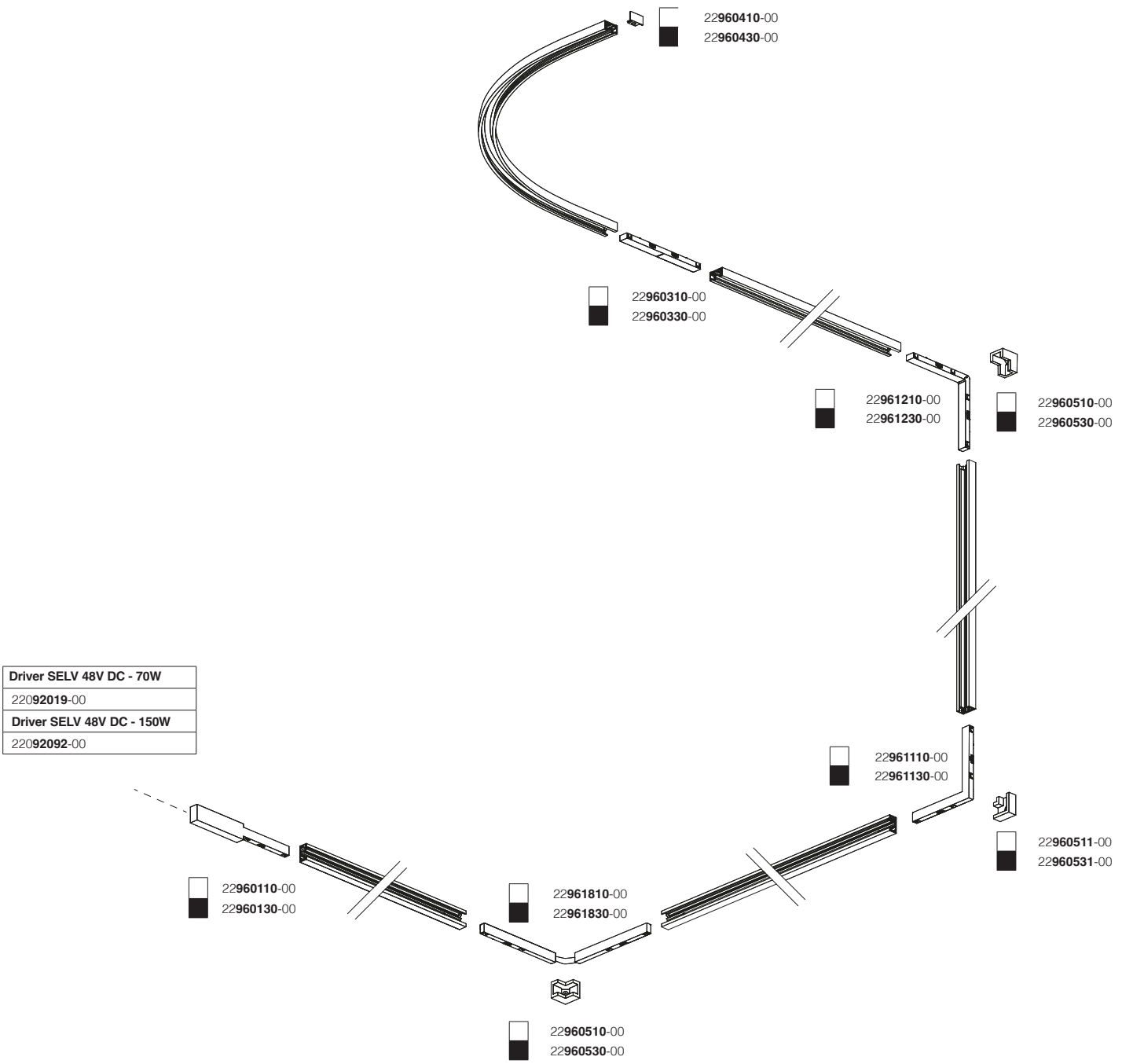

Driver SELV 48V DC - 70W
22092019-00
Driver SELV 48V DC - 150W
22092092-00

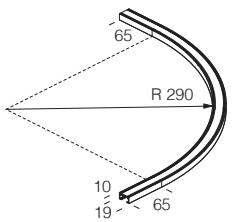

Curva en plafón R290 para carril MICRO P	
blanco	22**962910**-00
negro	22**962930**-00
3 tornillos y 3 tacos por metro incluidos.	

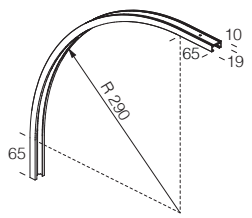

Curva techo/pared R290 para carril MICRO P	
blanco	22**962911**-00
negro	22**962931**-00
3 tornillos y 3 tacos por metro incluidos.	

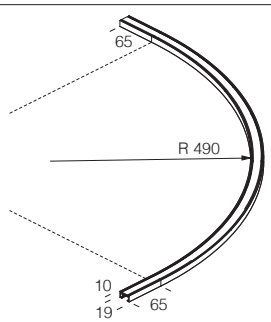

Curva en plafón R490 para carril MICRO P	
blanco	22**964910**-00
negro	22**964930**-00
3 tornillos y 3 tacos por metro incluidos.	

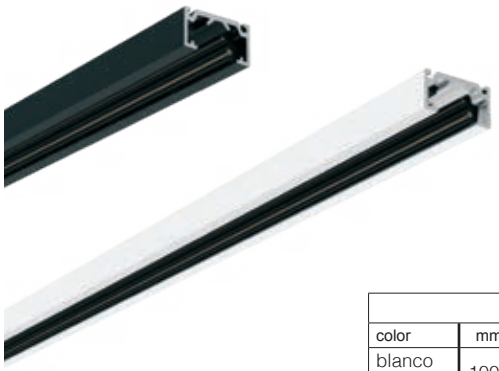

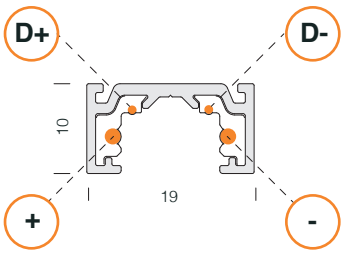

Carril MICRO P			
color	mm	código	**peso en el carril**
blanco	1000	22**960010**-00	max 9Kg
negro		22**960030**-00	
blanco	2000	22**960011**-00	max 15Kg
negro		22**960031**-00	
blanco	3000	22**960012**-00	max 24Kg
negro		22**960032**-00	
En polímero con conductores de cobre. Longitud máx. admisible en tira continua: 50m. Potencia máx. 100W.			N.B.: 3 fijaciones por cada metro.

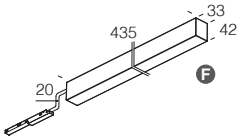

Preparado con soporte de fijación en plafón, cabezal y cable de alimentación de cabezal (L= 20 mm).

Caja de alimentación de 100W para carril MICRO P	
blanco	22**962010**-00
negro	22**962030**-00
Equipado con alimentador 220-240V~ 50/60Hz - Vout 48V CC con bus DALI pasante que se completa con el Optoacoplador DALI 220**92100**-00.	

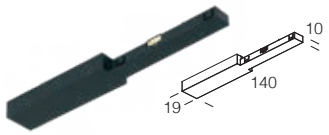

Preparado con terminales de alimentación para cables de 2x1,5 mm2: 48V DC y 2x0,35 mm2 para versiones DALI.

Alimentación para carril MICRO P	
blanco	22**960110**-00
negro	22**960130**-00
Cuerpo de poliamida. Contactos en aleación de cobre.	

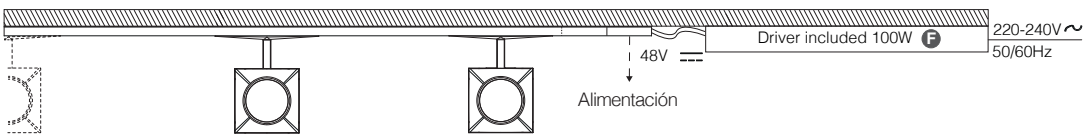

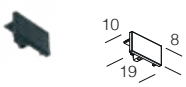

Cabeza de cierre para carril MICRO P	
blanco	22**960410**-00
negro	22**960430**-00

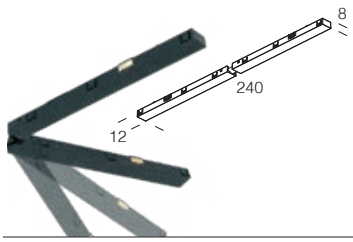

Junta flexible para carril MICRO P	
blanco	22**961810**-00
negro	22**961830**-00
Cuerpo de poliamida. Contactos en aleación de cobre.	



Cubierta para carril MICRO P	
blanco	22**961010**-00
negro	22**961030**-00
Cuerpo de PMMA. L= 3000 mm.	



Junta lineal para carril MICRO P	
blanco	22**960310**-00
negro	22**960330**-00
Cuerpo de poliamida. Contactos en aleación de cobre.	

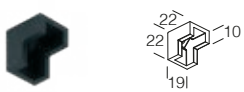

Cubrejunta angular vertical para carril MICRO P	
blanco	22**960510**-00
negro	22**960530**-00
Cuerpo de poliamida.	

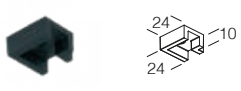

Cubrejunta angular horizontal para carril MICRO P	
blanco	22**960511**-00
negro	22**960531**-00
Cuerpo de poliamida.	

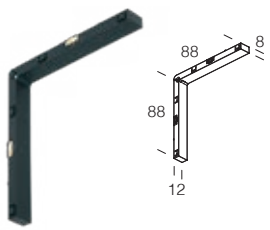

Junta en L techo/pared para carril MICRO P	
blanco	22**961210**-00
negro	22**961230**-00
Cuerpo de poliamida. Contactos en aleación de cobre.	

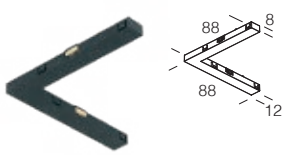

Junta en L para carril MICRO P	
blanco	22**961110**-00
negro	22**961130**-00
Cuerpo de poliamida. Contactos en aleación de cobre.	

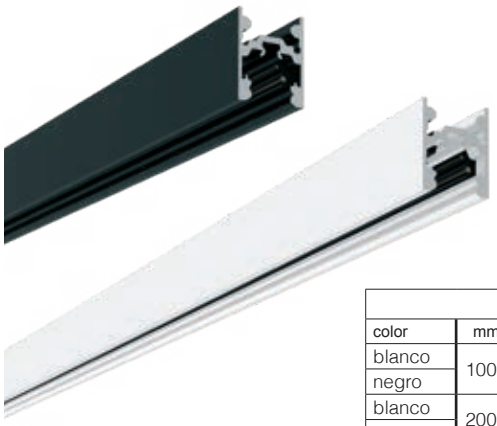

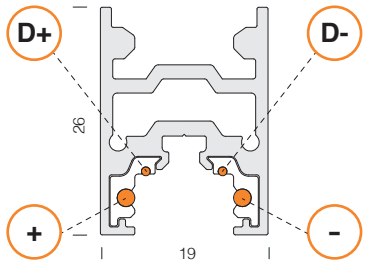

Carril MICRO H			
color	mm	código	peso en el carril
blanco	1000	22**960013**-00	max 4Kg
negro		22**960033**-00	
blanco	2000	22**960014**-00	max 6Kg
negro		22**960034**-00	
blanco	3000	22**960015**-00	max 9Kg
negro		22**960035**-00	
En aluminio extruido con conductores de cobre. Longitud máx. admisible en tira continua: 50m. Potencia máx. 100W.			N.B.: suspensión cada 900 mm.

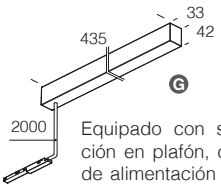

Equipado con soporte de fijación en plafón, cabezal y cable de alimentación de cabezal (L= 2000 mm).

Caja de alimentación de 100W para carril MICRO H	
blanco	22**962011**-00
negro	22**962031**-00
Equipado con alimentador 220-240V~ 50/60Hz - Vout 48V CC con bus DALI pasante que se completa con el Optoacoplador DALI 220**92100**-00.	

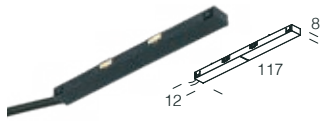

Equipado con cable de alimentación de 2x1,5 mm2: 48V DC y 2x0,35 mm2 para versión DALI. L= 2500mm

Cabezal de alimentación retráctil para carril MICRO H	
blanco	22**960111**-00
negro	22**960131**-00
Cuerpo de poliamida. Contactos en aleación de cobre.	

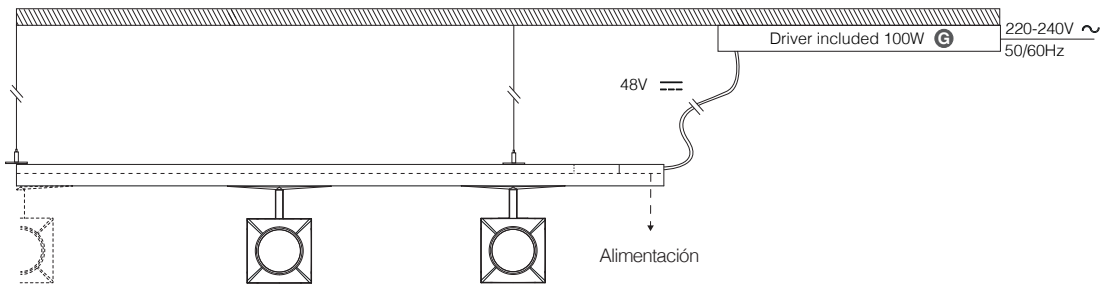

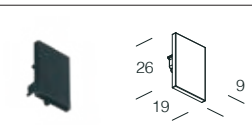

Cabeza de cierre para carril MICRO H	
blanco	22**960411**-00
negro	22**960431**-00

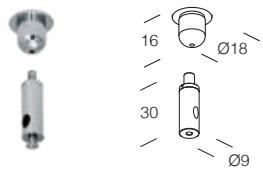

Kit de suspensión carril MICRO H	
níquel	22**965876**-00
Incluye: rosetón de techo, ajuste milimétrico con tornillo de apriete y cable de acero para la suspensión L= 1,75 m.	

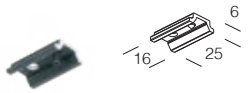

Soporte corto de suspensión para carril MICRO H	
blanco	22**963111**-00
negro	22**963131**-00



Junta lineal para carril MICRO H	
blanco	22**960310**-00
negro	22**960330**-00
Cuerpo de poliamida. Contactos en aleación de cobre.	



Soporte de unión en tira continua para carril MICRO H	
blanco	22**963210**-00
negro	22**963230**-00



Cubierta para carril MICRO H	
blanco	22**961011**-00
negro	22**961031**-00
Cuerpo de PMMA. L= 3000 mm.	

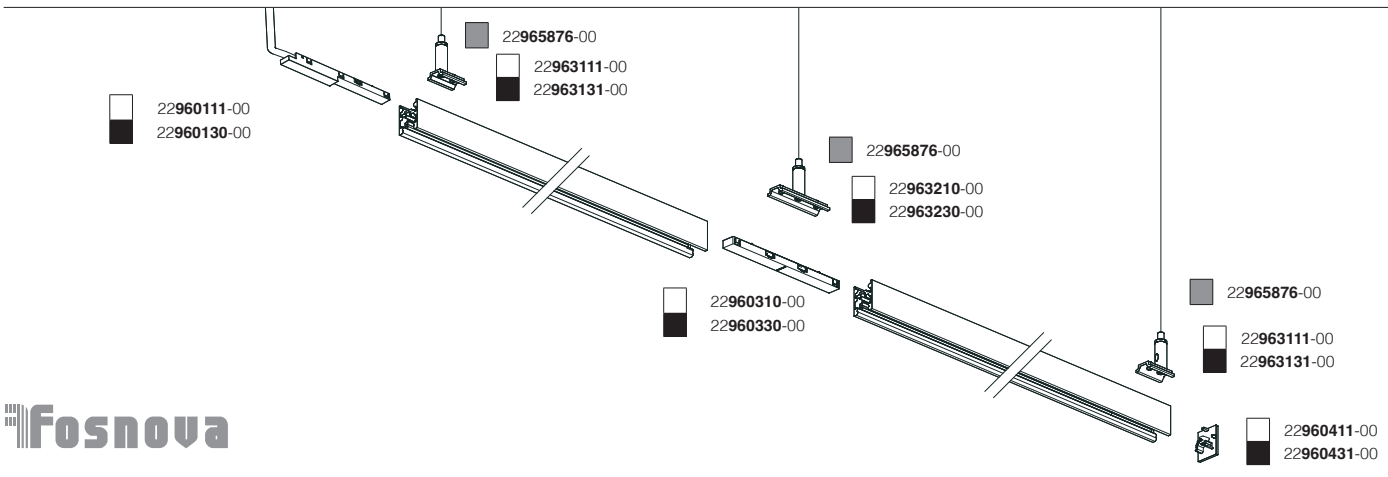

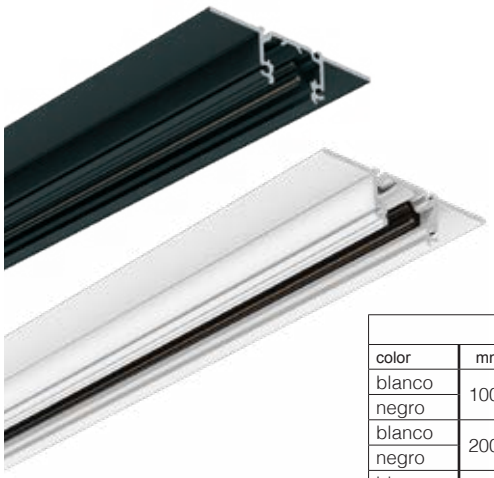

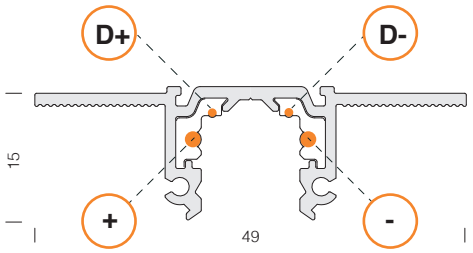

Carril MICRO T			
color	mm	código	**peso en el carril**
blanco	1000	22**960016**-00	max 9Kg
negro		22**960036**-00	
blanco	2000	22**960017**-00	max 15Kg
negro		22**960037**-00	
blanco	3000	22**960018**-00	max 24Kg
negro		22**960038**-00	
En aluminio extruido con conductores de cobre. Longitud máx. admisible en tira continua: 50m. Potencia máx. 100W.			N.B.: 2 fijaciones por metro.



Tapa de cierre para carril MICRO T	
blanco	22**960412**-00
negro	22**960432**-00



Equipado con cable de alimentación de 2x1,5 mm2: 48V DC y 2x0,35 mm2 para versión DALI. L= 2500mm

Cabezal de alimentación para Omni-track MICRO T	
blanco	22**960111**-00
negro	22**960131**-00
Cuerpo de poliamida. Contactos en aleación de cobre.	



Junta lineal para carril MICRO T	
blanco	22**960310**-00
negro	22**960330**-00
Cuerpo de poliamida. Contactos en aleación de cobre.	



Cubierta para carril MICRO T	
blanco	22**961011**-00
negro	22**961031**-00
Cuerpo de PMMA. L= 3000 mm	

MICRO T de serie completo con Soporte de acero que facilita el montaje de carril en el falso techo. Para utilizar en la instalación de una composición.

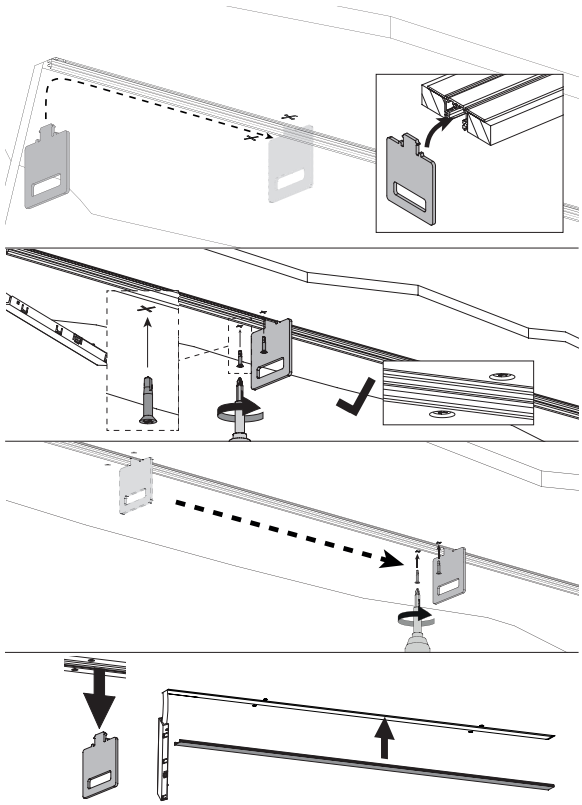

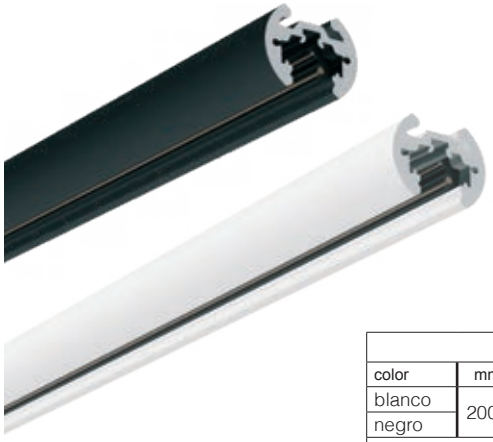

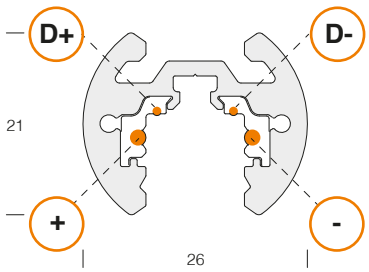

Carril MICRO R			
color	mm	código	**peso en el carril**
blanco	2000	22**960019**-00	max 7Kg
negro		22**960039**-00	
En aluminio extruido con conductores de cobre. Longitud máx. admisible en tira continua: 50m. Potencia máx. 100W.			N.B.: suspensión cada 900 mm.

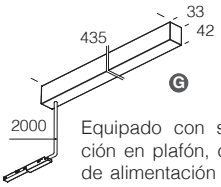

Equipado con soporte de fijación en plafón, cabezal y cable de alimentación de cabezal (L= 2000 mm).

Caja de alimentación de 100W para carril MICRO R	
blanco	22**962011**-00
negro	22**962031**-00
Equipado con alimentador 220-240V~ 50/60Hz - Vout 48V CC con bus DALI pasante que se completa con el Optoacoplador DALI 220**92100**-00.	



Equipado con cable de alimentación de 2x1,5 mm2: 48V DC y 2x0,35 mm2 para versión DALI. L= 2500mm

Cabezal de alimentación retráctil para carril MICRO R	
blanco	22**960111**-00
negro	22**960131**-00
Cuerpo de poliamida. Contactos en aleación de cobre.	

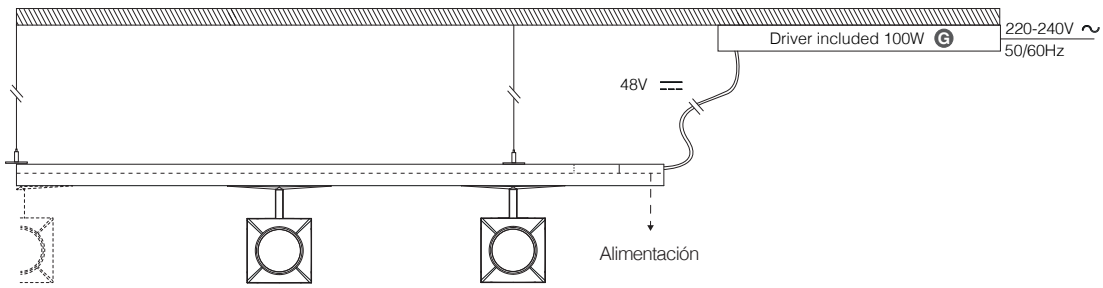





Cabeza de cierre para carril MICRO R	
blanco	22**960413**-00
negro	22**960433**-00



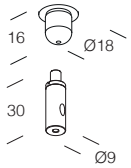

Kit de suspensión carril MICRO R	
níquel	22**965876**-00
Incluye: rosetón de techo, ajuste milimétrico con tornillo de apriete y cable de acero para la suspensión L= 1,75 m.	



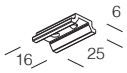

Soporte corto de suspensión para carril MICRO R	
blanco	22**963111**-00
negro	22**963131**-00

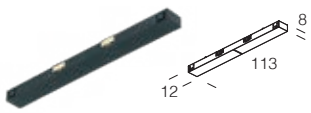

Junta lineal para carril MICRO R	
blanco	22**960310**-00
negro	22**960330**-00
Cuerpo de poliamida. Contactos en aleación de cobre.	



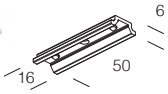

Soporte de unión en tira continua para carril MICRO R	
blanco	22**963210**-00
negro	22**963230**-00





Cubierta para carril MICRO R	
blanco	22**961011**-00
negro	22**961031**-00
Cuerpo de PMMA. L= 3000 mm.	

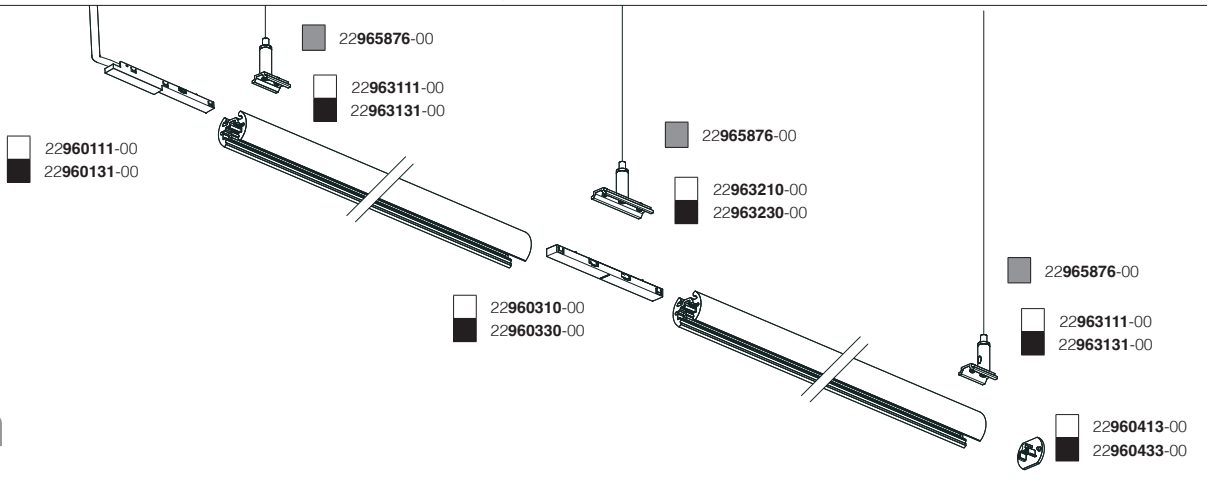



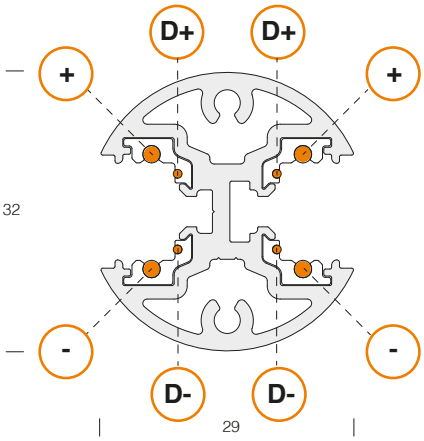

Bajo pedido y sobre diseño:
posibilidad de insertar tiras de LED

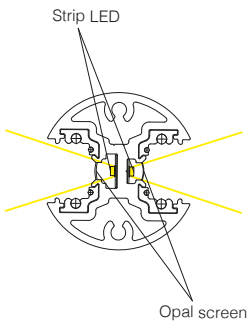

MICRO R POLE			
color	mm	código	**peso en el carril**
blanco	3000	22**960091**-00	max 6Kg
negro		22**960093**-00	
En aluminio extruido con conductores de cobre. Potencia máx.: 100W.			

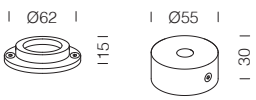

Racor suelo/techo para MICRO R POLE	
blanco	22**960610**-00
negro	22**960630**-00
Con soporte de fijación al suelo.	



Cubierta para MICRO R POLE	
blanco	22**961010**-00
negro	22**961030**-00
Cuerpo de PMMA. L= 3000 mm.	



Equipado con cable de alimentación de 2x1,5 mm2: 48V DC y 2x0,35 mm2 para versión DALI. L= 2500mm

Cabezal de alimentación retráctil para MICRO R POLE	
blanco	22**960111**-00
negro	22**960131**-00
Cuerpo de poliamida. Contactos en aleación de cobre.	

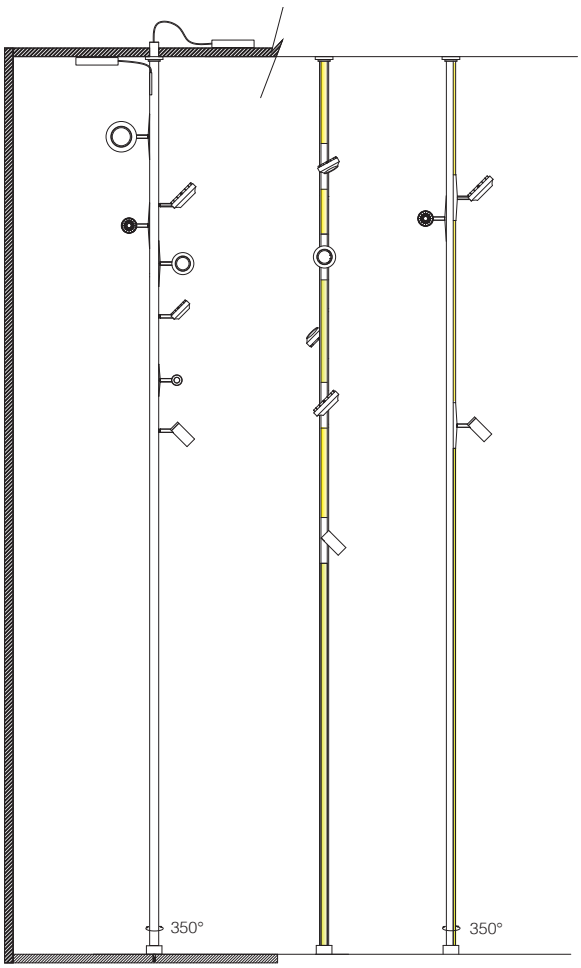





ON-OFF

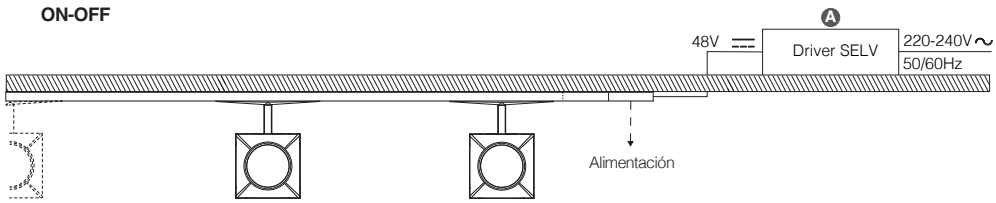

PUSH DIMM

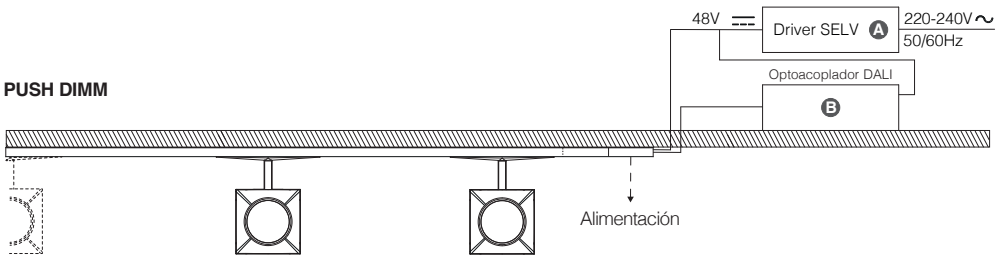

DIMM DALI

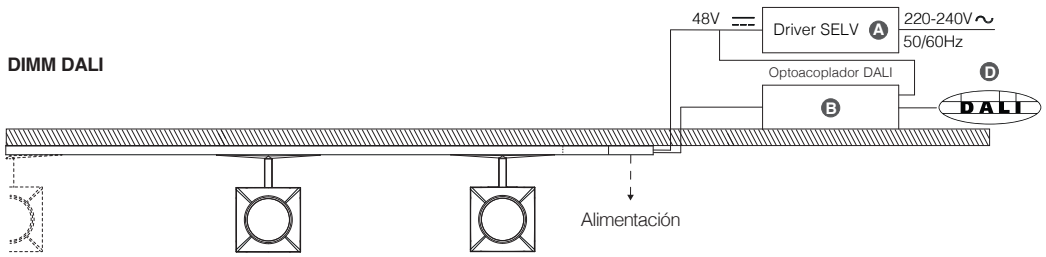

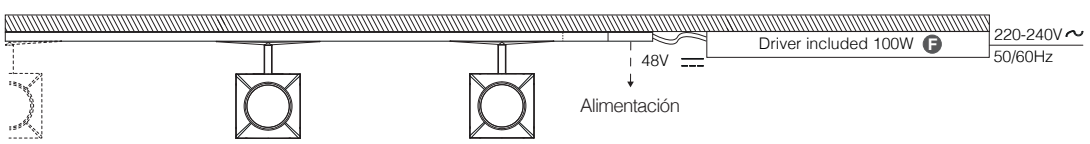

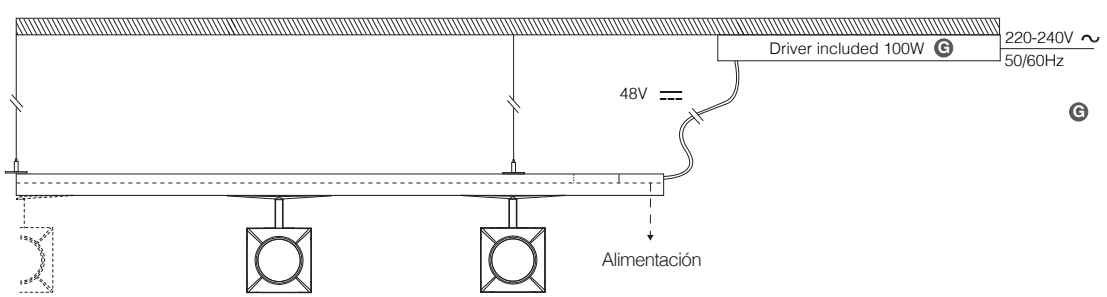

WIRELESS

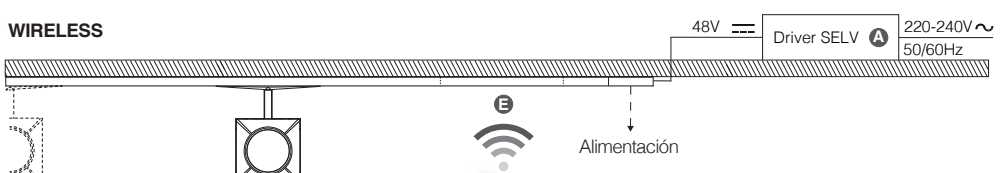



A

Driver SELV 48V DC - 70W
220**92019**-00
Driver SELV 48V DC - 150W
220**92092**-00
Utilizar sólo alimentadores homologados SELV máx. U-OUT – 60V CC. Distancia máx. del driver al carril: 10m.

B

Optoacoplador DALI
220**92100**-00
Utilizar para garantizar la seguridad del carril. Distancia máx. del optoacoplador al carril: 10m (máx. 64 luminarias).

D Utilizar cualquier tipo de centralita DALI 2.

E

Adaptador inalámbrico CASAMBI	
blanco	220**93910**-00
negro	220**93930**-00
DALI-master para controlar hasta un máximo de 8 grupos/máx. 64 proyectores DALI, desarrollado para carriles de baja tensión 48V CC. Es un dispositivo máster DALI, controlado por Bluetooth, desarrollado para monitorizar lámparas DALI desde dispositivos móviles y aplicaciones CASAMBI.	

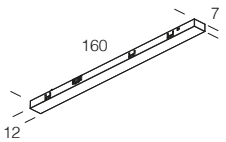

F

Caja de alimentación de 100W para carril MICRO P	
blanco	22**962010**-00
negro	22**962030**-00
Equipado con alimentador 220-240V~ 50/60Hz - Vout 48V CC con bus DALI pasante que se completa con el Optoacoplador DALI 220**92100**-00.	

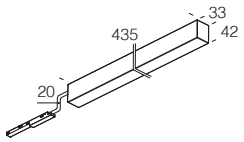

G

Caja de alimentación de 100W para carril MICRO H/R	
blanco	22**962011**-00
negro	22**962031**-00
Equipado con alimentador 220-240V~ 50/60Hz - Vout 48V CC con bus DALI pasante que se completa con el Optoacoplador DALI 220**92100**-00.	

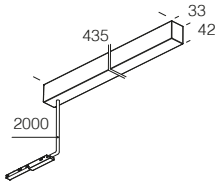



Esta versión de forma especial y diseño lineal y limpio ofrece la posibilidad de satisfacer los distintos objetivos de la iluminación arquitectónica utilizando LEDs de alto rendimiento cromático. Por fin, un foco totalmente nuevo y que se puede orientar completamente para un proyecto de luz muy eficaz, que resalta los locales y los objetos iluminados.

Cuerpo: de aluminio inyectado fundido a presión.

Grupo óptico: parte frontal de policarbonato negro (bajo pedido en color blanco).

Lente: en PMMA de alta eficiencia con un coeficiente de deslumbramiento muy bajo.

Equipamiento: en las versiones para carril, adaptador universal.

LED: fuentes de luz de alta eficiencia (**CRI>90**).
Clasificación riesgo fotobiológico: grupo exento.

Bajo pedido: versión con sistema avanzado de control domótico de la iluminación CASAMBI.
Para más información, consulte el capítulo *Componentes técnicos.*





ELIGE LA CORRIENTE ADECUADA PARA OPTIMIZAR EL FLUJO LUMINOSO NECESARIO

REGULACIÓN CON DIP SWITCH: la luminaria está equipada con un driver con *DIP SWITCH* integrado para el **AJUSTE DE LA CORRIENTE** de salida: de esta manera, podrá **ELEGIR EL FLUJO LUMINOSO IDEAL** para cada uno de sus proyectos de iluminación**.**

La posibilidad de elegir la corriente de de los LEDs permite tener siempre a disposición la potencia adecuada a una condición de proyecto específica. La elección de una corriente más baja aumentará la eficiencia y mejorará, por tanto, el ahorro energético, y la corriente mayor dará más luz y la posibilidad de reducir el número de luminarias.

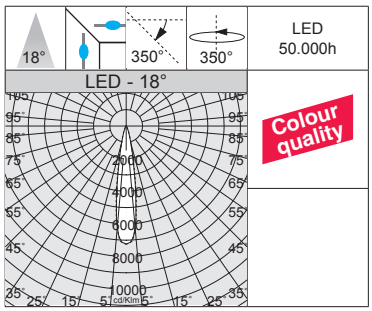

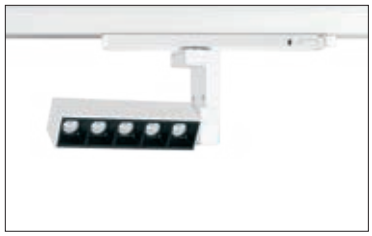

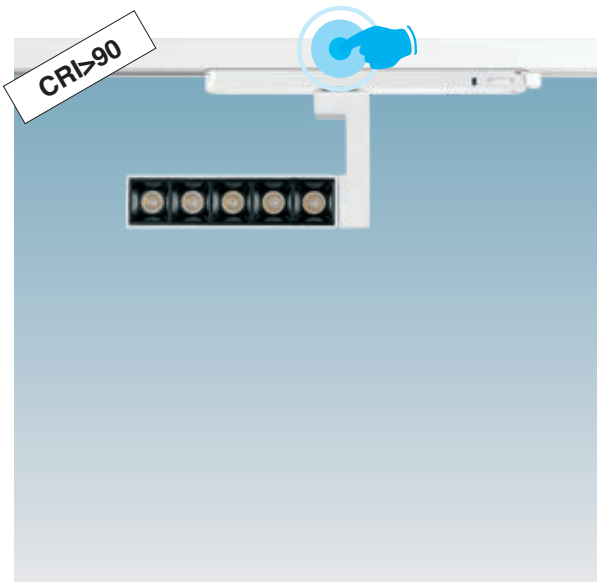

IP40 IK07

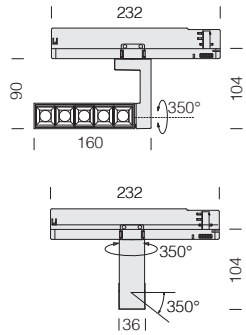

LED: mantenimiento del flujo luminoso al 80%: 50.000h (L80B20). Factor de potencia >0,95.

Matrix Q5 Dark "C" - adaptador universal

		CLD				LÚMENES DE SALIDA (tq= 25 °C)
LED	color	peso	código	I out	W tot	K - ølm - CRI - grados
LED	blanco	0,50	22**103311-39**	***700***	**12**	3000K - 874lm - **CRI>90** - 18°
			22**103311**-00			4000K - 920lm - **CRI>90** - 18°

Bajo pedido: versión regulable **DALI -1241** y **-3941** para usar con el carril **OMNITRACK PLUS**.

REGULACIÓN CON DIP SWITCH		
		LÚMENES DE SALIDA (tq= 25 °C)
I out	W tot	K - ølm - CRI - grados
600	**10**	3000K - 722lm - **CRI>90** - 18°
650	**11**	3000K - 779lm - **CRI>90** - 18°
700	***12***	*3000K - 874lm - **CRI>90** - 18°*

REGULACIÓN CON DIP SWITCH		
		LÚMENES DE SALIDA (tq= 25 °C)
I out	W tot	K - ølm - CRI - grados
600	**10**	4000K - 760lm - **CRI>90** - 18°
650	**11**	4000K - 820lm - **CRI>90** - 18°
700	***12***	*4000K - 920lm - **CRI>90** - 18°*

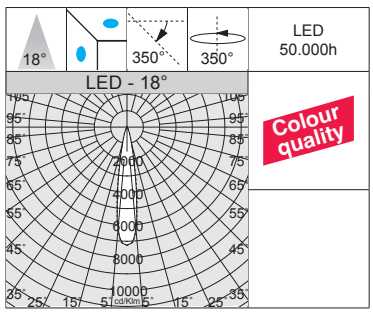



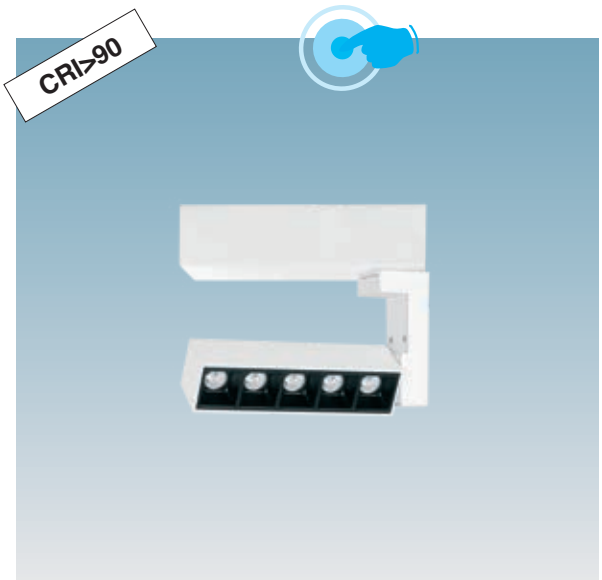

IP40 IK07

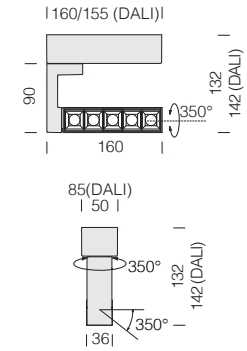

LED: mantenimiento del flujo luminoso al 80%: 50.000h (L80B20). Factor de potencia >0,95.

Matrix Q5 Dark "D" - base

		CLD				LÚMENES DE SALIDA (tq= 25 °C)
LED	color	peso	código	I out	W tot	K - ølm - CRI - grados
LED	blanco	0,80	22**203310-39**	***700***	**12**	3000K - 874lm - **CRI>90** - 18°
			22**203310**-00			4000K - 920lm - **CRI>90** - 18°

Bajo pedido: versión regulable **DALI -1241** y **-3941**.

REGULACIÓN CON DIP SWITCH		
		LÚMENES DE SALIDA (tq= 25 °C)
I out	W tot	K - ølm - CRI - grados
600	**10**	3000K - 722lm - **CRI>90** - 18°
650	**11**	3000K - 779lm - **CRI>90** - 18°
700	***12***	*3000K - 874lm - **CRI>90** - 18°*

REGULACIÓN CON DIP SWITCH		
		LÚMENES DE SALIDA (tq= 25 °C)
I out	W tot	K - ølm - CRI - grados
600	**10**	4000K - 760lm - **CRI>90** - 18°
650	**11**	4000K - 820lm - **CRI>90** - 18°
700	***12***	*4000K - 920lm - **CRI>90** - 18°*

IP40 IK07

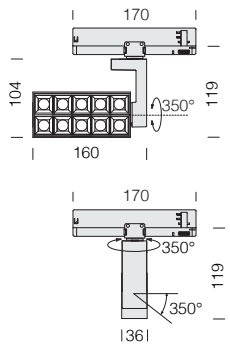

LED: mantenimiento del flujo luminoso al 80%: 50.000h (L80B20).
Factor de potencia >0,95.

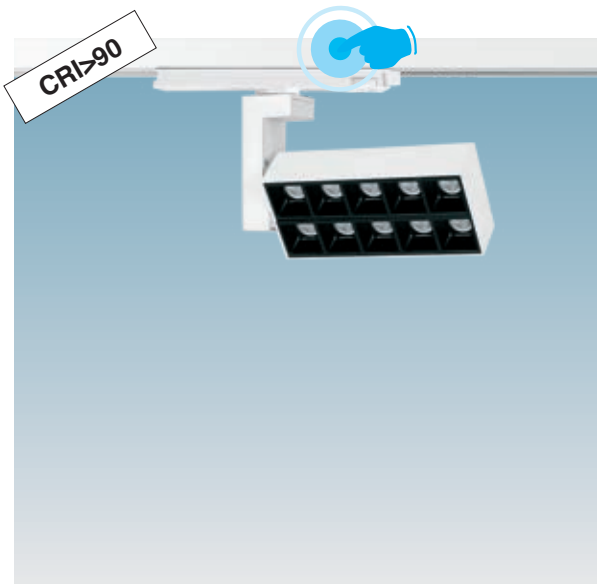

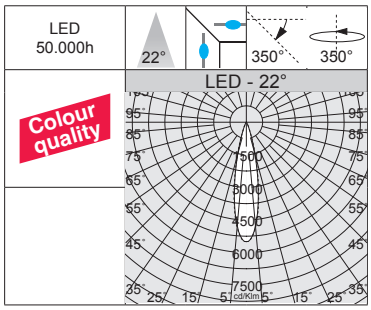

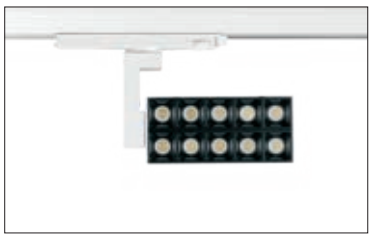

Matrix Q10 Dark "C" - adaptador universal

CLD						LÚMENES DE SALIDA (tq= 25 °C)
LED	color	peso	código	I out	W tot	K - ølm - CRI - grados
LED	blanco	0,60	22**103611-39**	***600***	**20**	3000K - 1779lm - **CRI>90** - 22°
			22**103611**-00			4000K - 1873lm - **CRI>90** - 22°

Bajo pedido: versión regulable **DALI -1241** y **-3941** para usar con el carril **OMNITRACK PLUS**.

REGULACIÓN CON DIP SWITCH		
		LÚMENES DE SALIDA (tq= 25 °C)
I out	W tot	K - ølm - CRI - grados
500	**17**	3000K - 1511lm - **CRI>90** - 22°
550	**19**	3000K - 1682lm - **CRI>90** - 22°
600	***20***	*3000K - 1779lm - **CRI>90** - 22°*

REGULACIÓN CON DIP SWITCH		
		LÚMENES DE SALIDA (tq= 25 °C)
I out	W tot	K - ølm - CRI - grados
500	**17**	4000K - 1590lm - **CRI>90** - 22°
550	**19**	4000K - 1770lm - **CRI>90** - 22°
600	***20***	*4000K - 1873lm - **CRI>90** - 22°*

IP40 IK07

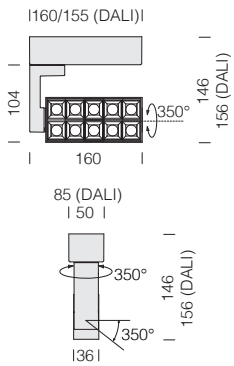

LED: mantenimiento del flujo luminoso al 80%: 50.000h (L80B20).
Factor de potencia >0,95.

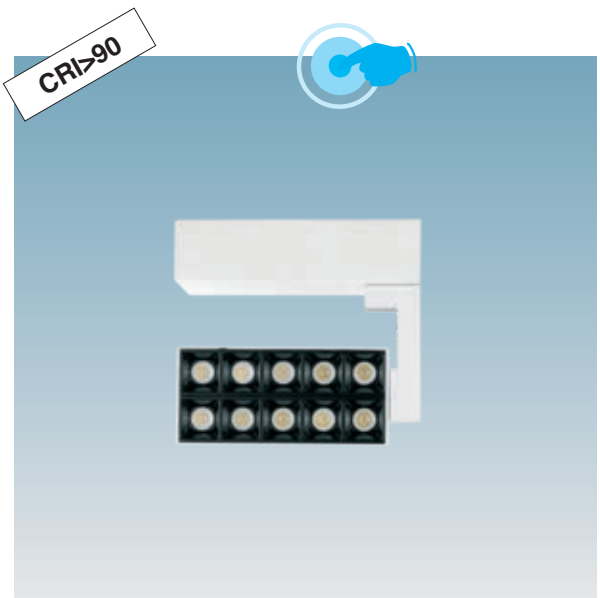

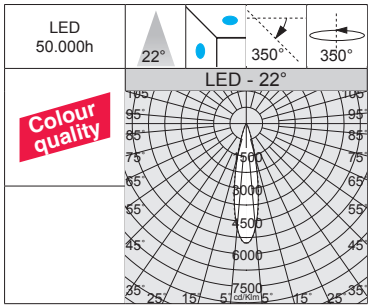



Matrix Q10 Dark "D" - base

CLD						LÚMENES DE SALIDA (tq= 25 °C)
LED	color	peso	código	I out	W tot	K - ølm - CRI - grados
LED	blanco	1,00	22**203610-39**	***600***	**20**	3000K - 1779lm - **CRI>90** - 22°
			22**203610**-00			4000K - 1873lm - **CRI>90** - 22°

Bajo pedido: versión regulable **DALI -1241** y **-3941**.

REGULACIÓN CON DIP SWITCH		
		LÚMENES DE SALIDA (tq= 25 °C)
I out	W tot	K - ølm - CRI - grados
500	**17**	3000K - 1511lm - **CRI>90** - 22°
550	**19**	3000K - 1682lm - **CRI>90** - 22°
600	***20***	*3000K - 1779lm - **CRI>90** - 22°*

REGULACIÓN CON DIP SWITCH		
		LÚMENES DE SALIDA (tq= 25 °C)
I out	W tot	K - ølm - CRI - grados
500	**17**	4000K - 1590lm - **CRI>90** - 22°
550	**19**	4000K - 1770lm - **CRI>90** - 22°
600	***20***	*4000K - 1873lm - **CRI>90** - 22°*



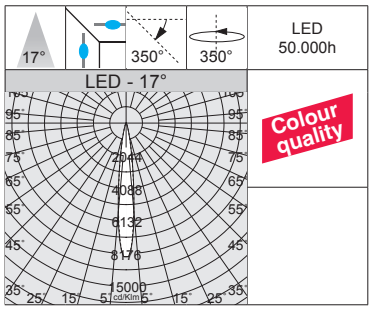

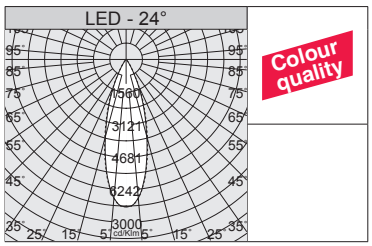

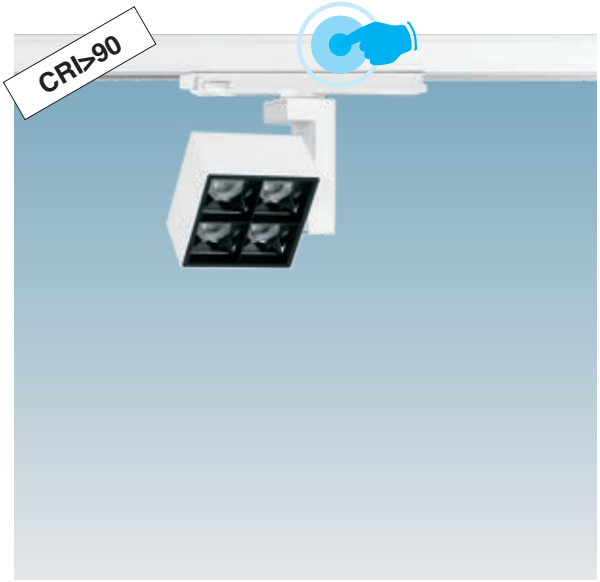

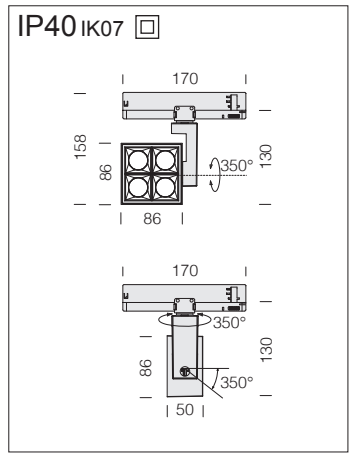

LED: mantenimiento del flujo luminoso al 80%: 50.000h (L80B20). Factor de potencia >0,95.

Matrix Q4 DARK "C" - adaptador universal

		CLD				LÚMENES DE SALIDA (tq= 25 °C)
LED	color	peso	código	I out	W tot	K - ølm - CRI - grados
LED	blanco	0,50	22**103710-39**	***500***	**19**	3000K - 1353lm - **CRI>90** - 17°
			22**103710**-00			4000K - 1424lm - **CRI>90** - 17°
LED	blanco	0,50	22**103711-39**	***500***	**19**	3000K - 1528lm - **CRI>90** - 24°
			22**103711**-00			4000K - 1608lm - **CRI>90** - 24°
LED	blanco	0,50	22**103712-39**	***500***	**19**	3000K - 1622lm - **CRI>90** - 38°
			22**103712**-00			4000K - 1707lm - **CRI>90** - 38°

Bajo pedido: versión regulable **DALI -1241** y **-3941** para usar con el carril **OMNITRACK PLUS**.

REGULACIÓN CON DIP SWITCH

		LÚMENES DE SALIDA (tq= 25 °C)
I out	W tot	K - ølm - CRI - grados
450	17	3000K - 1244lm - **CRI>90** - 17°
500	***19***	*3000K - 1353lm - **CRI>90** - 17°*
550	21	3000K - 1447m - **CRI>90** - 17°

REGULACIÓN CON DIP SWITCH

		LÚMENES DE SALIDA (tq= 25 °C)
I out	W tot	K - ølm - CRI - grados
450	17	4000K - 1310lm - **CRI>90** - 17°
500	***19***	*4000K - 1424lm - **CRI>90** - 17°*
550	21	4000K - 1523lm - **CRI>90** - 17°

REGULACIÓN CON DIP SWITCH

		LÚMENES DE SALIDA (tq= 25 °C)
I out	W tot	K - ølm - CRI - grados
450	17	3000K - 1405lm - **CRI>90** - 24°
500	***19***	*3000K - 1528lm - **CRI>90** - 24°*
550	21	3000K - 1634lm - **CRI>90** - 24°

REGULACIÓN CON DIP SWITCH

		LÚMENES DE SALIDA (tq= 25 °C)
I out	W tot	K - ølm - CRI - grados
450	17	4000K - 1479lm - **CRI>90** - 24°
500	***19***	*4000K - 1608lm - **CRI>90** - 24°*
550	21	4000K - 1720lm - **CRI>90** - 24°

REGULACIÓN CON DIP SWITCH

		LÚMENES DE SALIDA (tq= 25 °C)
I out	W tot	K - ølm - CRI - grados
450	17	3000K - 1492lm - **CRI>90** - 38°
500	***19***	*3000K - 1622lm - **CRI>90** - 38°*
550	21	3000K - 1735lm - **CRI>90** - 38°

REGULACIÓN CON DIP SWITCH

		LÚMENES DE SALIDA (tq= 25 °C)
I out	W tot	K - ølm - CRI - grados
450	17	4000K - 1570lm - **CRI>90** - 38°
500	***19***	*4000K - 1707lm - **CRI>90** - 38°*
550	21	4000K - 1826lm - **CRI>90** - 38°

IP40 IK07

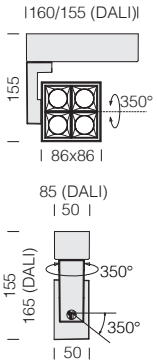



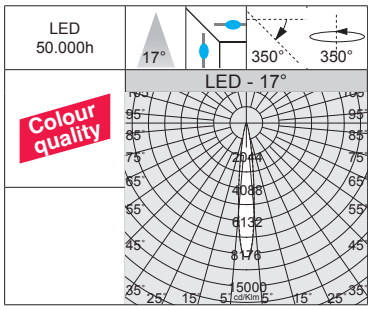

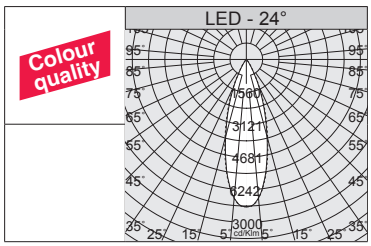

LED: mantenimiento del flujo luminoso al 80%: 50.000h (L80B20). Factor de potencia >0,95.

Matrix Q4 DARK "D" - base

LED	color	peso	CLD código	I out	W tot	LÚMENES DE SALIDA (tq= 25 °C) K - ølm - CRI - grados
LED	blanco	0,90	22**203710-39**	***500***	**19**	3000K - 1353lm - **CRI>90** - 17°
			22**203710**-00			4000K - 1424lm - **CRI>90** - 17°
LED	blanco	0,90	22**203711-39**	***500***	**19**	3000K - 1528lm - **CRI>90** - 24°
			22**203711**-00			4000K - 1608lm - **CRI>90** - 24°
LED	blanco	0,90	22**203712-39**	***500***	**19**	3000K - 1622lm - **CRI>90** - 38°
			22**203712**-00			4000K - 1707lm - **CRI>90** - 38°

Bajo pedido: versión regulable **1/10V**, **DALI -1241** y **-3941**.

REGULACIÓN CON DIP SWITCH

I out	W tot	LÚMENES DE SALIDA (tq= 25 °C) K - ølm - CRI - grados
450	**17**	3000K - 1244lm - **CRI>90** - 17°
500	***19***	*3000K - 1353lm - **CRI>90** - 17°*
550	**21**	3000K - 1447m - **CRI>90** - 17°

REGULACIÓN CON DIP SWITCH

I out	W tot	LÚMENES DE SALIDA (tq= 25 °C) K - ølm - CRI - grados
450	**17**	4000K - 1310lm - **CRI>90** - 17°
500	***19***	*4000K - 1424lm - **CRI>90** - 17°*
550	**21**	4000K - 1523lm - **CRI>90** - 17°

REGULACIÓN CON DIP SWITCH

I out	W tot	LÚMENES DE SALIDA (tq= 25 °C) K - ølm - CRI - grados
450	**17**	3000K - 1405lm - **CRI>90** - 24°
500	***19***	*3000K - 1528lm - **CRI>90** - 24°*
550	**21**	3000K - 1634lm - **CRI>90** - 24°

REGULACIÓN CON DIP SWITCH

I out	W tot	LÚMENES DE SALIDA (tq= 25 °C) K - ølm - CRI - grados
450	**17**	4000K - 1479lm - **CRI>90** - 24°
500	***19***	*4000K - 1608lm - **CRI>90** - 24°*
550	**21**	4000K - 1720lm - **CRI>90** - 24°

REGULACIÓN CON DIP SWITCH

I out	W tot	LÚMENES DE SALIDA (tq= 25 °C) K - ølm - CRI - grados
450	**17**	3000K - 1492lm - **CRI>90** - 38°
500	***19***	*3000K - 1622lm - **CRI>90** - 38°*
550	**21**	3000K - 1735lm - **CRI>90** - 38°

REGULACIÓN CON DIP SWITCH

I out	W tot	LÚMENES DE SALIDA (tq= 25 °C) K - ølm - CRI - grados
450	**17**	4000K - 1570lm - **CRI>90** - 38°
500	***19***	*4000K - 1707lm - **CRI>90** - 38°*
550	**21**	4000K - 1826lm - **CRI>90** - 38°



IP40 IK07

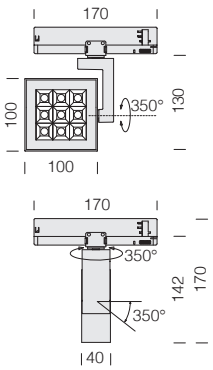

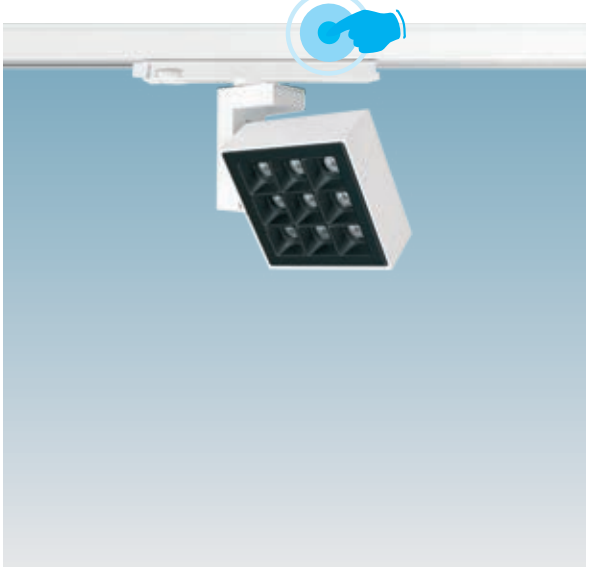

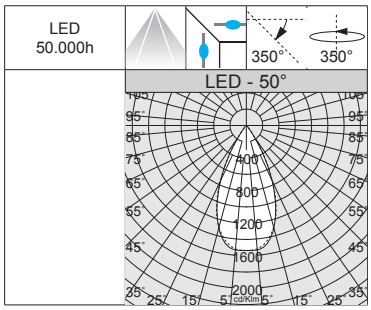

LED: mantenimiento del flujo luminoso al 80%: 50.000h (L80B20).
Factor de potencia >0,95.

Matrix Q9 DARK "A" - DIP SWITCH - adaptador universal

		CLD				LÚMENES DE SALIDA (tq= 25 °C)
LED	color	peso	código	I out	W tot	K - ølm - CRI - grados
LED	blanco	0,70	22**103010**-00	***1050***	**28**	3000K - 2109lm - CRI>80 - 32°
	negro		22**103030**-00			
LED	blanco	0,70	22**103011**-00	***1050***	**28**	4000K - 2220lm - CRI>80 - 32°
	negro		22**103031**-00			
LED	blanco	0,70	22**103014**-00	***1050***	**28**	3000K - 2183lm - CRI>80 - 50°
	negro		22**103034**-00			
LED	blanco	0,70	22**103015**-00	***1050***	**28**	4000K - 2298lm - CRI>80 - 50°
	negro		22**103035**-00			

Bajo pedido: versión regulable **DALI -1241** para usar con el carril **OMNITRACK PLUS**.

REGULACIÓN CON DIP SWITCH

		LÚMENES DE SALIDA (tq= 25 °C)
I out	W tot	K - ølm - CRI - grados
900	**25**	3000K - 1885lm - CRI>80 - 32°
950	**26**	3000K - 1964lm - CRI>80 - 32°
1000	**27**	3000K - 2043lm - CRI>80 - 32°
1050	***28***	*3000K - 2109lm - CRI>80 - 32°*

REGULACIÓN CON DIP SWITCH

		LÚMENES DE SALIDA (tq= 25 °C)
I out	W tot	K - ølm - CRI - grados
900	**25**	4000K - 1984lm - CRI>80 - 32°
950	**26**	4000K - 2067lm - CRI>80 - 32°
1000	**27**	4000K - 2150lm - CRI>80 - 32°
1050	***28***	*4000K - 2220lm - CRI>80 - 32°*

REGULACIÓN CON DIP SWITCH

		LÚMENES DE SALIDA (tq= 25 °C)
I out	W tot	K - ølm - CRI - grados
900	**25**	3000K - 1951lm - CRI>80 - 50°
950	**26**	3000K - 2032lm - CRI>80 - 50°
1000	**27**	3000K - 2114lm - CRI>80 - 50°
1050	***28***	*3000K - 2183lm - CRI>80 - 50°*

REGULACIÓN CON DIP SWITCH

		LÚMENES DE SALIDA (tq= 25 °C)
I out	W tot	K - ølm - CRI - grados
900	**25**	4000K - 2054lm - CRI>80 - 50°
950	**26**	4000K - 2140lm - CRI>80 - 50°
1000	**27**	4000K - 2226lm - CRI>80 - 50°
1050	***28***	*4000K - 2298lm - CRI>80 - 50°*

IP40 IK07

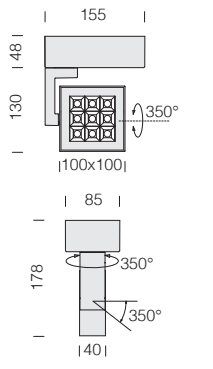

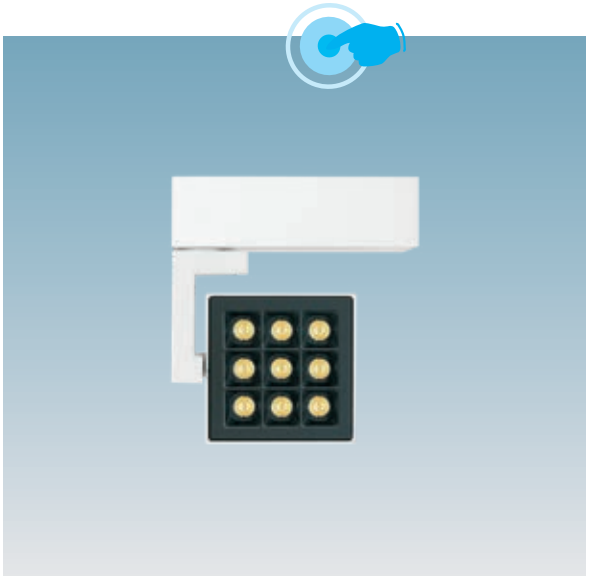

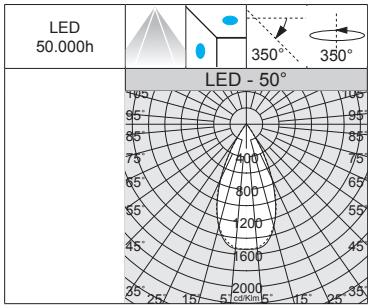

LED: mantenimiento del flujo luminoso al 80%: 50.000h (L80B20).
Factor de potencia >0,95.

Matrix Q9 DARK "D" - base

		CLD				LÚMENES DE SALIDA (tq= 25 °C)
LED	color	peso	código	I out	W tot	K - ølm - CRI - grados
LED	blanco	1,10	22**203010**-00	***1050***	**28**	3000K - 2109lm - CRI>80 - 32°
	negro		22**203030**-00			
LED	blanco	1,10	22**203011**-00	***1050***	**28**	4000K - 2220lm - CRI>80 - 32°
	negro		22**203031**-00			
LED	blanco	1,10	22**203014**-00	***1050***	**28**	3000K - 2183lm - CRI>80 - 50°
	negro		22**203034**-00			
LED	blanco	1,10	22**203015**-00	***1050***	**28**	4000K - 2298lm - CRI>80 - 50°
	negro		22**203035**-00			

Bajo pedido: versión regulable **1-10V** y **DALI -1241**.

REGULACIÓN CON DIP SWITCH

		LÚMENES DE SALIDA (tq= 25 °C)
I out	W tot	K - ølm - CRI - grados
900	**25**	3000K - 1885lm - CRI>80 - 32°
950	**26**	3000K - 1964lm - CRI>80 - 32°
1000	**27**	3000K - 2043lm - CRI>80 - 32°
1050	***28***	*3000K - 2109lm - CRI>80 - 32°*

REGULACIÓN CON DIP SWITCH

		LÚMENES DE SALIDA (tq= 25 °C)
I out	W tot	K - ølm - CRI - grados
900	**25**	4000K - 1984lm - CRI>80 - 32°
950	**26**	4000K - 2067lm - CRI>80 - 32°
1000	**27**	4000K - 2150lm - CRI>80 - 32°
1050	***28***	*4000K - 2220lm - CRI>80 - 32°*

REGULACIÓN CON DIP SWITCH

		LÚMENES DE SALIDA (tq= 25 °C)
I out	W tot	K - ølm - CRI - grados
900	**25**	3000K - 1951lm - CRI>80 - 50°
950	**26**	3000K - 2032lm - CRI>80 - 50°
1000	**27**	3000K - 2114lm - CRI>80 - 50°
1050	***28***	*3000K - 2183lm - CRI>80 - 50°*

REGULACIÓN CON DIP SWITCH

		LÚMENES DE SALIDA (tq= 25 °C)
I out	W tot	K - ølm - CRI - grados
900	**25**	4000K - 2054lm - CRI>80 - 50°
950	**26**	4000K - 2140lm - CRI>80 - 50°
1000	**27**	4000K - 2226lm - CRI>80 - 50°
1050	***28***	*4000K - 2298lm - CRI>80 - 50°*



Cuerpo: de aluminio inyectado fundido a presión. Grupo óptico de aluminio inyectado fundido a presión y con disipador anodizado.

Versión con lente: en PMMA de alta eficiencia con un coeficiente de deslumbramiento muy bajo.

Versión con reflector: de aluminio inyectado fundido a presión de alta eficiencia y anti-reflejo.

Equipamiento: En las versiones para carril, adaptador universal. Con alimentador electrónico separado de los LEDs.

LED: fuentes de luz de alta eficiencia (**CRI 92**).
Clasificación riesgo fotobiológico: grupo exento.

Bajo pedido: versión con sistema avanzado de control domótico de la iluminación CASAMBI.
Para más información, consulte el capítulo *Componentes técnicos.*

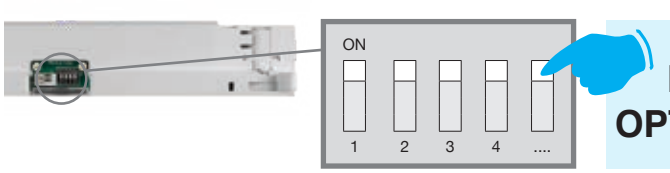

ELIGE LA CORRIENTE ADECUADA PARA OPTIMIZAR EL FLUJO LUMINOSO NECESARIO

REGULACIÓN CON DIP SWITCH: la luminaria está equipada con un driver con *DIP SWITCH* integrado para el **AJUSTE DE LA CORRIENTE** de salida: de esta manera, podrá **ELEGIR EL FLUJO LUMINOSO IDEAL** para cada uno de sus proyectos de iluminación**.**

La posibilidad de elegir la corriente de de los LEDs permite tener siempre a disposición la potencia adecuada a una condición de proyecto específica. La elección de una corriente más baja aumentará la eficiencia y mejorará, por tanto, el ahorro energético, y la corriente mayor dará más luz y la posibilidad de reducir el número de luminarias.



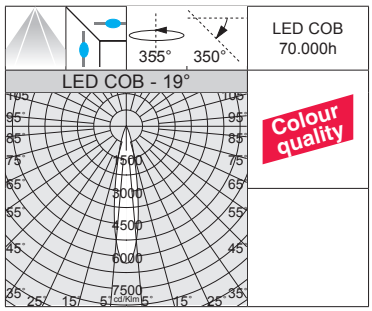

LED COB
70.000h

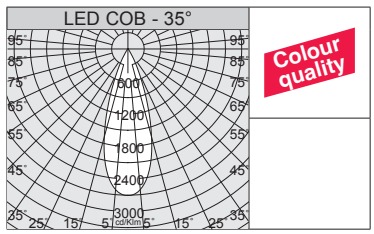

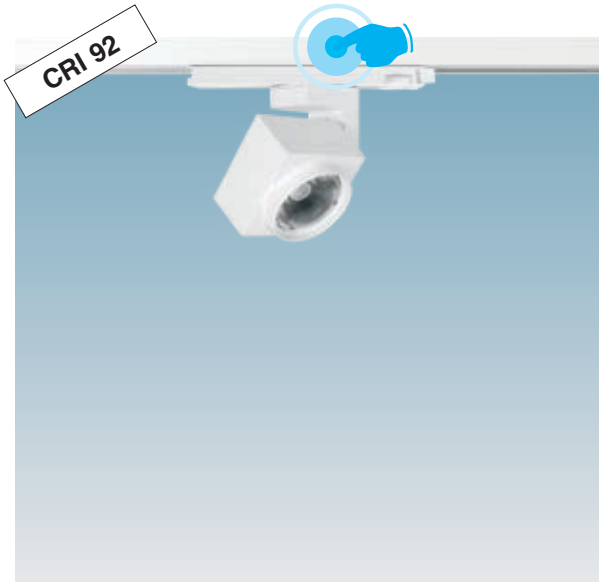

IP40 IK07

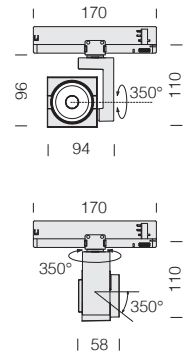

LED: mantenimiento del flujo luminoso al 80%: 70.000h (L80B10). Factor de potencia >0,95.

Focus 5.0 L - DIP SWITCH - adaptador universal

		CLD				LÚMENES DE SALIDA (tq= 25 °C)
LED	color	peso	código	I out	W tot	K - ølm - CRI - grados
COB	blanco	0,50	22**108510**-00	***350***	**14**	3000K - 1368lm - **CRI 92** - 19°
	negro		22**108530**-00			
COB	blanco	0,50	22**108510-68**	***350***	**14**	4000K - 1471lm - **CRI 92** - 19°
	negro		22**108530-68**			

REGULACIÓN CON DIP SWITCH		
		LÚMENES DE SALIDA (tq= 25 °C)
I out	W tot	K - ølm - CRI - grados
250	10	3000K - 1015lm - **CRI 92** - 19°
300	12	3000K - 1195lm - **CRI 92** - 19°
350	***14***	*3000K - 1368lm - **CRI 92** - 19°*

REGULACIÓN CON DIP SWITCH		
		LÚMENES DE SALIDA (tq= 25 °C)
I out	W tot	K - ølm - CRI - grados
250	10	4000K - 1091lm - **CRI 92** - 19°
300	12	4000K - 1285lm - **CRI 92** - 19°
350	***14***	*4000K - 1471lm - **CRI 92** - 19°*

COB	blanco	0,50	22**108512**-00	***350***	**14**	3000K - 1327lm - **CRI 92** - 35°
	negro		22**108532**-00			
COB	blanco	0,50	22**108512-68**	***350***	**14**	4000K - 1427lm - **CRI 92** - 35°
	negro		22**108532-68**			

REGULACIÓN CON DIP SWITCH		
		LÚMENES DE SALIDA (tq= 25 °C)
I out	W tot	K - ølm - CRI - grados
250	10	3000K - 984lm - **CRI 92** - 35°
300	12	3000K - 1160lm - **CRI 92** - 35°
350	***14***	*3000K - 1327lm - **CRI 92** - 35°*

REGULACIÓN CON DIP SWITCH		
		LÚMENES DE SALIDA (tq= 25 °C)
I out	W tot	K - ølm - CRI - grados
250	10	4000K - 1058lm - **CRI 92** - 35°
300	12	4000K - 1247lm - **CRI 92** - 35°
350	***14***	*4000K - 1427lm - **CRI 92** - 35°*

COB	blanco	0,50	22**108513**-00	***350***	**14**	3000K - 1218lm - **CRI 92** - 57°
	negro		22**108533**-00			
COB	blanco	0,50	22**108513-68**	***350***	**14**	4000K - 1310lm - **CRI 92** - 57°
	negro		22**108533-68**			

Bajo pedido: versión regulable **DALI -1241** y **-6841** para usar con el carril **OMNITRACK PLUS**.

REGULACIÓN CON DIP SWITCH		
		LÚMENES DE SALIDA (tq= 25 °C)
I out	W tot	K - ølm - CRI - grados
250	10	3000K - 903lm - **CRI 92** - 57°
300	12	3000K - 1064lm - **CRI 92** - 57°
350	***14***	*3000K - 1218lm - **CRI 92** - 57°*

REGULACIÓN CON DIP SWITCH		
		LÚMENES DE SALIDA (tq= 25 °C)
I out	W tot	K - ølm - CRI - grados
250	10	4000K - 971lm - **CRI 92** - 57°
300	12	4000K - 1144lm - **CRI 92** - 57°
350	***14***	*4000K - 1310lm - **CRI 92** - 57°*

IP40 IK07

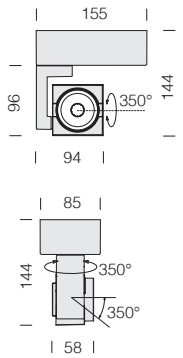



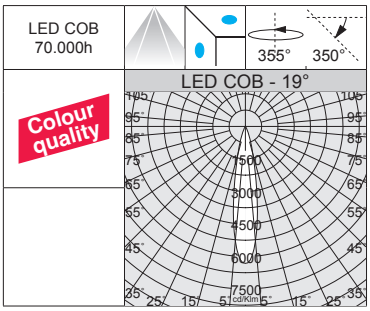

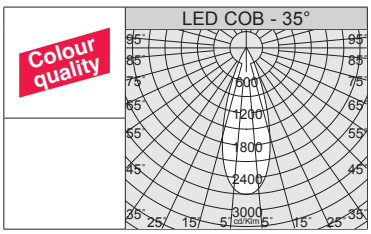

LED: mantenimiento del flujo luminoso al 80%: 70.000h (L80B10). Factor de potencia >0,95.

Focus 5.0 L - DIP SWITCH - base

		CLD				LÚMENES DE SALIDA (tq= 25 °C)
LED	color	peso	código	I out	W tot	K - ølm - CRI - grados
COB	blanco	0,60	22**208510**-00	***350***	**14**	3000K - 1368lm - **CRI 92** - 19°
	negro		22**208530**-00			
COB	blanco	0,60	22**208510-68**	***350***	**14**	4000K - 1471lm - **CRI 92** - 19°
	negro		22**208530-68**			

REGULACIÓN CON DIP SWITCH		
		LÚMENES DE SALIDA (tq= 25 °C)
I out	W tot	K - ølm - CRI - grados
250	10	3000K - 1015lm - **CRI 92** - 19°
300	12	3000K - 1195lm - **CRI 92** - 19°
350	***14***	*3000K - 1368lm - **CRI 92** - 19°*

REGULACIÓN CON DIP SWITCH		
		LÚMENES DE SALIDA (tq= 25 °C)
I out	W tot	K - ølm - CRI - grados
250	10	4000K - 1091lm - **CRI 92** - 19°
300	12	4000K - 1285lm - **CRI 92** - 19°
350	***14***	*4000K - 1471lm - **CRI 92** - 19°*

COB	blanco	0,60	22**208512**-00	***350***	**14**	3000K - 1327lm - **CRI 92** - 35°
	negro		22**208532**-00			
COB	blanco	0,60	22**208512-68**	***350***	**14**	4000K - 1427lm - **CRI 92** - 35°
	negro		22**208532-68**			

REGULACIÓN CON DIP SWITCH		
		LÚMENES DE SALIDA (tq= 25 °C)
I out	W tot	K - ølm - CRI - grados
250	10	3000K - 984lm - **CRI 92** - 35°
300	12	3000K - 1160lm - **CRI 92** - 35°
350	***14***	*3000K - 1327lm - **CRI 92** - 35°*

REGULACIÓN CON DIP SWITCH		
		LÚMENES DE SALIDA (tq= 25 °C)
I out	W tot	K - ølm - CRI - grados
250	10	4000K - 1058lm - **CRI 92** - 35°
300	12	4000K - 1247lm - **CRI 92** - 35°
350	***14***	*4000K - 1427lm - **CRI 92** - 35°*

COB	blanco	0,60	22**208513**-00	***350***	**14**	3000K - 1218lm - **CRI 92** - 57°
	negro		22**208533**-00			
COB	blanco	0,60	22**208513-68**	***350***	**14**	4000K - 1310lm - **CRI 92** - 57°
	negro		22**208533-68**			

REGULACIÓN CON DIP SWITCH		
		LÚMENES DE SALIDA (tq= 25 °C)
I out	W tot	K - ølm - CRI - grados
250	10	3000K - 903lm - **CRI 92** - 57°
300	12	3000K - 1064lm - **CRI 92** - 57°
350	***14***	*3000K - 1218lm - **CRI 92** - 57°*

REGULACIÓN CON DIP SWITCH		
		LÚMENES DE SALIDA (tq= 25 °C)
I out	W tot	K - ølm - CRI - grados
250	10	4000K - 971lm - **CRI 92** - 57°
300	12	4000K - 1144lm - **CRI 92** - 57°
350	***14***	*4000K - 1310lm - **CRI 92** - 57°*



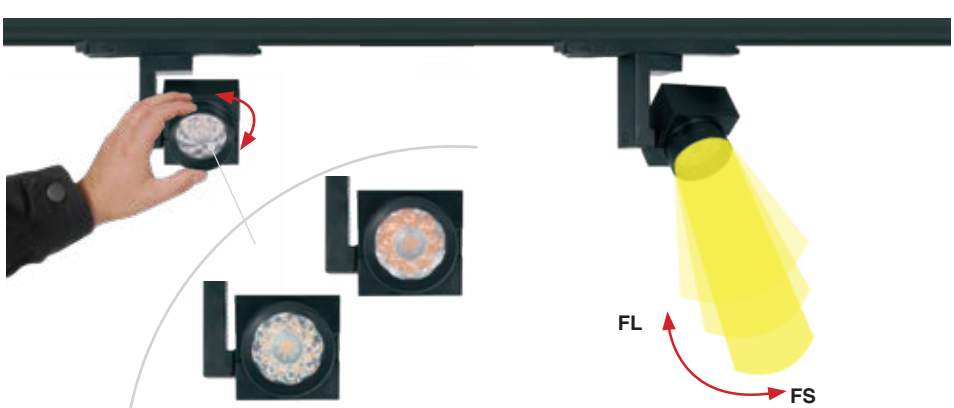

Las ópticas de **FOCUS 5.0 ZOOM** son la elección perfecta para la iluminación de acento en lugares que requieren una alta calidad de la iluminación y la necesidad de tener diferentes haces de luz. Su objetivo principal es llamar la atención sobre el diseño o los detalles de lo que se expone, o también puede añadir profundidad, matizar y mejorar el aspecto general del ambiente. Con FOCUS 5.0 ZOOM, es posible gestionar la apertura del haz mediante el ajuste mecánico en el compartimento óptico: simplemente girando el anillo de regulación, se puede elegir intuitivamente el haz de luz adecuado para lo que se desea iluminar. En un único foco, puede disponer de un sistema óptico capaz de variar el ángulo del haz de luz: la transición de una emisión concentrada de tipo SPOT (aprox. 15°) a una emisión amplia WIDE (aprox. 45°) se produce de forma fluida y gradual, ofreciendo el máximo confort visual.

IP40 IK07

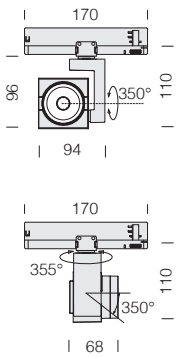

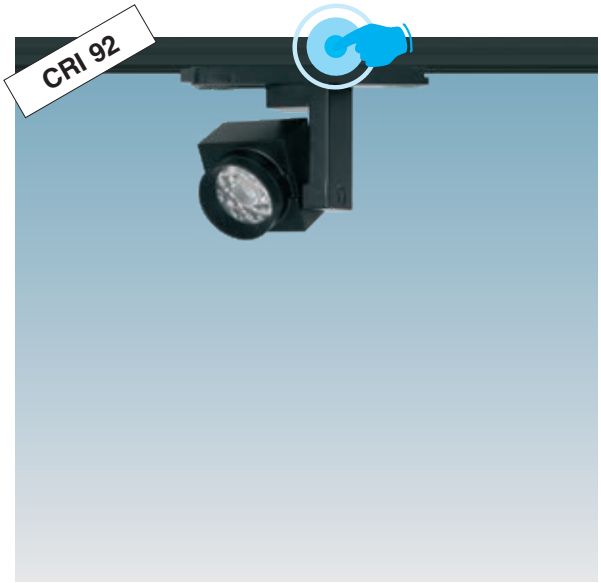

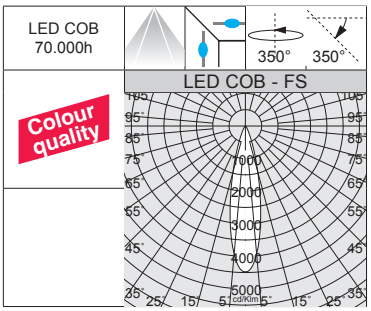

LED: mantenimiento del flujo luminoso al 80%: 70.000h (L80B10). Factor de potencia >0,95.

Focus 5.0 ZOOM - DIP SWITCH - adaptador universal

		CLD				LÚMENES DE SALIDA (tq= 25 °C)
LED	color	peso	código	I out	W tot	K - ølm - CRI - grados
COB	blanco	0,50	22**108410**-00	***350***	**14**	3000K - 1131lm - **CRI 92** - FS°
						3000K - 1084lm - **CRI 92** - FL°
	negro		22**108430**-00	***350***	**14**	3000K - 1131lm - **CRI 92** - FS°
						3000K - 1084lm - **CRI 92** - FL°
COB	blanco	0,50	22**108410-68**	***350***	**14**	4000K - 1216lm - **CRI 92** - FS°
						4000K - 1165lm - **CRI 92** - FL°
	negro		22**108430-68**	***350***	**14**	4000K - 1216lm - **CRI 92** - FS°
						4000K - 1165lm - **CRI 92** - FL°

Bajo pedido: versión regulable **DALI -1241** y **-6841** para usar con el carril **OMNITRACK PLUS**.

REGULACIÓN CON DIP SWITCH		
		LÚMENES DE SALIDA (tq= 25 °C)
I out	W tot	K - ølm - CRI - grados
250	10	3000K - 839lm - **CRI 92** - FS
300	12	3000K - 988lm - **CRI 92** - FS
350	***14***	*3000K - 1131lm - **CRI 92** - FS*

REGULACIÓN CON DIP SWITCH		
		LÚMENES DE SALIDA (tq= 25 °C)
I out	W tot	K - ølm - CRI - grados
250	10	3000K - 804lm - **CRI 92** - FL
300	12	3000K - 947lm - **CRI 92** - FL
350	***14***	*3000K - 1084lm - **CRI 92** - FL*

REGULACIÓN CON DIP SWITCH		
		LÚMENES DE SALIDA (tq= 25 °C)
I out	W tot	K - ølm - CRI - grados
250	10	4000K - 902lm - **CRI 92** - FS
300	12	4000K - 1062lm - **CRI 92** - FS
350	***14***	*4000K - 1216m - **CRI 92** - FS*

REGULACIÓN CON DIP SWITCH		
		LÚMENES DE SALIDA (tq= 25 °C)
I out	W tot	K - ølm - CRI - grados
250	10	4000K - 864lm - **CRI 92** - FL
300	12	4000K - 1018lm - **CRI 92** - FL
350	***14***	*4000K - 1165lm - **CRI 92** - FL*

IP40 IK07

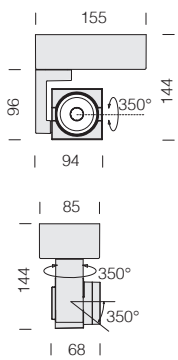



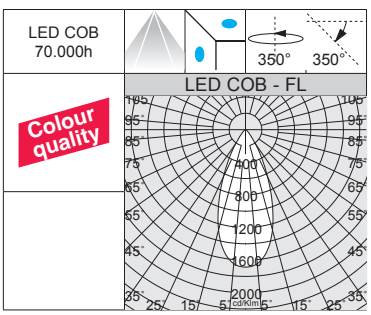

LED: mantenimiento del flujo luminoso al 80%: 70.000h (L80B10). Factor de potencia >0,95.

Focus 5.0 ZOOM - DIP SWITCH - base

		CLD				LÚMENES DE SALIDA (tq= 25 °C)
LED	color	peso	código	I out	W tot	K - ølm - CRI - grados
COB	blanco	0,60	22**208410**-00	***350***	**14**	3000K - 1131lm - **CRI 92** - FS°
						3000K - 1084lm - **CRI 92** - FL°
	negro		22**208430**-00	***350***	**14**	3000K - 1131lm - **CRI 92** - FS°
						3000K - 1084lm - **CRI 92** - FL°
COB	blanco	0,60	22**208410-68**	***350***	**14**	4000K - 1216lm - **CRI 92** - FS°
						4000K - 1165lm - **CRI 92** - FL°
	negro		22**208430-68**	***350***	**14**	4000K - 1216lm - **CRI 92** - FS°
						4000K - 1165lm - **CRI 92** - FL°

REGULACIÓN CON DIP SWITCH		
		LÚMENES DE SALIDA (tq= 25 °C)
I out	W tot	K - ølm - CRI - grados
250	10	3000K - 839lm - **CRI 92** - FS
300	12	3000K - 988lm - **CRI 92** - FS
350	***14***	*3000K - 1131lm - **CRI 92** - FS*

REGULACIÓN CON DIP SWITCH		
		LÚMENES DE SALIDA (tq= 25 °C)
I out	W tot	K - ølm - CRI - grados
250	10	3000K - 804lm - **CRI 92** - FL
300	12	3000K - 947lm - **CRI 92** - FL
350	***14***	*3000K - 1084lm - **CRI 92** - FL*

REGULACIÓN CON DIP SWITCH		
		LÚMENES DE SALIDA (tq= 25 °C)
I out	W tot	K - ølm - CRI - grados
250	10	4000K - 902lm - **CRI 92** - FS
300	12	4000K - 1062lm - **CRI 92** - FS
350	***14***	*4000K - 1216m - **CRI 92** - FS*

REGULACIÓN CON DIP SWITCH		
		LÚMENES DE SALIDA (tq= 25 °C)
I out	W tot	K - ølm - CRI - grados
250	10	4000K - 864lm - **CRI 92** - FL
300	12	4000K - 1018lm - **CRI 92** - FL
350	***14***	*4000K - 1165lm - **CRI 92** - FL*










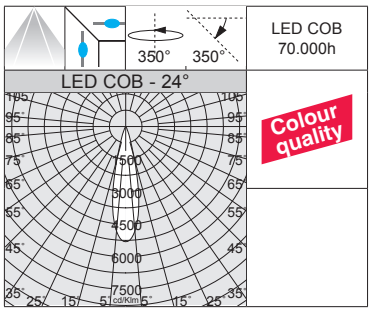

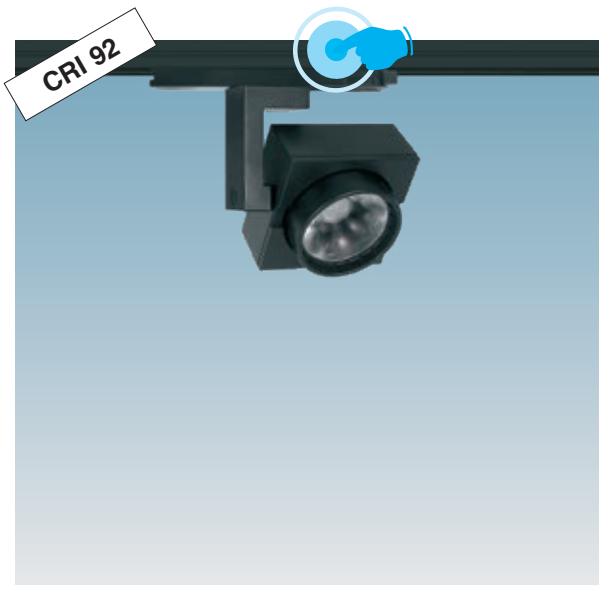

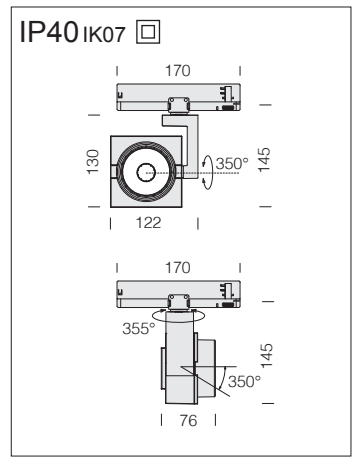

LED: mantenimiento del flujo luminoso al 80%: 70.000h (L80B10). Factor de potencia >0,95.

Focus 7.0 L - DIP SWITCH - adaptador universal

		CLD				LÚMENES DE SALIDA (tq= 25 °C)
LED	color	peso	código	I out	W tot	K - ølm - CRI - grados
COB	blanco	0,80	22**108310**-00	***700***	**25**	3000K - 2513lm - **CRI 92** - 24°
	negro		22**108330**-00			
COB	blanco	0,80	22**108310-68**	***700***	**25**	4000K - 2702lm - **CRI 92** - 24°
	negro		22**108330-68**			
COB	blanco	0,80	22**108312**-00	***700***	**25**	3000K - 2376lm - **CRI 92** - 33°
	negro		22**108332**-00			
COB	blanco	0,80	22**108312-68**	***700***	**25**	4000K - 2555lm - **CRI 92** - 33°
	negro		22**108332-68**			
COB	blanco	0,80	22**108313**-00	***700***	**25**	3000K - 2167lm - **CRI 92** - 53°
	negro		22**108333**-00			
COB	blanco	0,80	22**108313-68**	***700***	**25**	4000K - 2330lm - **CRI 92** - 53°
	negro		22**108333-68**			

Bajo pedido: versión regulable **DALI -1241** y **-6841** para usar con el carril **OMNITRACK PLUS**.

REGULACIÓN CON DIP SWITCH

		LÚMENES DE SALIDA (tq= 25 °C)
I out	W tot	K - ølm - CRI - grados
700	***25***	*3000K - 2513lm - **CRI 92** - 24°*
750	**27**	3000K - 2692lm - **CRI 92** - 24°

REGULACIÓN CON DIP SWITCH

		LÚMENES DE SALIDA (tq= 25 °C)
I out	W tot	K - ølm - CRI - grados
700	***25***	*4000K - 2702lm - **CRI 92** - 24°*
750	**27**	4000K - 2895lm - **CRI 92** - 24°

REGULACIÓN CON DIP SWITCH

		LÚMENES DE SALIDA (tq= 25 °C)
I out	W tot	K - ølm - CRI - grados
700	***25***	*3000K - 2376lm - **CRI 92** - 33°*
750	**27**	3000K - 2546lm - **CRI 92** - 33°

REGULACIÓN CON DIP SWITCH

		LÚMENES DE SALIDA (tq= 25 °C)
I out	W tot	K - ølm - CRI - grados
700	***25***	*4000K - 2555lm - **CRI 92** - 33°*
750	**27**	4000K - 2738lm - **CRI 92** - 33°

REGULACIÓN CON DIP SWITCH

		LÚMENES DE SALIDA (tq= 25 °C)
I out	W tot	K - ølm - CRI - grados
700	***25***	*3000K - 2167lm - **CRI 92** - 53°*
750	**27**	3000K - 2322lm - **CRI 92** - 53°

REGULACIÓN CON DIP SWITCH

		LÚMENES DE SALIDA (tq= 25 °C)
I out	W tot	K - ølm - CRI - grados
700	***25***	*4000K - 2330lm - **CRI 92** - 53°*
750	**27**	4000K - 2497lm - **CRI 92** - 53°

IP40 IK07

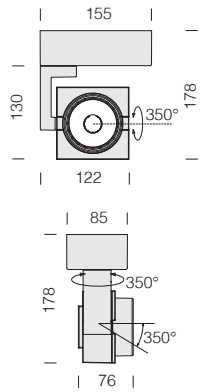



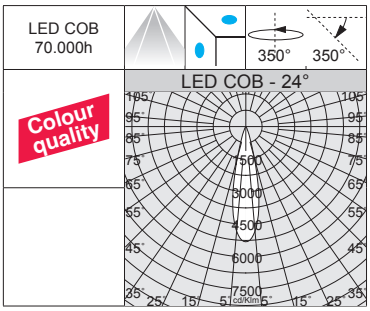

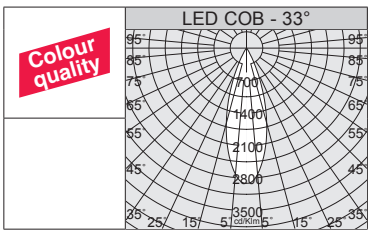



LED: mantenimiento del flujo luminoso al 80%: 70.000h (L80B10). Factor de potencia >0,95.

Focus 7.0 L - DIP SWITCH - base

		CLD				LÚMENES DE SALIDA (tq= 25 °C)
LED	color	peso	código	I out	W tot	K - ølm - CRI - grados
COB	blanco	1,10	22**208310**-00	***700***	**25**	3000K - 2513lm - **CRI 92** - 24°
	negro		22**208330**-00			
COB	blanco	1,10	22**208310-68**	***700***	**25**	4000K - 2702lm - **CRI 92** - 24°
	negro		22**208330-68**			
COB	blanco	1,10	22**208312**-00	***700***	**25**	3000K - 2376lm - **CRI 92** - 33°
	negro		22**208332**-00			
COB	blanco	1,10	22**208312-68**	***700***	**25**	4000K - 2555lm - **CRI 92** - 33°
	negro		22**208332-68**			
COB	blanco	1,10	22**208313**-00	***700***	**25**	3000K - 2167lm - **CRI 92** - 53°
	negro		22**208333**-00			
COB	blanco	1,10	22**208313-68**	***700***	**25**	4000K - 2330lm - **CRI 92** - 53°
	negro		22**208333-68**			

REGULACIÓN CON DIP SWITCH

		LÚMENES DE SALIDA (tq= 25 °C)
I out	W tot	K - ølm - CRI - grados
700	***25***	*3000K - 2513lm - **CRI 92** - 24°*
750	27	3000K - 2692lm - **CRI 92** - 24°

REGULACIÓN CON DIP SWITCH

		LÚMENES DE SALIDA (tq= 25 °C)
I out	W tot	K - ølm - CRI - grados
700	***25***	*4000K - 2702lm - **CRI 92** - 24°*
750	27	4000K - 2895lm - **CRI 92** - 24°

REGULACIÓN CON DIP SWITCH

		LÚMENES DE SALIDA (tq= 25 °C)
I out	W tot	K - ølm - CRI - grados
700	***25***	*3000K - 2376lm - **CRI 92** - 33°*
750	27	3000K - 2546lm - **CRI 92** - 33°

REGULACIÓN CON DIP SWITCH

		LÚMENES DE SALIDA (tq= 25 °C)
I out	W tot	K - ølm - CRI - grados
700	***25***	*4000K - 2555lm - **CRI 92** - 33°*
750	27	4000K - 2738lm - **CRI 92** - 33°

REGULACIÓN CON DIP SWITCH

		LÚMENES DE SALIDA (tq= 25 °C)
I out	W tot	K - ølm - CRI - grados
700	***25***	*3000K - 2167lm - **CRI 92** - 53°*
750	27	3000K - 2322lm - **CRI 92** - 53°

REGULACIÓN CON DIP SWITCH

		LÚMENES DE SALIDA (tq= 25 °C)
I out	W tot	K - ølm - CRI - grados
700	***25***	*4000K - 2330lm - **CRI 92** - 53°*
750	27	4000K - 2497lm - **CRI 92** - 53°



IP40 IK07

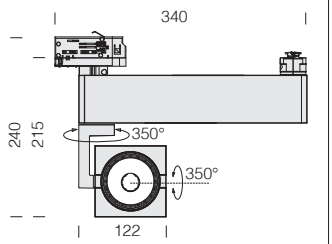

LED: mantenimiento del flujo luminoso al 80%: 70.000h (L80B10). Factor de potencia >0,95.



El sector de la iluminación profesional, que incluye la arquitectura y el diseño, el comercio y la industria, se beneficia de los últimos sistemas de control inteligente de la luz: regular y controlar la luz en su dirección, tamaño y color, permite plasmar ambientaciones únicas, incluso a distancia y a través de un smartphone. Todo ello a favor de un considerable ahorro económico y energético. Gracias a la tecnología Dynamic Beam Shaping™, las lentes de Focus LENS VECTOR permiten la gestión y el control de la iluminación digital: la innovadora tecnología de cristal líquido aplicada a la lente LED es capaz de dar forma al haz de luz.

Focus con tecnología LENS VECTOR permite la gestión del haz de luz; mediante el control digital del cristal líquido, ya no es necesario cambiar las ópticas o reflectores para crear escenas de luz.

Los focos de la serie están equipados con óptica variable, es decir, son capaces de gestionar la apertura del haz a través de una entrada digital, sin ningún sistema mecánico; el sistema óptico logra variar dinámicamente el ángulo de apertura del cono luminoso. La transición de una emisión concentrada de tipo SPOT (aprox. 10°) a una emisión amplia WIDE FLOOD (aprox. 50°) se produce de forma fluida y gradual, ofreciendo el máximo confort visual.

Focus LENS VECTOR aprovecha la naturaleza del cristal líquido:
llas moléculas de cristal líquido son alargadas y se alinean naturalmente en la misma dirección. La lente consta de dos sustratos de vidrio separados por espaciadores y sellados para contener el material del cristal líquido, formando esencialmente un sándwich de cristal líquido.



Cuando se aplica un campo eléctrico a la lente, las moléculas de cristal líquido cambian de orientación y hacen que la luz que pasa por la lente se reenfoque. La tecnología LENS VECTOR consiste, por lo tanto, en el uso de lentes planas que contienen moléculas de cristal líquido cuya orientación se controla mediante un campo eléctrico, que activa un proceso de dispersión de la luz hasta un máximo de 50°.



La tecnología de Focus con LENS VECTOR funciona con la mayoría de las fuentes de luz orientables y puede combinarse con los sistemas de control más populares, como:
- 0-10V
- DALI
- DMX
- Bluetooth

Además, mediante la aplicación Casambi, disponible para las plataformas iOS y Android, es posible atenuar la fuente de luz, establecer el ángulo del haz deseado, crear escenas dinámicas y variar la temperatura del color.





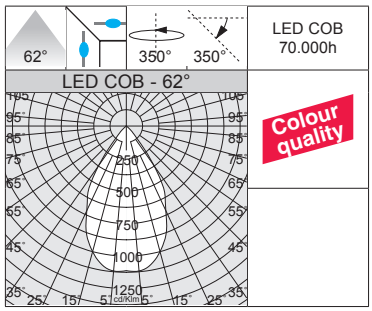

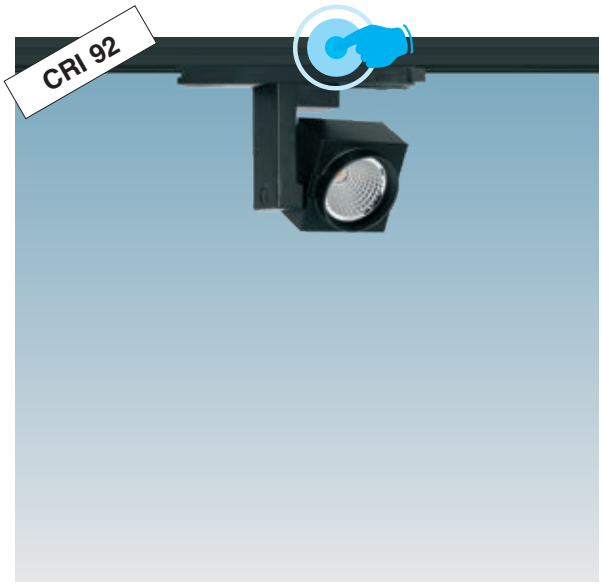

IP40 IK07

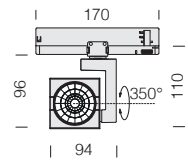

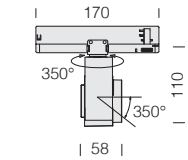

LED: mantenimiento del flujo luminoso al 80%: 70.000h (L80B10). Factor de potencia >0,95.

Focus 5.0 R - DIP SWITCH - adaptador universal

		CLD				LÚMENES DE SALIDA (tq= 25 °C)
LED	color	peso	código	I out	W tot	K - ølm - CRI - grados
COB	blanco	0,50	22**108610**-00	***350***	**14**	3000K - 1355lm - **CRI 92** - 62°
	negro		22**108630**-00			
COB	blanco	0,50	22**108610-68**	***350***	**14**	4000K - 1456lm - **CRI 92** - 62°
	negro		22**108630-68**			

Bajo pedido: versión regulable **DALI -1241** y **-6841** para usar con el carril **OMNITRACK PLUS**.

REGULACIÓN CON DIP SWITCH		
		LÚMENES DE SALIDA (tq= 25 °C)
I out	W tot	K - ølm - CRI - grados
250	10	3000K - 1004lm - **CRI 92** - 62°
300	12	3000K - 1183lm - **CRI 92** - 62°
350	***14***	*3000K - 1355lm - **CRI 92** - 62°*

REGULACIÓN CON DIP SWITCH		
		LÚMENES DE SALIDA (tq= 25 °C)
I out	W tot	K - ølm - CRI - grados
250	10	4000K - 1080lm - **CRI 92** - 62°
300	12	4000K - 1272lm - **CRI 92** - 62°
350	***14***	*4000K - 1456lm - **CRI 92** - 62°*

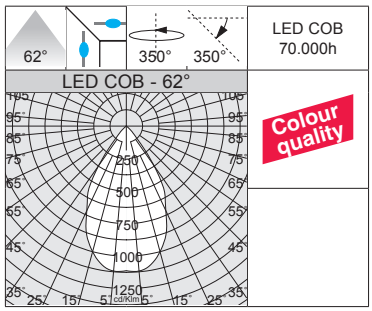



IP40 IK07

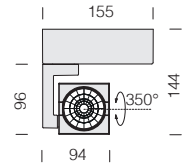

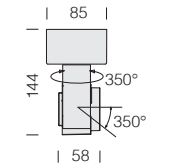

LED: mantenimiento del flujo luminoso al 80%: 70.000h (L80B10). Factor de potencia >0,95.

Focus 5.0 R - DIP SWITCH - base

		CLD				LÚMENES DE SALIDA (tq= 25 °C)
LED	color	peso	código	I out	W tot	K - ølm - CRI - grados
COB	blanco	0,80	22**208610**-00	***350***	**14**	3000K - 1355lm - **CRI 92** - 62°
	negro		22**208630**-00			
COB	blanco	0,80	22**208610-68**	***350***	**14**	4000K - 1456lm - **CRI 92** - 62°
	negro		22**208630-68**			

REGULACIÓN CON DIP SWITCH		
		LÚMENES DE SALIDA (tq= 25 °C)
I out	W tot	K - ølm - CRI - grados
250	10	3000K - 1004lm - **CRI 92** - 62°
300	12	3000K - 1183lm - **CRI 92** - 62°
350	***14***	*3000K - 1355lm - **CRI 92** - 62°*

REGULACIÓN CON DIP SWITCH		
		LÚMENES DE SALIDA (tq= 25 °C)
I out	W tot	K - ølm - CRI - grados
250	10	4000K - 1080lm - **CRI 92** - 62°
300	12	4000K - 1272lm - **CRI 92** - 62°
350	***14***	*4000K - 1456lm - **CRI 92** - 62°*

IP40 IK07

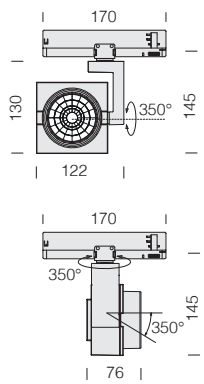

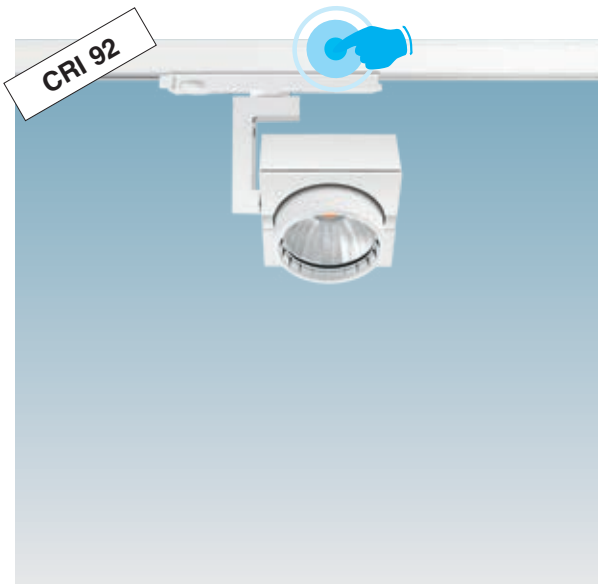

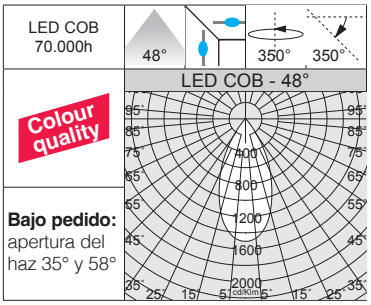

LED: mantenimiento del flujo luminoso al 80%: 70.000h (L80B10). Factor de potencia >0,95.

Focus 7.0 R - DIP SWITCH - adaptador universal

		CLD				LÚMENES DE SALIDA (tq= 25 °C)
LED	color	peso	código	I out	W tot	K - ølm - CRI - grados
COB	blanco	0,70	22**108210**-00	***700***	**27**	3000K - 2938lm - **CRI 92** - 48°
	negro		22**108230**-00			
	plata m.		22**108270**-00			
COB	blanco	0,70	22**108210-68**	***700***	**27**	4000K - 3093lm - **CRI 92** - 48°
	negro		22**108230-68**			
	plata m.		22**108270-68**			

Bajo pedido: versión regulable **DALI -1241** y **-6841** para usar con el carril **OMNITRACK PLUS**.

REGULACIÓN CON DIP SWITCH		
		LÚMENES DE SALIDA (tq= 25 °C)
I out	W tot	K - ølm - CRI - grados
700	***27***	*3000K - 2938lm - **CRI 92** - 48°*
750	**29**	3000K - 3122lm - **CRI 92** - 48°

REGULACIÓN CON DIP SWITCH		
		LÚMENES DE SALIDA (tq= 25 °C)
I out	W tot	K - ølm - CRI - grados
700	***27***	*4000K - 3093lm - **CRI 92** - 48°*
750	**29**	4000K - 3287lm - **CRI 92** - 48°

IP40 IK07

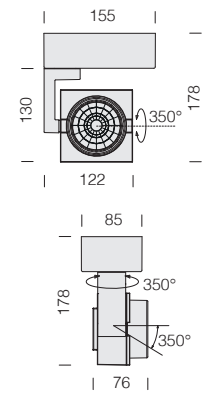



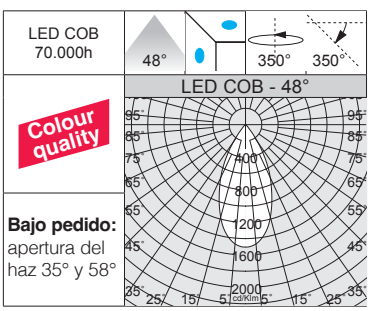

LED: mantenimiento del flujo luminoso al 80%: 70.000h (L80B10). Factor de potencia >0,95.

Focus 7.0 R - DIP SWITCH - base

		CLD				LÚMENES DE SALIDA (tq= 25 °C)
LED	color	peso	código	I out	W tot	K - ølm - CRI - grados
COB	blanco	1,10	22**208210**-00	***700***	**27**	3000K - 2938lm - **CRI 92** - 48°
	negro		22**208230**-00			
	plata m.		22**208270**-00			
COB	blanco	1,10	22**208210-68**	***700***	**27**	4000K - 3093lm - **CRI 92** - 48°
	negro		22**208230-68**			
	plata m.		22**208270-68**			

REGULACIÓN CON DIP SWITCH		
		LÚMENES DE SALIDA (tq= 25 °C)
I out	W tot	K - ølm - CRI - grados
650	**25**	3000K - 2753lm - **CRI 92** - 48°
700	***27***	*3000K - 2938lm - **CRI 92** - 48°*
750	**29**	3000K - 3122lm - **CRI 92** - 48°
800	**31**	3000K - 3293lm - **CRI 92** - 48°

REGULACIÓN CON DIP SWITCH		
		LÚMENES DE SALIDA (tq= 25 °C)
I out	W tot	K - ølm - CRI - grados
650	**25**	4000K - 2850lm - **CRI 92** - 48°
700	***27***	*4000K - 3093lm - **CRI 92** - 48°*
750	**29**	4000K - 3287lm - **CRI 92** - 48°
800	**31**	4000K - 3465lm - **CRI 92** - 48°



Cuerpo: de aluminio inyectado fundido a presión.

Equipamiento: en las versiones para carril, adaptador universal.

LED: fuentes de luz de alta eficiencia (**CRI 92**).
Clasificación riesgo fotobiológico: grupo exento.

Bajo pedido: versión con sistema avanzado de control domótico de la iluminación CASAMBI.
Para más información, consulte el capítulo *Componentes técnicos.*



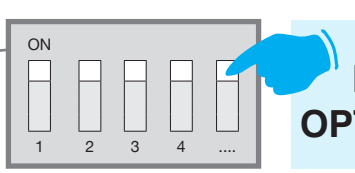

ELIGE LA CORRIENTE ADECUADA PARA OPTIMIZAR EL FLUJO LUMINOSO NECESARIO

REGULACIÓN CON DIP SWITCH: la luminaria está equipada con un driver con *DIP SWITCH* integrado para el **AJUSTE DE LA CORRIENTE** de salida: de esta manera, podrá **ELEGIR EL FLUJO LUMINOSO IDEAL** para cada uno de sus proyectos de iluminación**.**

La posibilidad de elegir la corriente de de los LEDs permite tener siempre a disposición la potencia adecuada a una condición de proyecto específica. La elección de una corriente más baja aumentará la eficiencia y mejorará, por tanto, el ahorro energético, y la corriente mayor dará más luz y la posibilidad de reducir el número de luminarias.

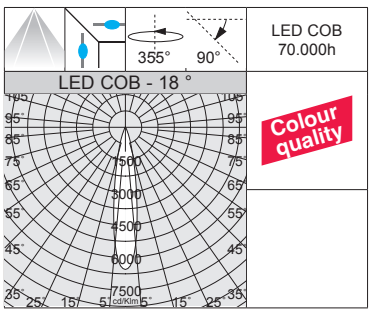

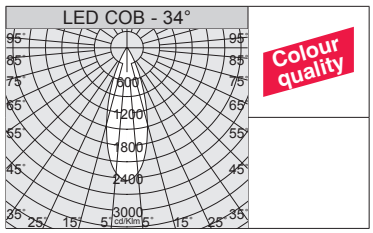

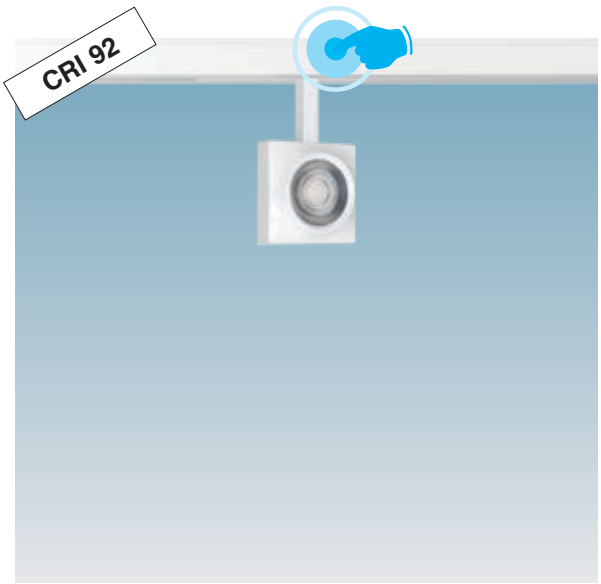

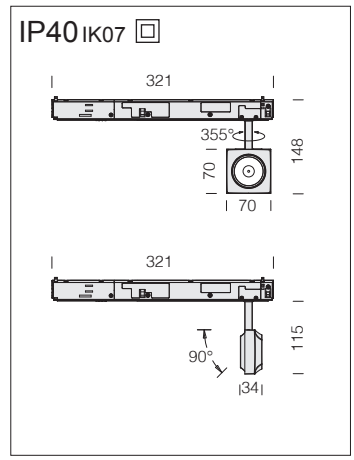

LED: mantenimiento del flujo luminoso al 80%: 70.000h (L80B10). Factor de potencia >0,95.

Focus SLIM “Q” 5.0 - DIP SWITCH - adaptador universal escamoteable

		CLD				LÚMENES DE SALIDA (tq= 25 °C)
LED	color	peso	código	I out	W tot	K - ølm - CRI - grados
COB	blanco	0,30	22**109010**-00	***350***	**14**	3000K - 1332lm - **CRI 92** - 18°
	negro		22**109030**-00			
COB	blanco	0,30	22**109010-68**	***350***	**14**	4000K - 1403lm - **CRI 92** - 18°
	negro		22**109030-68**			

REGULACIÓN CON DIP SWITCH		
		LÚMENES DE SALIDA (tq= 25 °C)
I out	W tot	K - ølm - CRI - grados
250	10	3000K - 1001lm - **CRI 92** - 18°
300	12	3000K - 1170lm - **CRI 92** - 18°
350	***14***	*3000K - 1332lm - **CRI 92** - 18°*

REGULACIÓN CON DIP SWITCH		
		LÚMENES DE SALIDA (tq= 25 °C)
I out	W tot	K - ølm - CRI - grados
250	10	4000K - 1054lm - **CRI 92** - 18°
300	12	4000K - 1232lm - **CRI 92** - 18°
350	***14***	*4000K - 1403lm - **CRI 92** - 18°*

COB	blanco	0,30	22**109011**-00	***350***	**14**	3000K - 1297lm - **CRI 92** - 34°
	negro		22**109031**-00			
COB	blanco	0,30	22**109011-68**	***350***	**14**	4000K - 1365lm - **CRI 92** - 34°
	negro		22**109031-68**			

REGULACIÓN CON DIP SWITCH		
		LÚMENES DE SALIDA (tq= 25 °C)
I out	W tot	K - ølm - CRI - grados
250	10	3000K - 974lm - **CRI 92** - 34°
300	12	3000K - 1139lm - **CRI 92** - 34°
350	***14***	*3000K - 1297lm - **CRI 92** - 34°*

REGULACIÓN CON DIP SWITCH		
		LÚMENES DE SALIDA (tq= 25 °C)
I out	W tot	K - ølm - CRI - grados
250	10	4000K - 1026lm - **CRI 92** - 34°
300	12	4000K - 1199lm - **CRI 92** - 34°
350	***14***	*4000K - 1365lm - **CRI 92** - 34°*

COB	blanco	0,30	22**109012**-00	***350***	**14**	3000K - 1405m - **CRI 92** - 58°
	negro		22**109032**-00			
COB	blanco	0,30	22**109012-68**	***350***	**14**	4000K - 1479lm - **CRI 92** - 58°
	negro		22**109032-68**			

Bajo pedido: versión regulable **DALI -1241** y **-6841** para usar con el carril **OMNITRACK PLUS**.

REGULACIÓN CON DIP SWITCH		
		LÚMENES DE SALIDA (tq= 25 °C)
I out	W tot	K - ølm - CRI - grados
250	10	3000K - 1056lm - **CRI 92** - 58°
300	12	3000K - 1234lm - **CRI 92** - 58°
350	***14***	*3000K - 1405lm - **CRI 92** - 58°*

REGULACIÓN CON DIP SWITCH		
		LÚMENES DE SALIDA (tq= 25 °C)
I out	W tot	K - ølm - CRI - grados
250	10	4000K - 1111lm - **CRI 92** - 58°
300	12	4000K - 1299lm - **CRI 92** - 58°
350	***14***	*4000K - 1479lm - **CRI 92** - 58°*



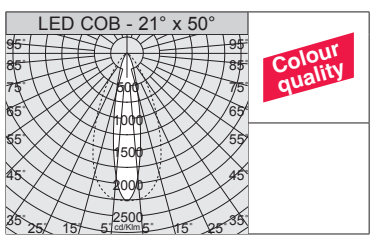

Bajo pedido: versión ELÍPTICA 21° x 50°.

IP40 IK07

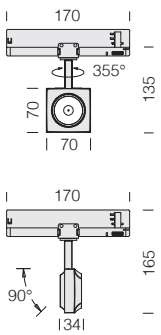



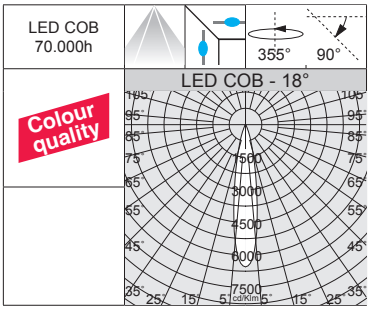

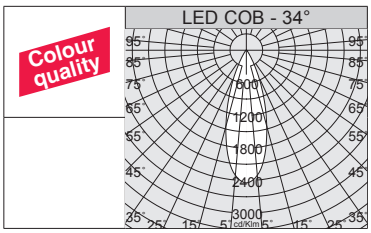

LED: mantenimiento del flujo luminoso al 80%: 70.000h (L80B10). Factor de potencia >0,95.

Focus SLIM “Q” 5.0 - DIP SWITCH - adaptador universal

		CLD				LÚMENES DE SALIDA (tq= 25 °C)
LED	color	peso	código	I out	W tot	K - ølm - CRI - grados
COB	blanco	0,30	22**108710**-00	***350***	**14**	3000K - 1332lm - **CRI 92** - 18°
	negro		22**108730**-00			
COB	blanco	0,30	22**108710-68**	***350***	**14**	4000K - 1403lm - **CRI 92** - 18°
	negro		22**108730-68**			

REGULACIÓN CON DIP SWITCH		
		LÚMENES DE SALIDA (tq= 25 °C)
I out	W tot	K - ølm - CRI - grados
250	10	3000K - 1001lm - **CRI 92** - 18°
300	12	3000K - 1170lm - **CRI 92** - 18°
350	***14***	*3000K - 1332lm - **CRI 92** - 18°*

REGULACIÓN CON DIP SWITCH		
		LÚMENES DE SALIDA (tq= 25 °C)
I out	W tot	K - ølm - CRI - grados
250	10	4000K - 1054lm - **CRI 92** - 18°
300	12	4000K - 1232lm - **CRI 92** - 18°
350	***14***	*4000K - 1403lm - **CRI 92** - 18°*

COB	blanco	0,30	22**108711**-00	***350***	**14**	3000K - 1297lm - **CRI 92** - 34°
	negro		22**108731**-00			
COB	blanco	0,30	22**108711-68**	***350***	**14**	4000K - 1365lm - **CRI 92** - 34°
	negro		22**108731-68**			

REGULACIÓN CON DIP SWITCH		
		LÚMENES DE SALIDA (tq= 25 °C)
I out	W tot	K - ølm - CRI - grados
250	10	3000K - 974lm - **CRI 92** - 34°
300	12	3000K - 1139lm - **CRI 92** - 34°
350	***14***	*3000K - 1297lm - **CRI 92** - 34°*

REGULACIÓN CON DIP SWITCH		
		LÚMENES DE SALIDA (tq= 25 °C)
I out	W tot	K - ølm - CRI - grados
250	10	4000K - 1026lm - **CRI 92** - 34°
300	12	4000K - 1199lm - **CRI 92** - 34°
350	***14***	*4000K - 1365lm - **CRI 92** - 34°*

COB	blanco	0,30	22**108712**-00	***350***	**14**	3000K - 1405m - **CRI 92** - 58°
	negro		22**108732**-00			
COB	blanco	0,30	22**108712-68**	***350***	**14**	4000K - 1479lm - **CRI 92** - 58°
	negro		22**108732-68**			
Bajo pedido: versión regulable **DALI -1241** y **-6841** para usar con el carril **OMNITRACK PLUS**.						

REGULACIÓN CON DIP SWITCH		
		LÚMENES DE SALIDA (tq= 25 °C)
I out	W tot	K - ølm - CRI - grados
250	10	3000K - 1056lm - **CRI 92** - 58°
300	12	3000K - 1234lm - **CRI 92** - 58°
350	***14***	*3000K - 1405lm - **CRI 92** - 58°*

REGULACIÓN CON DIP SWITCH		
		LÚMENES DE SALIDA (tq= 25 °C)
I out	W tot	K - ølm - CRI - grados
250	10	4000K - 1111lm - **CRI 92** - 58°
300	12	4000K - 1299lm - **CRI 92** - 58°
350	***14***	*4000K - 1479lm - **CRI 92** - 58°*



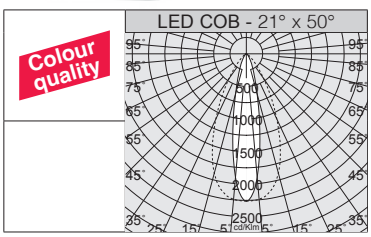

Bajo pedido: versión ELÍPTICA 21° x 50°.

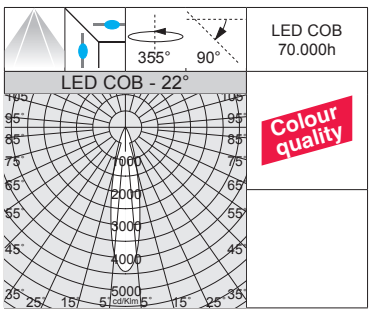

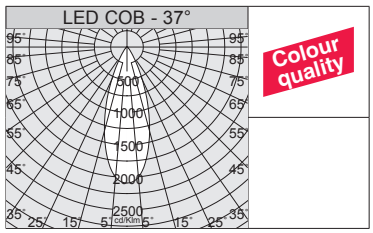

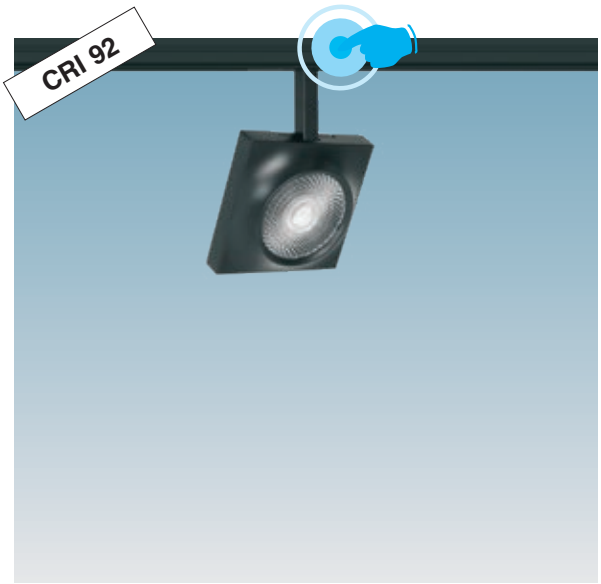

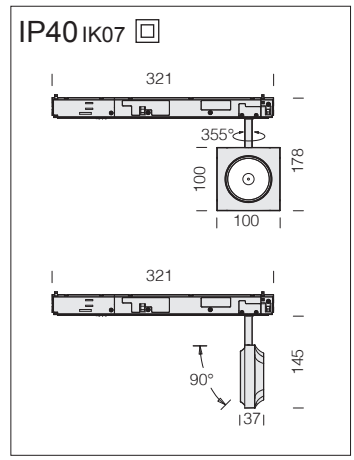

LED: mantenimiento del flujo luminoso al 80%: 70.000h (L80B10). Factor de potencia >0,95.

Focus SLIM “Q” 7.0 - DIP SWITCH - adaptador universal escamoteable

		CLD				LÚMENES DE SALIDA (tq= 25 °C)
LED	color	peso	código	I out	W tot	K - ølm - CRI - grados
COB	blanco	0,40	22**109110**-00	***600***	**23**	3000K - 2332lm - **CRI 92** - 22°
	negro		22**109130**-00			
COB	blanco	0,40	22**109110-68**	***600***	**23**	4000K - 2455lm - **CRI 92** - 22°
	negro		22**109130-68**			

REGULACIÓN CON DIP SWITCH		
		LÚMENES DE SALIDA (tq= 25 °C)
I out	W tot	K - ølm - CRI - grados
500	19	3000K - 1988lm - **CRI 92** - 22°
550	21	3000K - 2166lm - **CRI 92** - 22°
600	**23**	*3000K - 2332lm - **CRI 92** - 22°*

REGULACIÓN CON DIP SWITCH		
		LÚMENES DE SALIDA (tq= 25 °C)
I out	W tot	K - ølm - CRI - grados
500	19	4000K - 2092lm - **CRI 92** - 22°
550	21	4000K - 2280lm - **CRI 92** - 22°
600	**23**	*4000K - 2455lm - **CRI 92** - 22°*

COB	blanco	0,40	22**109111**-00	***600***	**23**	3000K - 2277lm - **CRI 92** - 37°
	negro		22**109131**-00			
COB	blanco	0,40	22**109111-68**	***600***	**23**	4000K - 2397lm - **CRI 92** - 37°
	negro		22**109131-68**			

REGULACIÓN CON DIP SWITCH		
		LÚMENES DE SALIDA (tq= 25 °C)
I out	W tot	K - ølm - CRI - grados
500	19	3000K - 1941lm - **CRI 92** - 37°
550	21	3000K - 2115lm - **CRI 92** - 37°
600	**23**	*3000K - 2277lm - **CRI 92** - 37°*

REGULACIÓN CON DIP SWITCH		
		LÚMENES DE SALIDA (tq= 25 °C)
I out	W tot	K - ølm - CRI - grados
500	19	4000K - 2043lm - **CRI 92** - 37°
550	21	4000K - 2226lm - **CRI 92** - 37°
600	**23**	*4000K - 2397lm - **CRI 92** - 37°*

COB	blanco	0,40	22**109112**-00	***600***	**23**	3000K - 2267lm - **CRI 92** - 55°
	negro		22**109132**-00			
COB	blanco	0,40	22**109112-68**	***600***	**23**	4000K - 2386lm - **CRI 92** - 55°
	negro		22**109132-68**			

Versión con adaptador escamoteable (bajo pedido versión regulable **DALI -1241** y **-6841** max. 500mA) que se puede utilizar sobre el carril **OMNITRACK PLUS**.

REGULACIÓN CON DIP SWITCH		
		LÚMENES DE SALIDA (tq= 25 °C)
I out	W tot	K - ølm - CRI - grados
500	19	3000K - 1932lm - **CRI 92** - 55°
550	21	3000K - 2105lm - **CRI 92** - 55°
600	**23**	*3000K - 2267lm - **CRI 92** - 55°*

REGULACIÓN CON DIP SWITCH		
		LÚMENES DE SALIDA (tq= 25 °C)
I out	W tot	K - ølm - CRI - grados
500	19	4000K - 2034lm - **CRI 92** - 55°
550	21	4000K - 2216lm - **CRI 92** - 55°
600	**23**	*4000K - 2386lm - **CRI 92** - 55°*



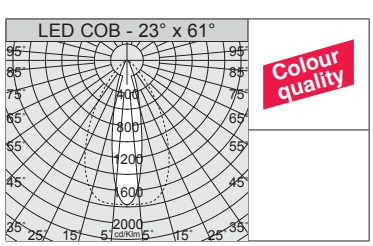

Bajo pedido: versión ELÍPTICA 23° x 61°.

IP40 IK07

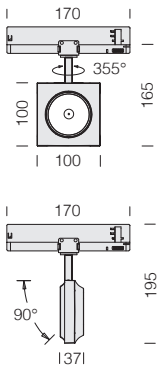

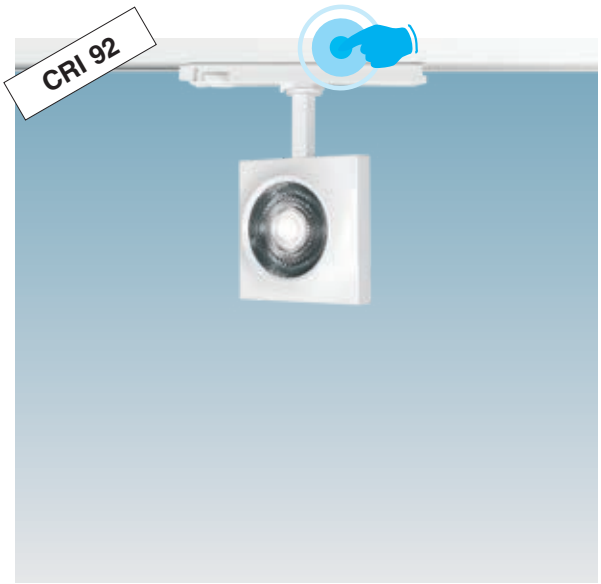

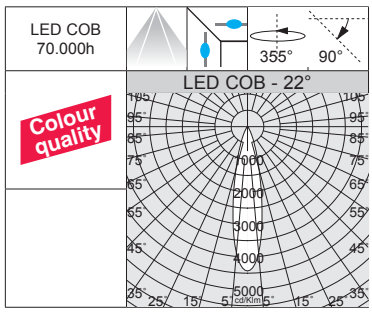

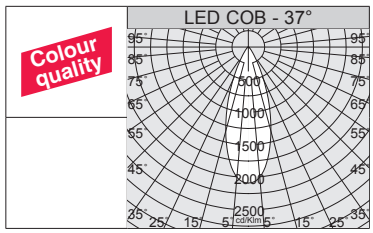

LED: mantenimiento del flujo luminoso al 80%: 70.000h (L80B10). Factor de potencia >0,95.

Focus SLIM “Q” 7.0 - DIP SWITCH - adaptador universal

		CLD				LÚMENES DE SALIDA (tq= 25 °C)
LED	color	peso	código	I out	W tot	K - ølm - CRI - grados
COB	blanco	0,40	22**108810**-00	***600***	**23**	3000K - 2332lm - **CRI 92** - 22°
	negro		22**108830**-00			
COB	blanco	0,40	22**108810-68**	***600***	**23**	4000K - 2455lm - **CRI 92** - 22°
	negro		22**108830-68**			

REGULACIÓN CON DIP SWITCH		
		LÚMENES DE SALIDA (tq= 25 °C)
I out	W tot	K - ølm - CRI - grados
500	19	3000K - 1988lm - **CRI 92** - 22°
550	21	3000K - 2166lm - **CRI 92** - 22°
600	**23**	*3000K - 2332lm - **CRI 92** - 22°*

REGULACIÓN CON DIP SWITCH		
		LÚMENES DE SALIDA (tq= 25 °C)
I out	W tot	K - ølm - CRI - grados
500	19	4000K - 2092lm - **CRI 92** - 22°
550	21	4000K - 2280lm - **CRI 92** - 22°
600	**23**	*4000K - 2455lm - **CRI 92** - 22°*

COB	blanco	0,40	22**108811**-00	***600***	**23**	3000K - 2277lm - **CRI 92** - 37°
	negro		22**108831**-00			
COB	blanco	0,40	22**108811-68**	***600***	**23**	4000K - 2397lm - **CRI 92** - 37°
	negro		22**108831-68**			

REGULACIÓN CON DIP SWITCH		
		LÚMENES DE SALIDA (tq= 25 °C)
I out	W tot	K - ølm - CRI - grados
500	19	3000K - 1941lm - **CRI 92** - 37°
550	21	3000K - 2115lm - **CRI 92** - 37°
600	**23**	*3000K - 2277lm - **CRI 92** - 37°*

REGULACIÓN CON DIP SWITCH		
		LÚMENES DE SALIDA (tq= 25 °C)
I out	W tot	K - ølm - CRI - grados
500	19	4000K - 2043lm - **CRI 92** - 37°
550	21	4000K - 2226lm - **CRI 92** - 37°
600	**23**	*4000K - 2397lm - **CRI 92** - 37°*

COB	blanco	0,40	22**108812**-00	***600***	**23**	3000K - 2267lm - **CRI 92** - 55°
	negro		22**108832**-00			
COB	blanco	0,40	22**108812-68**	***600***	**23**	4000K - 2386lm - **CRI 92** - 55°
	negro		22**108832-68**			

Bajo pedido: versión regulable **DALI -1241** y **-6841** para usar con el carril **OMNITRACK PLUS**.

REGULACIÓN CON DIP SWITCH		
		LÚMENES DE SALIDA (tq= 25 °C)
I out	W tot	K - ølm - CRI - grados
500	19	3000K - 1932lm - **CRI 92** - 55°
550	21	3000K - 2105lm - **CRI 92** - 55°
600	**23**	*3000K - 2267lm - **CRI 92** - 55°*

REGULACIÓN CON DIP SWITCH		
		LÚMENES DE SALIDA (tq= 25 °C)
I out	W tot	K - ølm - CRI - grados
500	19	4000K - 2034lm - **CRI 92** - 55°
550	21	4000K - 2216lm - **CRI 92** - 55°
600	**23**	*4000K - 2386lm - **CRI 92** - 55°*



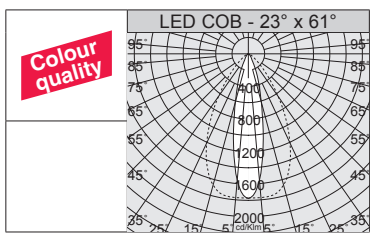

Bajo pedido: versión ELÍPTICA 23° x 61°.



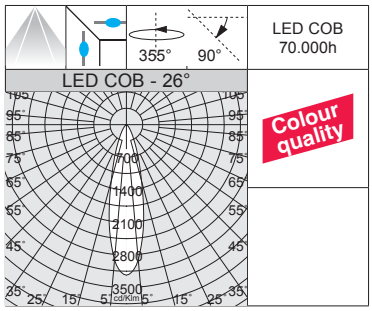

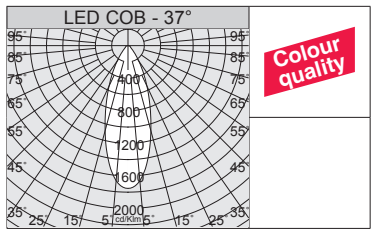

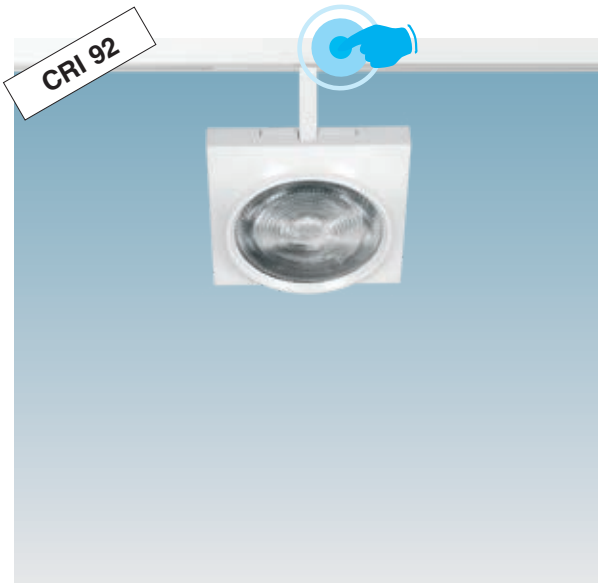

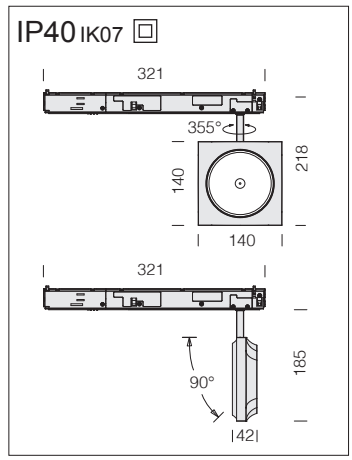

LED: mantenimiento del flujo luminoso al 80%: 70.000h (L80B10). Factor de potencia >0,95.

Focus SLIM “Q” 111 - DIP SWITCH - adaptador universal escamoteable

		CLD				LÚMENES DE SALIDA (tq= 25 °C)
LED	color	peso	código	I out	W tot	K - ølm - CRI - grados
COB	blanco	0,70	22**109210**-00	***700***	**26**	3000K - 3085lm - **CRI 92** - 26°
	negro		22**109230**-00			
COB	blanco	0,70	22**109210-68**	***700***	**26**	4000K - 3284lm - **CRI 92** - 26°
	negro		22**109230-68**			
COB	blanco	0,70	22**109211**-00	***700***	**26**	3000K - 2938lm - **CRI 92** - 37°
	negro		22**109231**-00			
COB	blanco	0,70	22**109211-68**	***700***	**26**	4000K - 3093lm - **CRI 92** - 37°
	negro		22**109231-68**			
COB	blanco	0,70	22**109212**-00	***700***	**26**	3000K - 2791lm - **CRI 92** - 65°
	negro		22**109232**-00			
COB	blanco	0,70	22**109212-68**	***700***	**26**	4000K - 2938lm - **CRI 92** - 65°
	negro		22**109232-68**			

Versión con adaptador escamoteable (bajo pedido versión regulable **DALI -1241** y **-6841** max. 500mA) que se puede utilizar sobre el carril **OMNITRACK PLUS**.

REGULACIÓN CON DIP SWITCH		
		LÚMENES DE SALIDA (tq= 25 °C)
I out	W tot	K - ølm - CRI - grados
500	18	3000K - 2272lm - **CRI 92** - 26°
600	22	3000K - 2696lm - **CRI 92** - 26°
700	**26**	*3000K - 3085lm - **CRI 92** - 26°*

REGULACIÓN CON DIP SWITCH		
		LÚMENES DE SALIDA (tq= 25 °C)
I out	W tot	K - ølm - CRI - grados
500	18	4000K - 2391lm - **CRI 92** - 26°
600	22	4000K - 2838lm - **CRI 92** - 26°
700	**26**	*4000K - 3284lm - **CRI 92** - 26°*

REGULACIÓN CON DIP SWITCH		
		LÚMENES DE SALIDA (tq= 25 °C)
I out	W tot	K - ølm - CRI - grados
500	18	3000K - 2164lm - **CRI 92** - 37°
600	22	3000K - 2568lm - **CRI 92** - 37°
700	**26**	*3000K - 2938lm - **CRI 92** - 37°*

REGULACIÓN CON DIP SWITCH		
		LÚMENES DE SALIDA (tq= 25 °C)
I out	W tot	K - ølm - CRI - grados
500	18	4000K - 2277lm - **CRI 92** - 37°
600	22	4000K - 2703lm - **CRI 92** - 37°
700	**26**	*4000K - 3093lm - **CRI 92** - 37°*

REGULACIÓN CON DIP SWITCH		
		LÚMENES DE SALIDA (tq= 25 °C)
I out	W tot	K - ølm - CRI - grados
500	18	3000K - 2056lm - **CRI 92** - 65°
600	22	3000K - 2440lm - **CRI 92** - 65°
700	**26**	*3000K - 2791lm - **CRI 92** - 65°*

REGULACIÓN CON DIP SWITCH		
		LÚMENES DE SALIDA (tq= 25 °C)
I out	W tot	K - ølm - CRI - grados
500	18	4000K - 2163lm - **CRI 92** - 65°
600	22	4000K - 2568lm - **CRI 92** - 65°
700	**26**	*4000K - 2938lm - **CRI 92** - 65°*



IP40 IK07

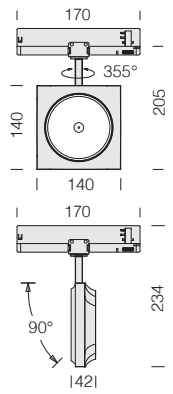

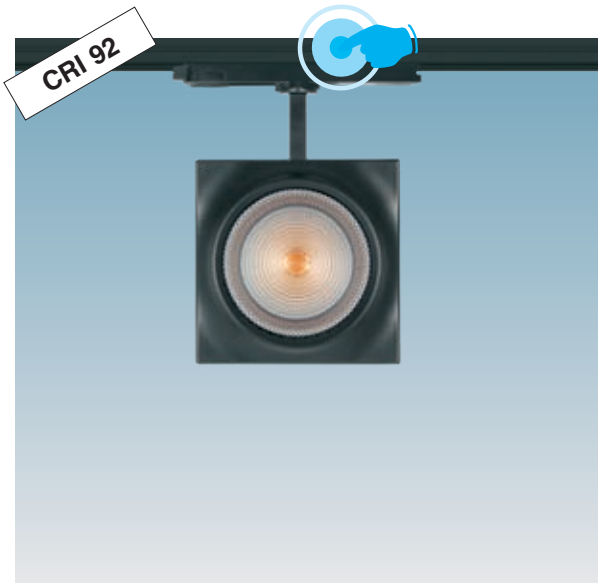

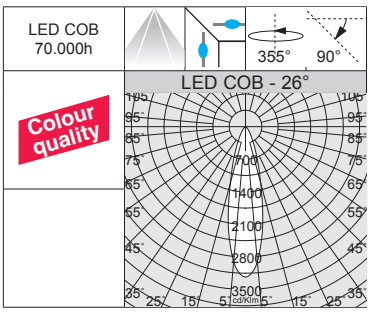

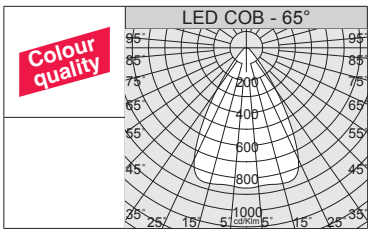

LED: mantenimiento del flujo luminoso al 80%: 70.000h (L80B10). Factor de potencia >0,95.

Focus SLIM “Q” 111 - DIP SWITCH - adaptador universal

		CLD				LÚMENES DE SALIDA (tq= 25 °C)
LED	color	peso	código	I out	W tot	K - ølm - CRI - grados
COB	blanco	0,70	22**109310**-00	***700***	**26**	3000K - 3085lm - **CRI 92** - 26°
	negro		22**109330**-00			
COB	blanco	0,70	22**109310-68**	***700***	**26**	4000K - 3284lm - **CRI 92** - 26°
	negro		22**109330-68**			

REGULACIÓN CON DIP SWITCH

		LÚMENES DE SALIDA (tq= 25 °C)
I out	W tot	K - ølm - CRI - grados
650	24	3000K - 2750lm - **CRI 92** - 26°
700	**26**	*3000K - 3085lm - **CRI 92** - 26°*

REGULACIÓN CON DIP SWITCH

		LÚMENES DE SALIDA (tq= 25 °C)
I out	W tot	K - ølm - CRI - grados
600	24	4000K - 2900lm - **CRI 92** - 26°
700	**26**	*4000K - 3284lm - **CRI 92** - 26°*

COB	blanco	0,70	22**109311**-00	***700***	**26**	3000K - 2938lm - **CRI 92** - 37°
	negro		22**109331**-00			
COB	blanco	0,70	22**109311-68**	***700***	**26**	4000K - 3093lm - **CRI 92** - 37°
	negro		22**109331-68**			

REGULACIÓN CON DIP SWITCH

		LÚMENES DE SALIDA (tq= 25 °C)
I out	W tot	K - ølm - CRI - grados
650	24	3000K - 2614lm - **CRI 92** - 37°
700	**26**	*3000K - 2938lm - **CRI 92** - 37°*

REGULACIÓN CON DIP SWITCH

		LÚMENES DE SALIDA (tq= 25 °C)
I out	W tot	K - ølm - CRI - grados
650	24	4000K - 2752lm - **CRI 92** - 37°
700	**26**	*4000K - 3093lm - **CRI 92** - 37°*

COB	blanco	0,70	22**109312**-00	***700***	**26**	3000K - 2791lm - **CRI 92** - 65°
	negro		22**109332**-00			
COB	blanco	0,70	22**109312-68**	***700***	**26**	4000K - 2938lm - **CRI 92** - 65°
	negro		22**109332-68**			

Bajo pedido: versión regulable **DALI -1241** y **-6841** para usar con el carril **OMNITRACK PLUS**.

REGULACIÓN CON DIP SWITCH

		LÚMENES DE SALIDA (tq= 25 °C)
I out	W tot	K - ølm - CRI - grados
650	24	3000K - 2483lm - **CRI 92** - 65°
700	**26**	*3000K - 2791lm - **CRI 92** - 65°*

REGULACIÓN CON DIP SWITCH

		LÚMENES DE SALIDA (tq= 25 °C)
I out	W tot	K - ølm - CRI - grados
650	24	4000K - 2614lm - **CRI 92** - 65°
700	**26**	*4000K - 2938lm - **CRI 92** - 65°*



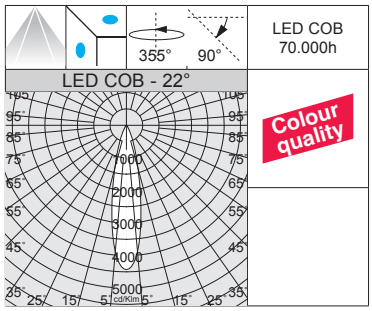



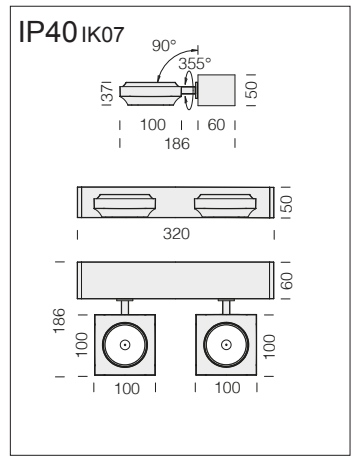

LED: mantenimiento del flujo luminoso al 80%: 70.000h (L80B10). Factor de potencia >0,95.

Focus SLIM “Q” 7.0 - DIP SWITCH - applique

		CLD				LÚMENES DE SALIDA (tq= 25 °C)
LED	color	peso	código	I out	W tot	K - ølm - CRI - grados
COB	blanco	1,40	22**202410**-00	***700***	**26**	3000K - 2x1492lm - **CRI 92** - 22°
	negro		22**202430**-00			
COB	blanco	1,40	22**202410-68**	***700***	**26**	4000K - 2x1567lm - **CRI 92** - 22°
	negro		22**202430-68**			
COB	blanco	1,40	22**202411**-00	***700***	**26**	3000K - 2x1462lm - **CRI 92** - 37°
	negro		22**202431**-00			
COB	blanco	1,40	22**202411-68**	***700***	**26**	4000K - 2x1536lm - **CRI 92** - 37°
	negro		22**202431-68**			
COB	blanco	1,40	22**202412**-00	***700***	**26**	3000K - 2x1447lm - **CRI 92** - 55°
	negro		22**202432**-00			
COB	blanco	1,40	22**202412-68**	***700***	**26**	4000K - 2x1520lm - **CRI 92** - 55°
	negro		22**202432-68**			

Bajo pedido: versión regulable **DALI -1241** y **-6841**.

REGULACIÓN CON DIP SWITCH		
		LÚMENES DE SALIDA (tq= 25 °C)
I out	W tot	K - ølm - CRI - grados
500	18	3000K - 2x1082lm - **CRI 92** - 22°
610	22	3000K - 2x1314lm - **CRI 92** - 22°
700	**26**	*3000K - 2x1492lm - **CRI 92** - 22°*

REGULACIÓN CON DIP SWITCH		
		LÚMENES DE SALIDA (tq= 25 °C)
I out	W tot	K - ølm - CRI - grados
500	18	4000K - 2x1136lm - **CRI 92** - 22°
610	22	4000K - 2x1380lm - **CRI 92** - 22°
700	**26**	*4000K - 2x1567lm - **CRI 92** - 22°*

REGULACIÓN CON DIP SWITCH		
		LÚMENES DE SALIDA (tq= 25 °C)
I out	W tot	K - ølm - CRI - grados
500	18	3000K - 2x1060lm - **CRI 92** - 37°
610	22	3000K - 2x1288lm - **CRI 92** - 37°
700	**26**	*3000K - 2x1462lm - **CRI 92** - 37°*

REGULACIÓN CON DIP SWITCH		
		LÚMENES DE SALIDA (tq= 25 °C)
I out	W tot	K - ølm - CRI - grados
500	18	4000K - 2x1113lm - **CRI 92** - 37°
610	22	4000K - 2x1352lm - **CRI 92** - 37°
700	**26**	*4000K - 2x1536lm - **CRI 92** - 37°*

REGULACIÓN CON DIP SWITCH		
		LÚMENES DE SALIDA (tq= 25 °C)
I out	W tot	K - ølm - CRI - grados
500	18	3000K - 2x1050lm - **CRI 92** - 55°
610	22	3000K - 2x1275lm - **CRI 92** - 55°
700	**26**	*3000K - 2x1447lm - **CRI 92** - 55°*

REGULACIÓN CON DIP SWITCH		
		LÚMENES DE SALIDA (tq= 25 °C)
I out	W tot	K - ølm - CRI - grados
500	18	4000K - 2x1102lm - **CRI 92** - 55°
610	22	4000K - 2x1339lm - **CRI 92** - 55°
700	**26**	*4000K - 2x1520lm - **CRI 92** - 55°*







IP40 IK07

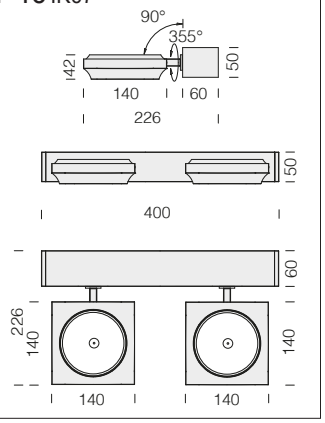



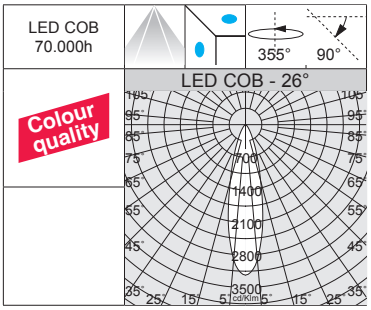

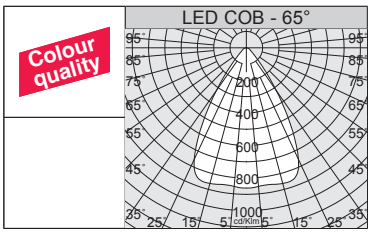

LED: mantenimiento del flujo luminoso al 80%: 70.000h (L80B10). Factor de potencia >0,95.

Focus SLIM “Q” 111 - DIP SWITCH - applique

		CLD				LÚMENES DE SALIDA (tq= 25 °C)
LED	color	peso	código	I out	W tot	K - ølm - CRI - grados
COB	blanco	2,00	22**202510**-00	***1050***	**39**	3000K - 2x2327lm - **CRI 92** - 26°
	negro		22**202530**-00			
COB	blanco	2,00	22**202510-68**	***1050***	**39**	4000K - 2x2443lm - **CRI 92** - 26°
	negro		22**202530-68**			
COB	blanco	2,00	22**202511**-00	***1050***	**39**	3000K - 2x2211lm - **CRI 92** - 37°
	negro		22**202531**-00			
COB	blanco	2,00	22**202511-68**	***1050***	**39**	4000K - 2x2321lm - **CRI 92** - 37°
	negro		22**202531-68**			
COB	blanco	2,00	22**202512**-00	***1050***	**39**	3000K - 2x2106lm - **CRI 92** - 65°
	negro		22**202532**-00			
COB	blanco	2,00	22**202512-68**	***1050***	**39**	4000K - 2x2211lm - **CRI 92** - 65°
	negro		22**202532-68**			

Bajo pedido: versión regulable **DALI -1241** y **-6841**.

REGULACIÓN CON DIP SWITCH

		LÚMENES DE SALIDA (tq= 25 °C)
I out	W tot	K - ølm - CRI - grados
700	26	3000K - 2x1593lm - **CRI 92** - 26°
850	31	3000K - 2x1911lm - **CRI 92** - 26°
1050	**39**	*3000K - 2x2327lm - **CRI 92** - 26°*

REGULACIÓN CON DIP SWITCH

		LÚMENES DE SALIDA (tq= 25 °C)
I out	W tot	K - ølm - CRI - grados
700	26	4000K - 2x1673lm - **CRI 92** - 26°
850	31	4000K - 2x2007lm - **CRI 92** - 26°
1050	**39**	*4000K - 2x2443lm - **CRI 92** - 26°*

REGULACIÓN CON DIP SWITCH

		LÚMENES DE SALIDA (tq= 25 °C)
I out	W tot	K - ølm - CRI - grados
700	26	3000K - 2x1513lm - **CRI 92** - 37°
850	31	3000K - 2x1815lm - **CRI 92** - 37°
1050	**39**	*3000K - 2x2211lm - **CRI 92** - 37°*

REGULACIÓN CON DIP SWITCH

		LÚMENES DE SALIDA (tq= 25 °C)
I out	W tot	K - ølm - CRI - grados
700	26	4000K - 2x1589lm - **CRI 92** - 37°
850	31	4000K - 2x1907lm - **CRI 92** - 37°
1050	**39**	*4000K - 2x2321lm - **CRI 92** - 37°*

REGULACIÓN CON DIP SWITCH

		LÚMENES DE SALIDA (tq= 25 °C)
I out	W tot	K - ølm - CRI - grados
700	26	3000K - 2x1442lm - **CRI 92** - 65°
850	31	3000K - 2x1729lm - **CRI 92** - 65°
1050	**39**	*3000K - 2x2106lm - **CRI 92** - 65°*

REGULACIÓN CON DIP SWITCH

		LÚMENES DE SALIDA (tq= 25 °C)
I out	W tot	K - ølm - CRI - grados
700	26	4000K - 2x1514lm - **CRI 92** - 65°
850	31	4000K - 2x1816lm - **CRI 92** - 65°
1050	**39**	*4000K - 2x2211lm - **CRI 92** - 65°*





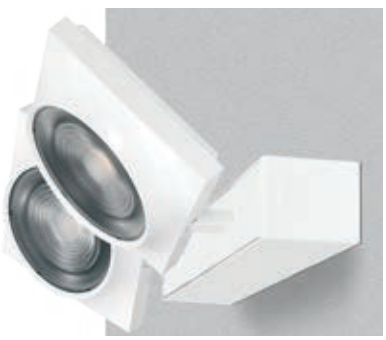

Focus SLIM “Drone” 5.0 - DIP SWITCH - **CRI 92**

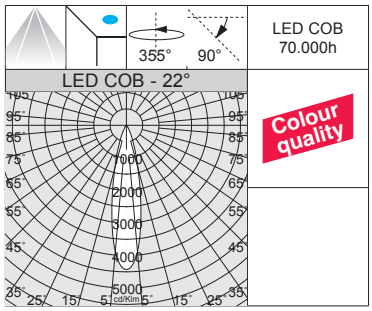



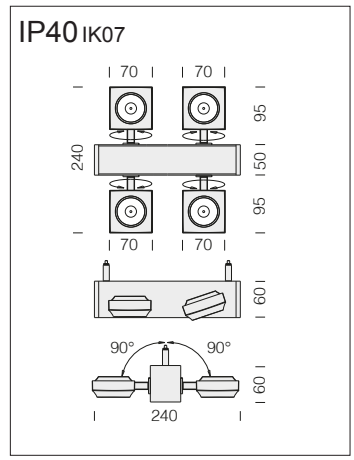

LED: mantenimiento del flujo luminoso al 80%: 70.000h (L80B10). Factor de potencia >0,95.

Focus SLIM “Drone” 5.0 - DIP SWITCH

		CLD				LÚMENES DE SALIDA (tq= 25 °C)
LED	color	peso	código	I out	W tot	K - ølm - CRI - grados
COB	blanco	1,50	220**72110**-00	***610***	**22**	3000K - 4x657lm - **CRI 92** - 22°
	negro		220**72130**-00			
COB	blanco	1,50	220**72110-68**	***610***	**22**	4000K - 4x690lm - **CRI 92** - 22°
	negro		220**72130-68**			
COB	blanco	1,50	220**72111**-00	***610***	**22**	3000K - 4x644lm - **CRI 92** - 37°
	negro		220**72131**-00			
COB	blanco	1,50	220**72111-68**	***610***	**22**	4000K - 4x676lm - **CRI 92** - 37°
	negro		220**72131-68**			
COB	blanco	1,50	220**72112**-00	***610***	**22**	3000K - 4x637lm - **CRI 92** - 55°
	negro		220**72132**-00			
COB	blanco	1,50	220**72112-68**	***610***	**22**	4000K - 4x669lm - **CRI 92** - 55°
	negro		220**72132-68**			

Bajo pedido: versión regulable **DALI -1241** y **-6841**.

REGULACIÓN CON DIP SWITCH

LÚMENES DE SALIDA (tq= 25 °C)		
I out	W tot	K - ølm - CRI - grados
490	18	3000K - 4x548lm - **CRI 92** - 22°
550	20	3000K - 4x604lm - **CRI 92** - 22°
610	**22**	*3000K - 4x657lm - **CRI 92** - 22°*

REGULACIÓN CON DIP SWITCH

LÚMENES DE SALIDA (tq= 25 °C)		
I out	W tot	K - ølm - CRI - grados
490	18	4000K - 4x575lm - **CRI 92** - 22°
550	20	4000K - 4x635lm - **CRI 92** - 22°
610	**22**	*4000K - 4x690lm - **CRI 92** - 22°*

REGULACIÓN CON DIP SWITCH

LÚMENES DE SALIDA (tq= 25 °C)		
I out	W tot	K - ølm - CRI - grados
490	18	3000K - 4x537lm - **CRI 92** - 37°
550	20	3000K - 4x592lm - **CRI 92** - 37°
610	**22**	*3000K - 4x644lm - **CRI 92** - 37°*

REGULACIÓN CON DIP SWITCH

LÚMENES DE SALIDA (tq= 25 °C)		
I out	W tot	K - ølm - CRI - grados
490	18	4000K - 4x564lm - **CRI 92** - 37°
550	20	4000K - 4x622lm - **CRI 92** - 37°
610	**22**	*4000K - 4x676lm - **CRI 92** - 37°*

REGULACIÓN CON DIP SWITCH

LÚMENES DE SALIDA (tq= 25 °C)		
I out	W tot	K - ølm - CRI - grados
490	18	3000K - 4x532lm - **CRI 92** - 55°
550	20	3000K - 4x586lm - **CRI 92** - 55°
610	**22**	*3000K - 4x637lm - **CRI 92** - 55°*

REGULACIÓN CON DIP SWITCH

LÚMENES DE SALIDA (tq= 25 °C)		
I out	W tot	K - ølm - CRI - grados
490	18	4000K - 4x558lm - **CRI 92** - 55°
550	20	4000K - 4x603lm - **CRI 92** - 55°
610	**22**	*4000K - 4x669lm - **CRI 92** - 55°*

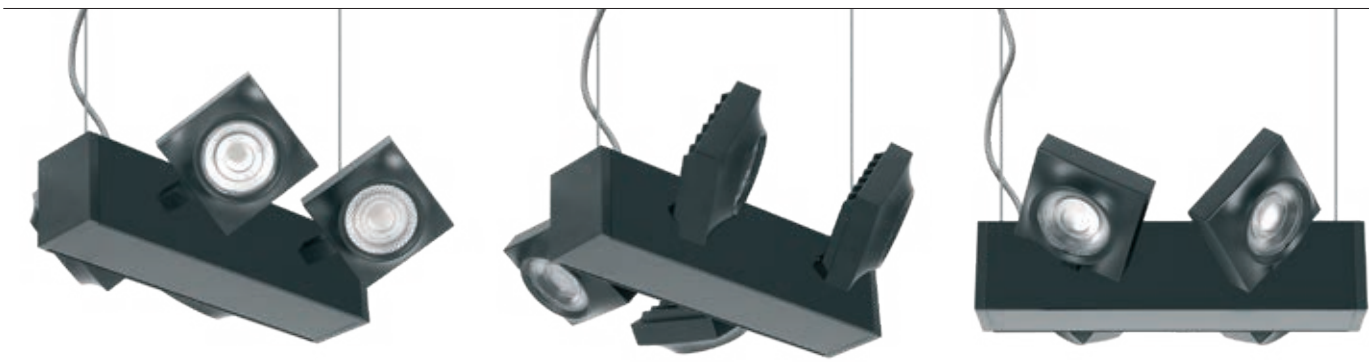

Incluye un dispositivo para el ajuste milimétrico; comprar a parte suspensiones.

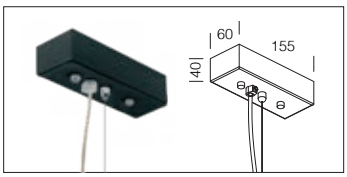

Suspensión electrificada con cable	
blanco	2200**3190**-00
negro	2200**3130**-00
Incluye cable de acero L = 150 cm) con un dispositivo para el ajuste milimétrico y cable de alimentación. Carga máx.:20Kg.	

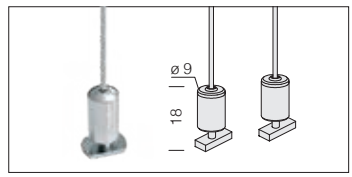

Suspensión simple	
niquelado	2200**3166**-00
Incluye cable de acero (L=150 cm) con un dispositivo para el ajuste milimétrico (2 ud). Carga máx.:20Kg.	

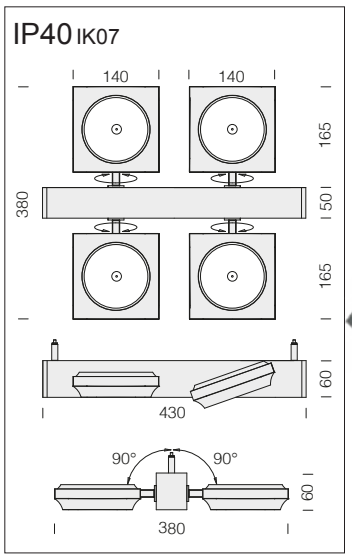



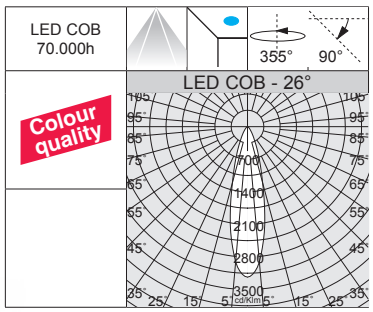

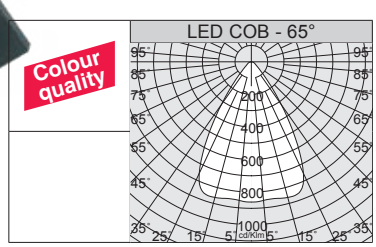

RG0 | LOW FLICKER | CASAMBI

Focus SLIM “Drone” 111 - DIP SWITCH

		CLD				LÚMENES DE SALIDA (tq= 25 °C)
LED	color	peso	código	I out	W tot	K - ølm - CRI - grados
COB	blanco	3,50	220**72210**-00	***700***	**25**	3000K - 4x803lm - **CRI 92** - 26°
	negro		220**72230**-00			
COB	blanco	3,50	220**72210-68**	***700***	**25**	4000K - 4x845lm - **CRI 92** - 26°
	negro		220**72230-68**			
COB	blanco	3,50	220**72211**-00	***700***	**25**	3000K - 4x763lm - **CRI 92** - 37°
	negro		220**72231**-00			
COB	blanco	3,50	220**72211-68**	***700***	**25**	4000K - 4x803lm - **CRI 92** - 37°
	negro		220**72231-68**			
COB	blanco	3,50	220**72212**-00	***700***	**25**	3000K - 4x727lm - **CRI 92** - 65°
	negro		220**72232**-00			
COB	blanco	3,50	220**72212-68**	***700***	**25**	4000K - 4x836lm - **CRI 92** - 65°
	negro		220**72232-68**			

Bajo pedido: versión regulable **DALI -1241** y **-6841**.

REGULACIÓN CON DIP SWITCH

		LÚMENES DE SALIDA (tq= 25 °C)
I out	W tot	K - ølm - CRI - grados
550	20	3000K - 4x631lm - **CRI 92** - 26°
610	22	3000K - 4x701lm - **CRI 92** - 26°
700	**25**	*3000K - 4x803lm - **CRI 92** - 26°*

REGULACIÓN CON DIP SWITCH

		LÚMENES DE SALIDA (tq= 25 °C)
I out	W tot	K - ølm - CRI - grados
550	20	4000K - 4x663lm - **CRI 92** - 26°
610	22	4000K - 4x737lm - **CRI 92** - 26°
700	**25**	*4000K - 4x845lm - **CRI 92** - 26°*

REGULACIÓN CON DIP SWITCH

		LÚMENES DE SALIDA (tq= 25 °C)
I out	W tot	K - ølm - CRI - grados
550	20	3000K - 4x599lm - **CRI 92** - 37°
610	22	3000K - 4x666lm - **CRI 92** - 37°
700	**25**	*3000K - 4x763lm - **CRI 92** - 37°*

REGULACIÓN CON DIP SWITCH

		LÚMENES DE SALIDA (tq= 25 °C)
I out	W tot	K - ølm - CRI - grados
550	20	4000K - 4x630lm - **CRI 92** - 37°
610	22	4000K - 4x700lm - **CRI 92** - 37°
700	**25**	*4000K - 4x803lm - **CRI 92** - 37°*

REGULACIÓN CON DIP SWITCH

		LÚMENES DE SALIDA (tq= 25 °C)
I out	W tot	K - ølm - CRI - grados
550	20	3000K - 4x571lm - **CRI 92** - 65°
610	22	3000K - 4x634lm - **CRI 92** - 65°
700	**25**	*3000K - 4x727lm - **CRI 92** - 65°*

REGULACIÓN CON DIP SWITCH

		LÚMENES DE SALIDA (tq= 25 °C)
I out	W tot	K - ølm - CRI - grados
550	20	4000K - 4x600lm - **CRI 92** - 65°
610	22	4000K - 4x667lm - **CRI 92** - 65°
700	**25**	*4000K - 4x836lm - **CRI 92** - 65°*





Incluye un dispositivo para el ajuste milimétrico; comprar a parte suspensiones.

Suspensión simple	
niquelado	2200**3166**-00
Incluye cable de acero (L=150 cm) con un dispositivo para el ajuste milimétrico (2 ud). Carga máx.:20Kg.	

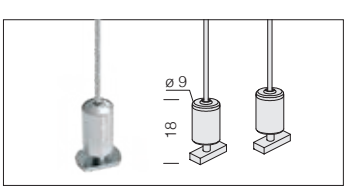

Suspensión electrificada con cable	
blanco	2200**3190**-00
negro	2200**3130**-00
Incluye cable de acero L = 150 cm) con un dispositivo para el ajuste milimétrico y cable de alimentación. Carga máx.:20Kg.	

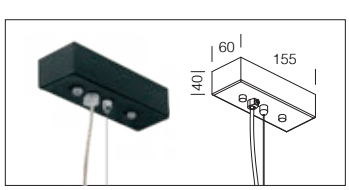



Cuerpo: de aluminio inyectado fundido a presión.

Equipamiento: en las versiones para carril, adaptador universal.

LED: fuentes de luz de alta eficiencia (**CRI 92**).
Clasificación riesgo fotobiológico: grupo exento.

Bajo pedido: versión con sistema avanzado de control domótico de la iluminación CASAMBI.
Para más información, consulte el capítulo *Componentes técnicos.*





ELIGE LA CORRIENTE ADECUADA PARA OPTIMIZAR EL FLUJO LUMINOSO NECESARIO

REGULACIÓN CON DIP SWITCH: la luminaria está equipada con un driver con *DIP SWITCH* integrado para el **AJUSTE DE LA CORRIENTE** de salida: de esta manera, podrá **ELEGIR EL FLUJO LUMINOSO IDEAL** para cada uno de sus proyectos de iluminación**.**

La posibilidad de elegir la corriente de de los LEDs permite tener siempre a disposición la potencia adecuada a una condición de proyecto específica. La elección de una corriente más baja aumentará la eficiencia y mejorará, por tanto, el ahorro energético, y la corriente mayor dará más luz y la posibilidad de reducir el número de luminarias.



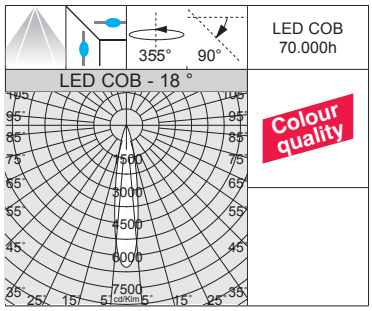

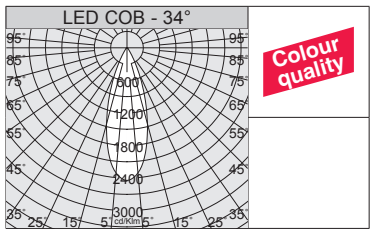

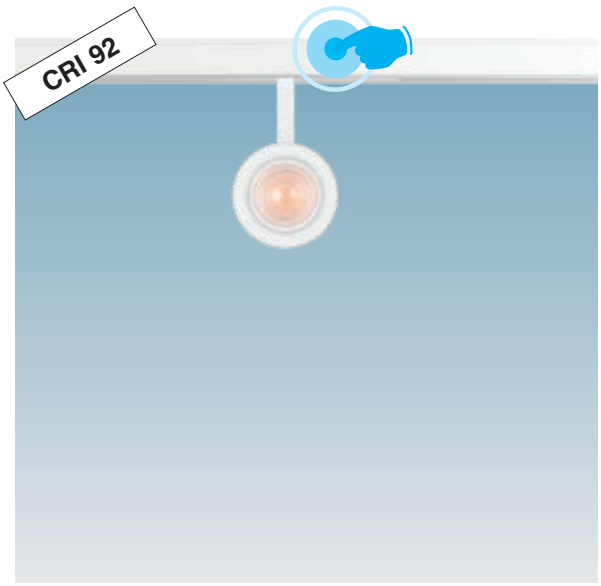

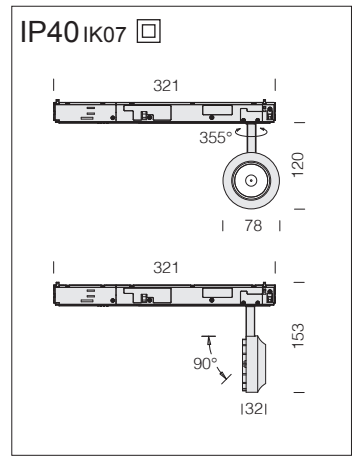

LED: mantenimiento del flujo luminoso al 80%: 70.000h (L80B10). Factor de potencia >0,95.

Focus SLIM “T” 5.0 - DIP SWITCH - adaptador universal escamoteable

		CLD				LÚMENES DE SALIDA (tq= 25 °C)
LED	color	peso	código	I out	W tot	K - ølm - CRI - grados
COB	blanco	0,30	22**106410**-00	***350***	**14**	3000K - 1332lm - **CRI 92** - 18°
	negro		22**106430**-00			
COB	blanco	0,30	22**106410-68**	***350***	**14**	4000K - 1403lm - **CRI 92** - 18°
	negro		22**106430-68**			

REGULACIÓN CON DIP SWITCH		
		LÚMENES DE SALIDA (tq= 25 °C)
I out	W tot	K - ølm - CRI - grados
250	10	3000K - 1001lm - **CRI 92** - 18°
300	12	3000K - 1170lm - **CRI 92** - 18°
350	***14***	*3000K - 1332lm - **CRI 92** - 18°*

REGULACIÓN CON DIP SWITCH		
		LÚMENES DE SALIDA (tq= 25 °C)
I out	W tot	K - ølm - CRI - grados
250	10	4000K - 1054lm - **CRI 92** - 18°
300	12	4000K - 1232lm - **CRI 92** - 18°
350	***14***	*4000K - 1403lm - **CRI 92** - 18°*

COB	blanco	0,30	22**106411**-00	***350***	**14**	3000K - 1297lm - **CRI 92** - 34°
	negro		22**106431**-00			
COB	blanco	0,30	22**106411-68**	***350***	**14**	4000K - 1365lm - **CRI 92** - 34°
	negro		22**106431-68**			

REGULACIÓN CON DIP SWITCH		
		LÚMENES DE SALIDA (tq= 25 °C)
I out	W tot	K - ølm - CRI - grados
250	10	3000K - 974lm - **CRI 92** - 34°
300	12	3000K - 1139lm - **CRI 92** - 34°
350	***14***	*3000K - 1297lm - **CRI 92** - 34°*

REGULACIÓN CON DIP SWITCH		
		LÚMENES DE SALIDA (tq= 25 °C)
I out	W tot	K - ølm - CRI - grados
250	10	4000K - 1026lm - **CRI 92** - 34°
300	12	4000K - 1199lm - **CRI 92** - 34°
350	***14***	*4000K - 1365lm - **CRI 92** - 34°*

COB	blanco	0,30	22**106412**-00	***350***	**14**	3000K - 1405m - **CRI 92** - 58°
	negro		22**106432**-00			
COB	blanco	0,30	22**106412-68**	***350***	**14**	4000K - 1479lm - **CRI 92** - 58°
	negro		22**106432-68**			

Bajo pedido: versión regulable **DALI -1241** y **-6841** para usar con el carril **OMNITRACK PLUS**.

REGULACIÓN CON DIP SWITCH		
		LÚMENES DE SALIDA (tq= 25 °C)
I out	W tot	K - ølm - CRI - grados
250	10	3000K - 1056lm - **CRI 92** - 58°
300	12	3000K - 1234lm - **CRI 92** - 58°
350	***14***	*3000K - 1405lm - **CRI 92** - 58°*

REGULACIÓN CON DIP SWITCH		
		LÚMENES DE SALIDA (tq= 25 °C)
I out	W tot	K - ølm - CRI - grados
250	10	4000K - 1111lm - **CRI 92** - 58°
300	12	4000K - 1299lm - **CRI 92** - 58°
350	***14***	*4000K - 1479lm - **CRI 92** - 58°*



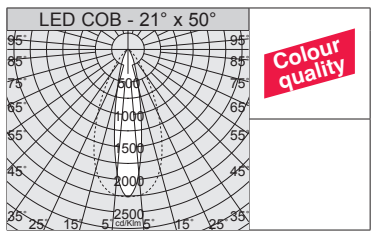

Bajo pedido: versión ELÍPTICA 21° x 50°.

IP40 IK07

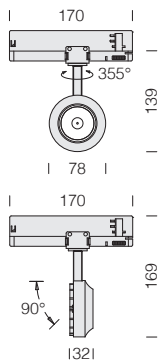

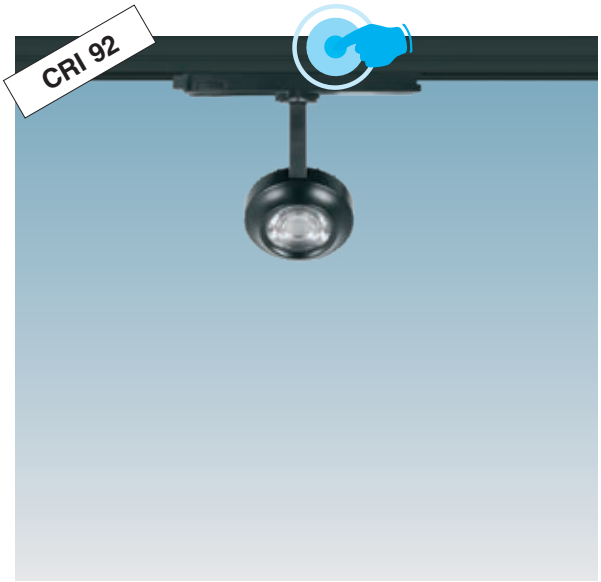

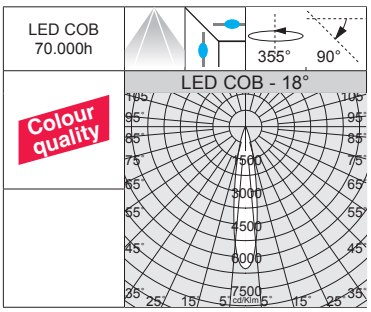

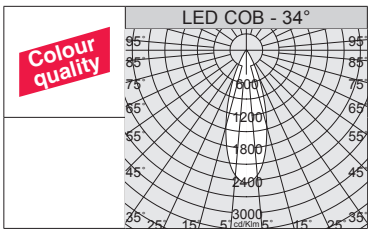

LED: mantenimiento del flujo luminoso al 80%: 70.000h (L80B10). Factor de potencia >0,95.

Focus SLIM “T” 5.0 - DIP SWITCH - adaptador universal

		CLD				LÚMENES DE SALIDA (tq= 25 °C)
LED	color	peso	código	I out	W tot	K - ølm - CRI - grados
COB	blanco	0,30	22**106510**-00	***350***	**14**	3000K - 1332lm - **CRI 92** - 18°
	negro		22**106530**-00			
COB	blanco	0,30	22**106510-68**	***350***	**14**	4000K - 1403lm - **CRI 92** - 18°
	negro		22**106530-68**			
COB	blanco	0,30	22**106511**-00	***350***	**14**	3000K - 1297lm - **CRI 92** - 34°
	negro		22**106531**-00			
COB	blanco	0,30	22**106511-68**	***350***	**14**	4000K - 1365lm - **CRI 92** - 34°
	negro		22**106531-68**			
COB	blanco	0,30	22**106512**-00	***350***	**14**	3000K - 1405m - **CRI 92** - 58°
	negro		22**106532**-00			
COB	blanco	0,30	22**106512-68**	***350***	**14**	4000K - 1479lm - **CRI 92** - 58°
	negro		22**106532-68**			

Bajo pedido: versión regulable **DALI -1241** y **-6841** para usar con el carril **OMNITRACK PLUS**.

REGULACIÓN CON DIP SWITCH		
		LÚMENES DE SALIDA (tq= 25 °C)
I out	W tot	K - ølm - CRI - grados
250	10	3000K - 1001lm - **CRI 92** - 18°
300	12	3000K - 1170lm - **CRI 92** - 18°
350	***14***	*3000K - 1332lm - **CRI 92** - 18°*

REGULACIÓN CON DIP SWITCH		
		LÚMENES DE SALIDA (tq= 25 °C)
I out	W tot	K - ølm - CRI - grados
250	10	4000K - 1054lm - **CRI 92** - 18°
300	12	4000K - 1232lm - **CRI 92** - 18°
350	***14***	*4000K - 1403lm - **CRI 92** - 18°*

REGULACIÓN CON DIP SWITCH		
		LÚMENES DE SALIDA (tq= 25 °C)
I out	W tot	K - ølm - CRI - grados
250	10	3000K - 974lm - **CRI 92** - 34°
300	12	3000K - 1139lm - **CRI 92** - 34°
350	***14***	*3000K - 1297lm - **CRI 92** - 34°*

REGULACIÓN CON DIP SWITCH		
		LÚMENES DE SALIDA (tq= 25 °C)
I out	W tot	K - ølm - CRI - grados
250	10	4000K - 1026lm - **CRI 92** - 34°
300	12	4000K - 1199lm - **CRI 92** - 34°
350	***14***	*4000K - 1365lm - **CRI 92** - 34°*

REGULACIÓN CON DIP SWITCH		
		LÚMENES DE SALIDA (tq= 25 °C)
I out	W tot	K - ølm - CRI - grados
250	10	3000K - 1056lm - **CRI 92** - 58°
300	12	3000K - 1234lm - **CRI 92** - 58°
350	***14***	*3000K - 1405lm - **CRI 92** - 58°*

REGULACIÓN CON DIP SWITCH		
		LÚMENES DE SALIDA (tq= 25 °C)
I out	W tot	K - ølm - CRI - grados
250	10	4000K - 1111lm - **CRI 92** - 58°
300	12	4000K - 1299lm - **CRI 92** - 58°
350	***14***	*4000K - 1479lm - **CRI 92** - 58°*



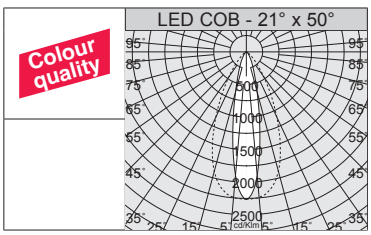

Bajo pedido: versión ELÍPTICA 21° x 50°.



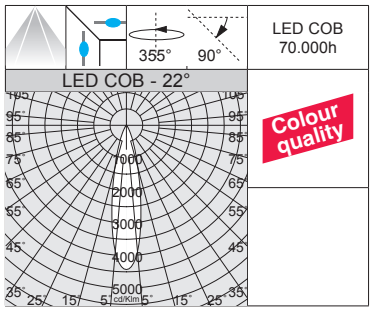

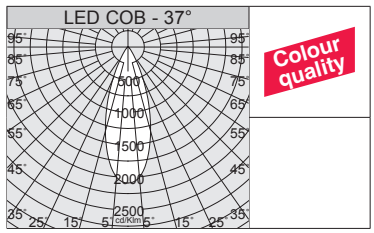

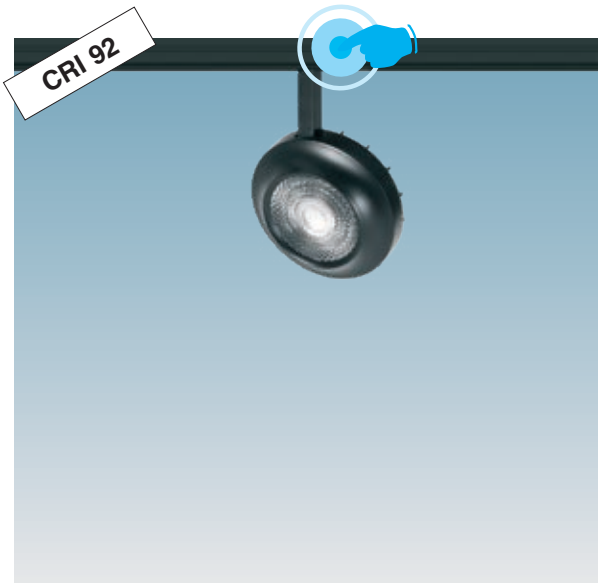

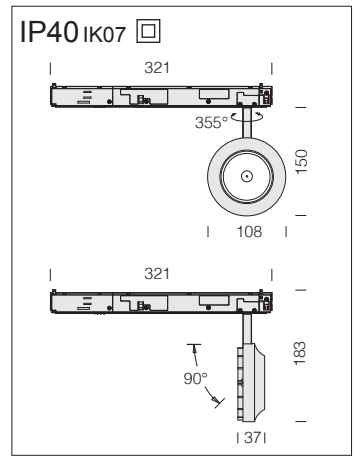

LED: mantenimiento del flujo luminoso al 80%: 70.000h (L80B10). Factor de potencia >0,95.

Focus SLIM “T” 7.0 - DIP SWITCH - adaptador universal escamoteable

		CLD				LÚMENES DE SALIDA (tq= 25 °C)
LED	color	peso	código	I out	W tot	K - ølm - CRI - grados
COB	blanco	0,40	22**106610**-00	***600***	**23**	3000K - 2332lm - **CRI 92** - 22°
	negro		22**106630**-00			
COB	blanco	0,40	22**106610-68**	***600***	**23**	4000K - 2455lm - **CRI 92** - 22°
	negro		22**106630-68**			
COB	blanco	0,40	22**106611**-00	***600***	**23**	3000K - 2277lm - **CRI 92** - 37°
	negro		22**106631**-00			
COB	blanco	0,40	22**106611-68**	***600***	**23**	4000K - 2397lm - **CRI 92** - 37°
	negro		22**106631-68**			
COB	blanco	0,40	22**106612**-00	***600***	**23**	3000K - 2267lm - **CRI 92** - 55°
	negro		22**106632**-00			
COB	blanco	0,40	22**106612-68**	***600***	**23**	4000K - 2386lm - **CRI 92** - 55°
	negro		22**106632-68**			

Versión con adaptador escamoteable (bajo pedido versión regulable **DALI -1241** y **-6841** max. 500mA) que se puede utilizar sobre el carril **OMNITRACK PLUS**.

REGULACIÓN CON DIP SWITCH

LÚMENES DE SALIDA (tq= 25 °C)		
I out	W tot	K - ølm - CRI - grados
500	19	3000K - 1988lm - **CRI 92** - 22°
550	21	3000K - 2166lm - **CRI 92** - 22°
600	**23**	*3000K - 2332lm - **CRI 92** - 22°*

REGULACIÓN CON DIP SWITCH

LÚMENES DE SALIDA (tq= 25 °C)		
I out	W tot	K - ølm - CRI - grados
500	19	4000K - 2092lm - **CRI 92** - 22°
550	21	4000K - 2280lm - **CRI 92** - 22°
600	**23**	*4000K - 2455lm - **CRI 92** - 22°*

REGULACIÓN CON DIP SWITCH

LÚMENES DE SALIDA (tq= 25 °C)		
I out	W tot	K - ølm - CRI - grados
500	19	3000K - 1941lm - **CRI 92** - 37°
550	21	3000K - 2115lm - **CRI 92** - 37°
600	**23**	*3000K - 2277lm - **CRI 92** - 37°*

REGULACIÓN CON DIP SWITCH

LÚMENES DE SALIDA (tq= 25 °C)		
I out	W tot	K - ølm - CRI - grados
500	19	4000K - 2043lm - **CRI 92** - 37°
550	21	4000K - 2226lm - **CRI 92** - 37°
600	**23**	*4000K - 2397lm - **CRI 92** - 37°*

REGULACIÓN CON DIP SWITCH

LÚMENES DE SALIDA (tq= 25 °C)		
I out	W tot	K - ølm - CRI - grados
500	19	3000K - 1932lm - **CRI 92** - 55°
550	21	3000K - 2105lm - **CRI 92** - 55°
600	**23**	*3000K - 2267lm - **CRI 92** - 55°*

REGULACIÓN CON DIP SWITCH

LÚMENES DE SALIDA (tq= 25 °C)		
I out	W tot	K - ølm - CRI - grados
500	19	4000K - 2034lm - **CRI 92** - 55°
550	21	4000K - 2216lm - **CRI 92** - 55°
600	**23**	*4000K - 2386lm - **CRI 92** - 55°*



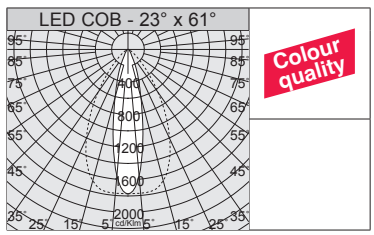

Bajo pedido: versión ELÍPTICA 23° x 61°.

IP40 IK07

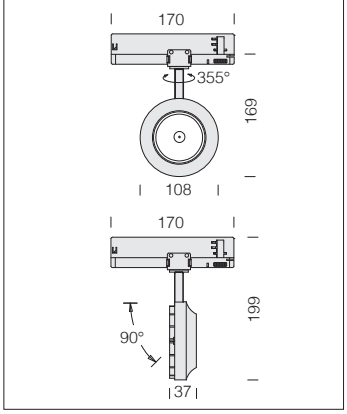

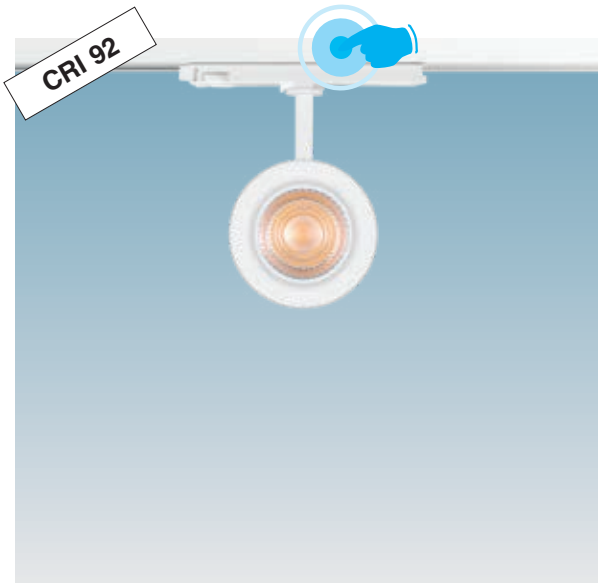

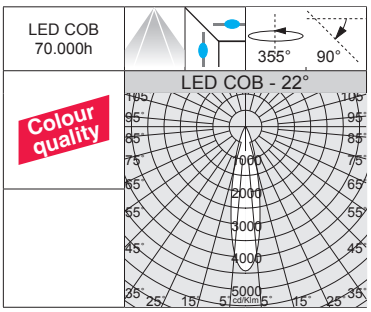

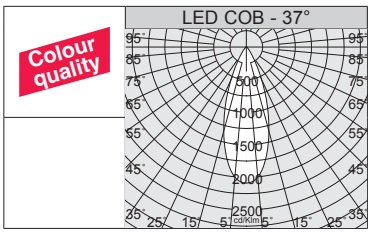

LED: mantenimiento del flujo luminoso al 80%: 70.000h (L80B10). Factor de potencia >0,95.

Focus SLIM “T” 7.0 - DIP SWITCH - adaptador universal

		CLD				LÚMENES DE SALIDA (tq= 25 °C)
LED	color	peso	código	I out	W tot	K - ølm - CRI - grados
COB	blanco	0,40	22**106710**-00	***600***	**23**	3000K - 2332lm - **CRI 92** - 22°
	negro		22**106730**-00			
COB	blanco	0,40	22**106710-68**	***600***	**23**	4000K - 2455lm - **CRI 92** - 22°
	negro		22**106730-68**			

REGULACIÓN CON DIP SWITCH

		LÚMENES DE SALIDA (tq= 25 °C)
I out	W tot	K - ølm - CRI - grados
500	19	3000K - 1988lm - **CRI 92** - 22°
550	21	3000K - 2166lm - **CRI 92** - 22°
600	**23**	*3000K - 2332lm - **CRI 92** - 22°*

REGULACIÓN CON DIP SWITCH

		LÚMENES DE SALIDA (tq= 25 °C)
I out	W tot	K - ølm - CRI - grados
500	19	4000K - 2092lm - **CRI 92** - 22°
550	21	4000K - 2280lm - **CRI 92** - 22°
600	**23**	*4000K - 2455lm - **CRI 92** - 22°*

COB	blanco	0,40	22**106711**-00	***600***	**23**	3000K - 2277lm - **CRI 92** - 37°
	negro		22**106731**-00			
COB	blanco	0,40	22**106711-68**	***600***	**23**	4000K - 2397lm - **CRI 92** - 37°
	negro		22**106731-68**			

REGULACIÓN CON DIP SWITCH

		LÚMENES DE SALIDA (tq= 25 °C)
I out	W tot	K - ølm - CRI - grados
500	19	3000K - 1941lm - **CRI 92** - 37°
550	21	3000K - 2115lm - **CRI 92** - 37°
600	**23**	*3000K - 2277lm - **CRI 92** - 37°*

REGULACIÓN CON DIP SWITCH

		LÚMENES DE SALIDA (tq= 25 °C)
I out	W tot	K - ølm - CRI - grados
500	19	4000K - 2043lm - **CRI 92** - 37°
550	21	4000K - 2226lm - **CRI 92** - 37°
600	**23**	*4000K - 2397lm - **CRI 92** - 37°*

COB	blanco	0,40	22**106712**-00	***600***	**23**	3000K - 2267lm - **CRI 92** - 55°
	negro		22**106732**-00			
COB	blanco	0,40	22**106712-68**	***600***	**23**	4000K - 2386lm - **CRI 92** - 55°
	negro		22**106732-68**			

Bajo pedido: versión regulable **DALI -1241** y **-6841** para usar con el carril **OMNITRACK PLUS**.

REGULACIÓN CON DIP SWITCH

		LÚMENES DE SALIDA (tq= 25 °C)
I out	W tot	K - ølm - CRI - grados
500	19	3000K - 1932lm - **CRI 92** - 55°
550	21	3000K - 2105lm - **CRI 92** - 55°
600	**23**	*3000K - 2267lm - **CRI 92** - 55°*

REGULACIÓN CON DIP SWITCH

		LÚMENES DE SALIDA (tq= 25 °C)
I out	W tot	K - ølm - CRI - grados
500	19	4000K - 2034lm - **CRI 92** - 55°
550	21	4000K - 2216lm - **CRI 92** - 55°
600	**23**	*4000K - 2386lm - **CRI 92** - 55°*



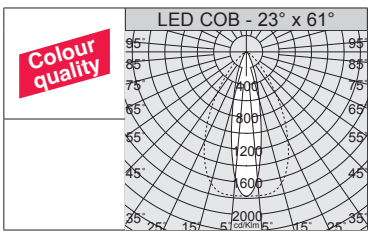

Bajo pedido: versión ELÍPTICA 23° x 61°.

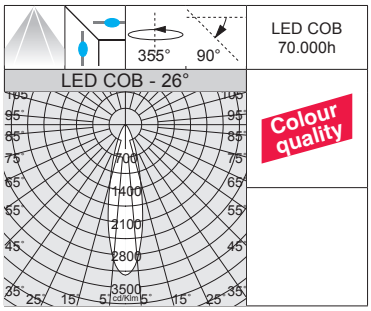

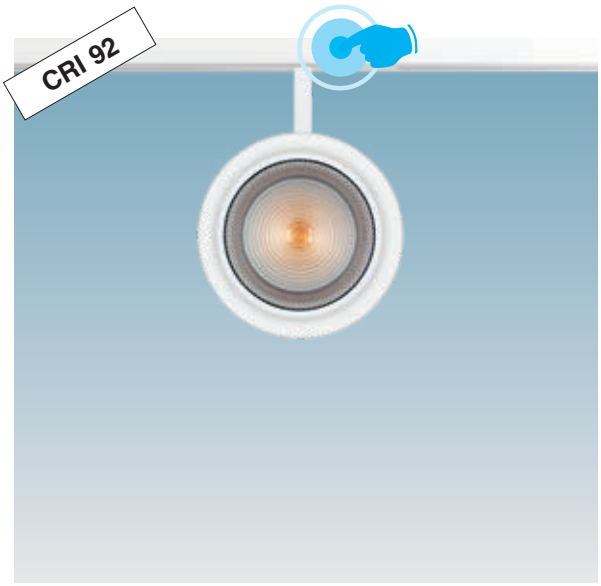

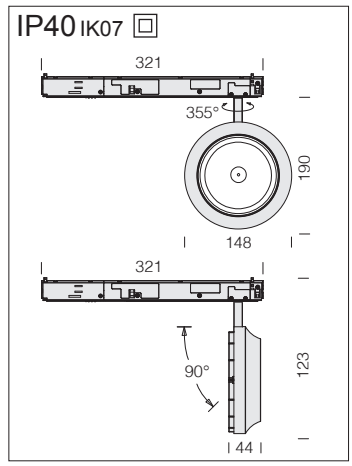

LED: mantenimiento del flujo luminoso al 80%: 70.000h (L80B10). Factor de potencia >0,95.

Focus SLIM “T” 111 - DIP SWITCH - adaptador universal escamoteable

		CLD				LÚMENES DE SALIDA (tq= 25 °C)
LED	color	peso	código	I out	W tot	K - ølm - CRI - grados
COB	blanco	0,70	22**106810**-00	***700***	**26**	3000K - 3085lm - **CRI 92** - 26°
	negro		22**106830**-00			
COB	blanco	0,70	22**106810-68**	***700***	**26**	4000K - 3284lm - **CRI 92** - 26°
	negro		22**106830-68**			
COB	blanco	0,70	22**106811**-00	***700***	**26**	3000K - 2938lm - **CRI 92** - 37°
	negro		22**106831**-00			
COB	blanco	0,70	22**106811-68**	***700***	**26**	4000K - 3093lm - **CRI 92** - 37°
	negro		22**106831-68**			
COB	blanco	0,70	22**106812**-00	***700***	**26**	3000K - 2791lm - **CRI 92** - 65°
	negro		22**106832**-00			
COB	blanco	0,70	22**106812-68**	***700***	**26**	4000K - 2938lm - **CRI 92** - 65°
	negro		22**106832-68**			

Versión con adaptador escamoteable (bajo pedido versión regulable **DALI -1241** y **-6841** max. 500mA) que se puede utilizar sobre el carril **OMNITRACK PLUS**.

REGULACIÓN CON DIP SWITCH

		LÚMENES DE SALIDA (tq= 25 °C)
I out	W tot	K - ølm - CRI - grados
500	18	3000K - 2272lm - **CRI 92** - 26°
600	22	3000K - 2696lm - **CRI 92** - 26°
700	**26**	*3000K - 3085lm - **CRI 92** - 26°*

REGULACIÓN CON DIP SWITCH

		LÚMENES DE SALIDA (tq= 25 °C)
I out	W tot	K - ølm - CRI - grados
500	18	4000K - 2391lm - **CRI 92** - 26°
600	22	4000K - 2838lm - **CRI 92** - 26°
700	**26**	*4000K - 3284lm - **CRI 92** - 26°*

REGULACIÓN CON DIP SWITCH

		LÚMENES DE SALIDA (tq= 25 °C)
I out	W tot	K - ølm - CRI - grados
500	18	3000K - 2164lm - **CRI 92** - 37°
600	22	3000K - 2568lm - **CRI 92** - 37°
700	**26**	*3000K - 2938lm - **CRI 92** - 37°*

REGULACIÓN CON DIP SWITCH

		LÚMENES DE SALIDA (tq= 25 °C)
I out	W tot	K - ølm - CRI - grados
500	18	4000K - 2277lm - **CRI 92** - 37°
600	22	4000K - 2703lm - **CRI 92** - 37°
700	**26**	*4000K - 3093lm - **CRI 92** - 37°*

REGULACIÓN CON DIP SWITCH

		LÚMENES DE SALIDA (tq= 25 °C)
I out	W tot	K - ølm - CRI - grados
500	18	3000K - 2056lm - **CRI 92** - 65°
600	22	3000K - 2440lm - **CRI 92** - 65°
700	**26**	*3000K - 2791lm - **CRI 92** - 65°*

REGULACIÓN CON DIP SWITCH

		LÚMENES DE SALIDA (tq= 25 °C)
I out	W tot	K - ølm - CRI - grados
500	18	4000K - 2163lm - **CRI 92** - 65°
600	22	4000K - 2568lm - **CRI 92** - 65°
700	**26**	*4000K - 2938lm - **CRI 92** - 65°*



IP40 IK07

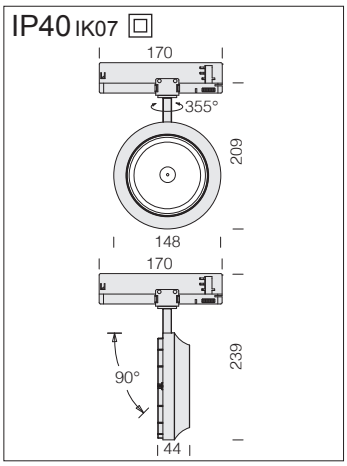



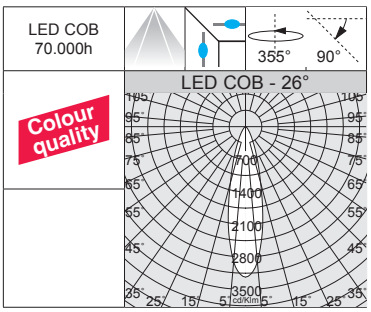

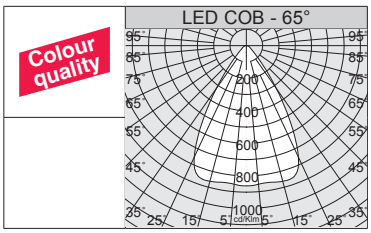

LED: mantenimiento del flujo luminoso al 80%: 70.000h (L80B10). Factor de potencia >0,95.

Focus SLIM “T” 111 - DIP SWITCH - adaptador universal

		CLD				LÚMENES DE SALIDA (tq= 25 °C)
LED	color	peso	código	I out	W tot	K - ølm - CRI - grados
COB	blanco	0,70	22**106910**-00	***700***	**26**	3000K - 3085lm - **CRI 92** - 26°
	negro		22**106930**-00			
COB	blanco	0,70	22**106910-68**	***700***	**26**	4000K - 3284lm - **CRI 92** - 26°
	negro		22**106930-68**			

REGULACIÓN CON DIP SWITCH

		LÚMENES DE SALIDA (tq= 25 °C)
I out	W tot	K - ølm - CRI - grados
650	24	3000K - 2750lm - **CRI 92** - 26°
700	**26**	*3000K - 3085lm - **CRI 92** - 26°*

REGULACIÓN CON DIP SWITCH

		LÚMENES DE SALIDA (tq= 25 °C)
I out	W tot	K - ølm - CRI - grados
600	24	4000K - 2900lm - **CRI 92** - 26°
700	**26**	*4000K - 3284lm - **CRI 92** - 26°*

COB	blanco	0,70	22**106911**-00	***700***	**26**	3000K - 2938lm - **CRI 92** - 37°
	negro		22**106931**-00			
COB	blanco	0,70	22**106911-68**	***700***	**26**	4000K - 3093lm - **CRI 92** - 37°
	negro		22**106931-68**			

REGULACIÓN CON DIP SWITCH

		LÚMENES DE SALIDA (tq= 25 °C)
I out	W tot	K - ølm - CRI - grados
650	24	3000K - 2614lm - **CRI 92** - 37°
700	**26**	*3000K - 2938lm - **CRI 92** - 37°*

REGULACIÓN CON DIP SWITCH

		LÚMENES DE SALIDA (tq= 25 °C)
I out	W tot	K - ølm - CRI - grados
650	24	4000K - 2752lm - **CRI 92** - 37°
700	**26**	*4000K - 3093lm - **CRI 92** - 37°*

COB	blanco	0,70	22**106912**-00	***700***	**26**	3000K - 2791lm - **CRI 92** - 65°
	negro		22**106932**-00			
COB	blanco	0,70	22**106912-68**	***700***	**26**	4000K - 2938lm - **CRI 92** - 65°
	negro		22**106932-68**			

Bajo pedido: versión regulable **DALI -1241** y **-6841** para usar con el carril **OMNITRACK PLUS**.

REGULACIÓN CON DIP SWITCH

		LÚMENES DE SALIDA (tq= 25 °C)
I out	W tot	K - ølm - CRI - grados
650	24	3000K - 2483lm - **CRI 92** - 65°
700	**26**	*3000K - 2791lm - **CRI 92** - 65°*

REGULACIÓN CON DIP SWITCH

		LÚMENES DE SALIDA (tq= 25 °C)
I out	W tot	K - ølm - CRI - grados
650	24	4000K - 2614lm - **CRI 92** - 65°
700	**26**	*4000K - 2938lm - **CRI 92** - 65°*



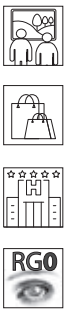

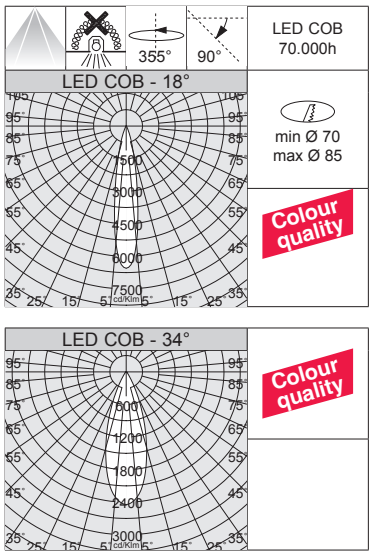



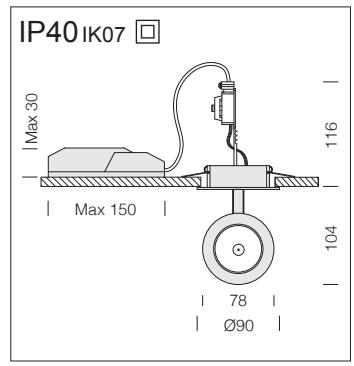

LED: mantenimiento del flujo luminoso al 80%: 70.000h (L80B10). Factor de potencia >0,95.

Focus SLIM “T” 5.0 - DIP SWITCH - empotable

		CLD				LÚMENES DE SALIDA (tq= 25 °C)
LED	color	peso	código	I out	W tot	K - ølm - CRI - grados
COB	blanco	0,30	22**109610**-00	***350***	**14**	3000K - 1332lm - **CRI 92** - 18°
	negro		22**109630**-00			
COB	blanco	0,30	22**109610-68**	***350***	**14**	4000K - 1403lm - **CRI 92** - 18°
	negro		22**109630-68**			
COB	blanco	0,30	22**109611**-00	***350***	**14**	3000K - 1297lm - **CRI 92** - 34°
	negro		22**109631**-00			
COB	blanco	0,30	22**109611-68**	***350***	**14**	4000K - 1365lm - **CRI 92** - 34°
	negro		22**109631-68**			
COB	blanco	0,30	22**109612**-00	***350***	**14**	3000K - 1405m - **CRI 92** - 58°
	negro		22**109632**-00			
COB	blanco	0,30	22**109612-68**	***350***	**14**	4000K - 1479lm - **CRI 92** - 58°
	negro		22**109632-68**			

Bajo pedido: versión regulable **DALI -1241** y **-6841**.

REGULACIÓN CON DIP SWITCH		
		LÚMENES DE SALIDA (tq= 25 °C)
I out	W tot	K - ølm - CRI - grados
250	10	3000K - 1001lm - **CRI 92** - 18°
300	12	3000K - 1170lm - **CRI 92** - 18°
350	***14***	*3000K - 1332lm - **CRI 92** - 18°*

REGULACIÓN CON DIP SWITCH		
		LÚMENES DE SALIDA (tq= 25 °C)
I out	W tot	K - ølm - CRI - grados
250	10	4000K - 1054lm - **CRI 92** - 18°
300	12	4000K - 1232lm - **CRI 92** - 18°
350	***14***	*4000K - 1403lm - **CRI 92** - 18°*

REGULACIÓN CON DIP SWITCH		
		LÚMENES DE SALIDA (tq= 25 °C)
I out	W tot	K - ølm - CRI - grados
250	10	3000K - 974lm - **CRI 92** - 34°
300	12	3000K - 1139lm - **CRI 92** - 34°
350	***14***	*3000K - 1297lm - **CRI 92** - 34°*

REGULACIÓN CON DIP SWITCH		
		LÚMENES DE SALIDA (tq= 25 °C)
I out	W tot	K - ølm - CRI - grados
250	10	4000K - 1026lm - **CRI 92** - 34°
300	12	4000K - 1199lm - **CRI 92** - 34°
350	***14***	*4000K - 1365lm - **CRI 92** - 34°*

REGULACIÓN CON DIP SWITCH		
		LÚMENES DE SALIDA (tq= 25 °C)
I out	W tot	K - ølm - CRI - grados
250	10	3000K - 1056lm - **CRI 92** - 58°
300	12	3000K - 1234lm - **CRI 92** - 58°
350	***14***	*3000K - 1405lm - **CRI 92** - 58°*

REGULACIÓN CON DIP SWITCH		
		LÚMENES DE SALIDA (tq= 25 °C)
I out	W tot	K - ølm - CRI - grados
250	10	4000K - 1111lm - **CRI 92** - 58°
300	12	4000K - 1299lm - **CRI 92** - 58°
350	***14***	*4000K - 1479lm - **CRI 92** - 58°*

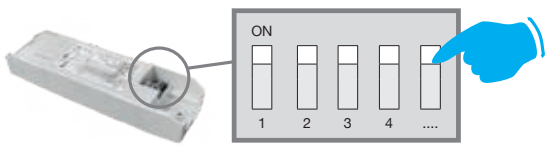

ELIGE LA CORRIENTE ADECUADA PARA OPTIMIZAR EL FLUJO LUMINOSO NECESARIO

REGULACIÓN CON DIP SWITCH: la luminaria está equipada con un driver con *DIP SWITCH* integrado para el **AJUSTE DE LA CORRIENTE** de salida: de esta manera, podrá **ELEGIR EL FLUJO LUMINOSO IDEAL** para cada uno de sus proyectos de iluminación**.**

La posibilidad de elegir la corriente de de los LEDs permite tener siempre a disposición la potencia adecuada a una condición de proyecto específica. La elección de una corriente más baja aumentará la eficiencia y mejorará, por tanto, el ahorro energético, y la corriente mayor dará más luz y la posibilidad de reducir el número de luminarias.

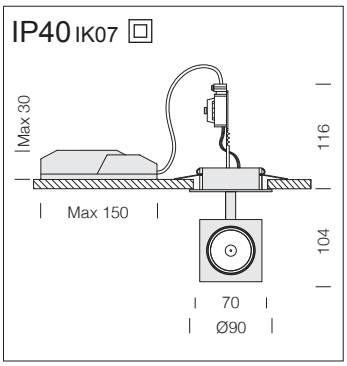

LED: mantenimiento del flujo luminoso al 80%: 70.000h (L80B10). Factor de potencia >0,95.

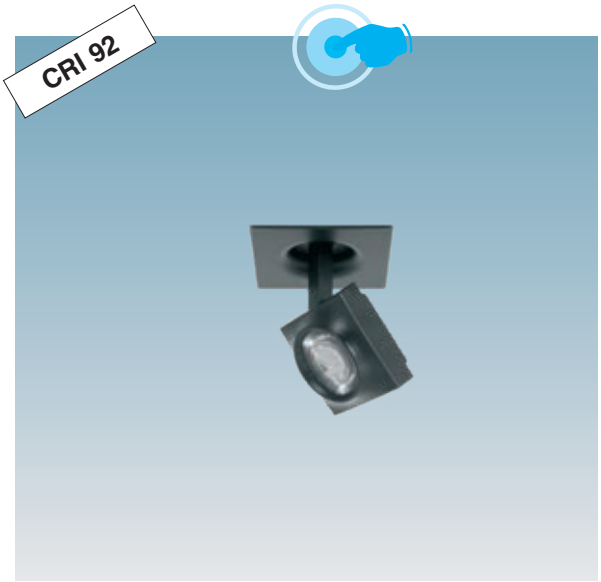

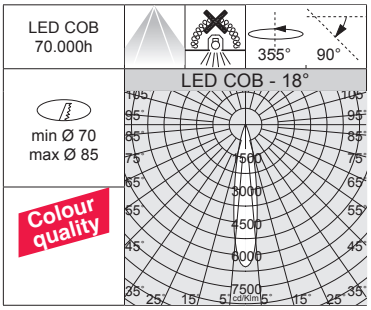

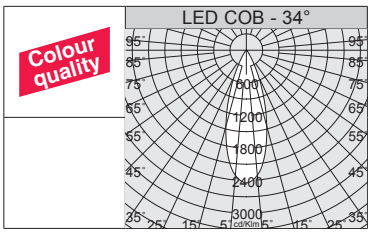

Focus SLIM “Q” 5.0 - DIP SWITCH - empotable

		CLD				LÚMENES DE SALIDA (tq= 25 °C)
LED	color	peso	código	I out	W tot	K - ølm - CRI - grados
COB	blanco	0,30	22**109710**-00	***350***	**14**	3000K - 1332lm - **CRI 92** - 18°
	negro		22**109730**-00			
COB	blanco	0,30	22**109710-68**	***350***	**14**	4000K - 1403lm - **CRI 92** - 18°
	negro		22**109730-68**			
COB	blanco	0,30	22**109711**-00	***350***	**14**	3000K - 1297lm - **CRI 92** - 34°
	negro		22**109731**-00			
COB	blanco	0,30	22**109711-68**	***350***	**14**	4000K - 1365lm - **CRI 92** - 34°
	negro		22**109731-68**			
COB	blanco	0,30	22**109712**-00	***350***	**14**	3000K - 1405m - **CRI 92** - 58°
	negro		22**109732**-00			
COB	blanco	0,30	22**109712-68**	***350***	**14**	4000K - 1479lm - **CRI 92** - 58°
	negro		22**109732-68**			

Bajo pedido: versión regulable **DALI -1241** y **-6841**.

REGULACIÓN CON DIP SWITCH		
		LÚMENES DE SALIDA (tq= 25 °C)
I out	W tot	K - ølm - CRI - grados
250	10	3000K - 1001lm - **CRI 92** - 18°
300	12	3000K - 1170lm - **CRI 92** - 18°
350	***14***	*3000K - 1332lm - **CRI 92** - 18°*

REGULACIÓN CON DIP SWITCH		
		LÚMENES DE SALIDA (tq= 25 °C)
I out	W tot	K - ølm - CRI - grados
250	10	4000K - 1054lm - **CRI 92** - 18°
300	12	4000K - 1232lm - **CRI 92** - 18°
350	***14***	*4000K - 1403lm - **CRI 92** - 18°*

REGULACIÓN CON DIP SWITCH		
		LÚMENES DE SALIDA (tq= 25 °C)
I out	W tot	K - ølm - CRI - grados
250	10	3000K - 974lm - **CRI 92** - 34°
300	12	3000K - 1139lm - **CRI 92** - 34°
350	***14***	*3000K - 1297lm - **CRI 92** - 34°*

REGULACIÓN CON DIP SWITCH		
		LÚMENES DE SALIDA (tq= 25 °C)
I out	W tot	K - ølm - CRI - grados
250	10	4000K - 1026lm - **CRI 92** - 34°
300	12	4000K - 1199lm - **CRI 92** - 34°
350	***14***	*4000K - 1365lm - **CRI 92** - 34°*

REGULACIÓN CON DIP SWITCH		
		LÚMENES DE SALIDA (tq= 25 °C)
I out	W tot	K - ølm - CRI - grados
250	10	3000K - 1056lm - **CRI 92** - 58°
300	12	3000K - 1234lm - **CRI 92** - 58°
350	***14***	*3000K - 1405lm - **CRI 92** - 58°*

REGULACIÓN CON DIP SWITCH		
		LÚMENES DE SALIDA (tq= 25 °C)
I out	W tot	K - ølm - CRI - grados
250	10	4000K - 1111lm - **CRI 92** - 58°
300	12	4000K - 1299lm - **CRI 92** - 58°
350	***14***	*4000K - 1479lm - **CRI 92** - 58°*

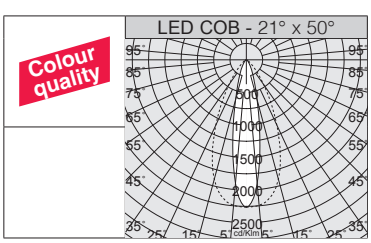

Bajo pedido: versión ELÍPTICA 21° x 50°.



La iluminación de un entorno de interior pone siempre el acento en el bienestar visual, la calidad estética y el ahorro energético. Las nuevas fuentes de led permiten iluminancias altas y una reproducción de los colors elevada. Los nuevos proyectores Asso se demuestran pues perfectos para todos esos entornos en los que los reflejos, las transparencias y la calidad del blanco y de los colors resultan determinantes.

Cuerpo: de aluminio fundido a presión.

Reflector: de aluminio pulido, de alta eficiencia y anti-reflejo.

Dotación: versiones con adaptador universal.

Barnizado: con polvo epoxídico de poliéster resistente a los rayos UV.

LED: fuentes de luz de alta eficiencia (**CRI>90**).
Mantenimiento del flujo luminoso al 80%: 70.000h (L80B10). Factor de potencia >0,95.
Clasificación riesgo fotobiológico: grupo exento.

Bajo pedido: versión con sistema avanzado de control domótico de la iluminación CASAMBI.
Para más información, consulte el capítulo *Componentes técnicos.*

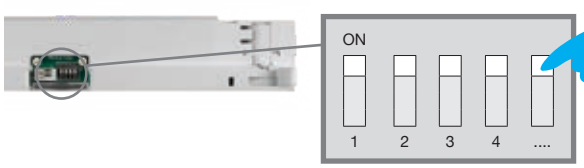

ELIGE LA CORRIENTE ADECUADA PARA OPTIMIZAR EL FLUJO LUMINOSO NECESARIO

REGULACIÓN CON DIP SWITCH: la luminaria está equipada con un driver con *DIP SWITCH* integrado para el **AJUSTE DE LA CORRIENTE** de salida: de esta manera, podrá **ELEGIR EL FLUJO LUMINOSO IDEAL** para cada uno de sus proyectos de iluminación**.**

La posibilidad de elegir la corriente de de los LEDs permite tener siempre a disposición la potencia adecuada a una condición de proyecto específica. La elección de una corriente más baja aumentará la eficiencia y mejorará, por tanto, el ahorro energético, y la corriente mayor dará más luz y la posibilidad de reducir el número de luminarias.



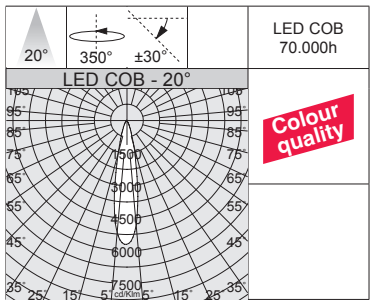





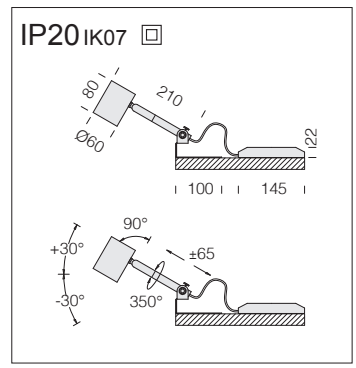

Lente: en PMMA de alta eficiencia con un coeficiente de deslumbramiento muy bajo.

Dotación: versiones con tiges regulables y soporte de fijación.

LED: mantenimiento del flujo luminoso al 80%: 70.000h (L80B10). Factor de potencia >0,9.

Asso "B" small - con tijas					
		CLD			**LÚMENES DE SALIDA (tq= 25 °C)**
LED	color	peso	código	**W tot**	K - ølm - CRI - grados
COB	blanco	0,40	22**244010**-00	**14**	3000K - 1408lm - **CRI>90** - 20°
	negro		22**244030**-00		
COB	blanco	0,40	22**244010-68**	**14**	4000K - 1482lm - **CRI>90** - 20°
	negro		22**244030-68**		
Bajo pedido: versión con abertura haz 28° y 36 °.					

Asso "B" con tijas es la elección ideal para la iluminación de acento en instalaciones especiales; con su diseño moderno y su estructura regulable, es posible resaltar detalles arquitectónicos o destacar obras de arte, creando atmósferas únicas. Su flexibilidad lo hace perfecto para proyectos de luminotecnia distintivos.

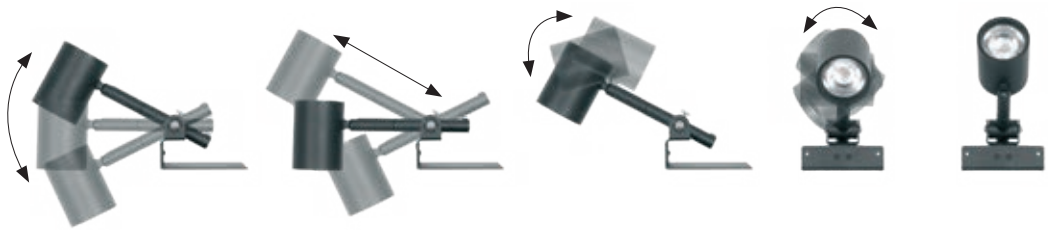

IP40 IK07

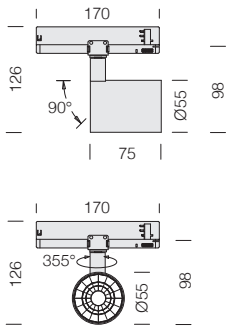

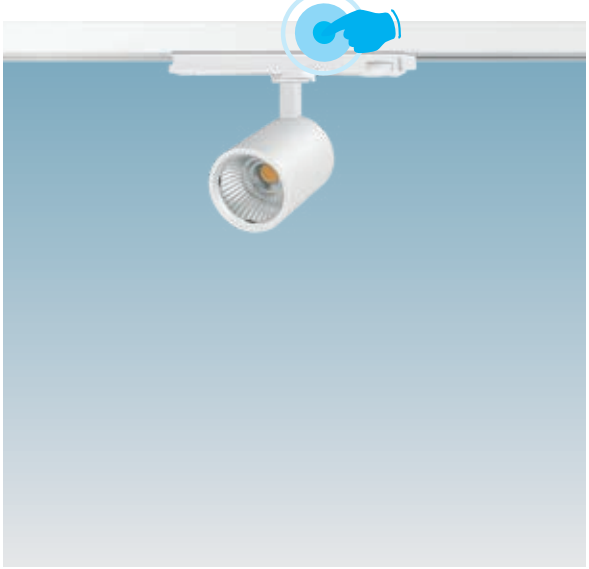

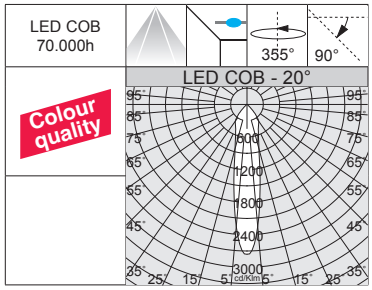

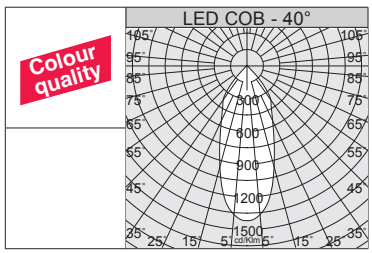



LED: mantenimiento del flujo luminoso al 80%: 70.000h (L80B10). Factor de potencia >0,95.

Asso "B" small - DIP SWITCH

		CLD				LÚMENES DE SALIDA (tq= 25 °C)
LED	color	peso	código	I out	W tot	K - ølm - CRI - grados
COB	blanco	0,30	220**40810**-00	***350***	**14**	3000K - 1478lm - **CRI>90** - 20°
	negro		220**40830**-00			
COB	blanco	0,30	220**40810-68**	***350***	**14**	4000K - 1556lm - **CRI>90** - 20°
	negro		220**40830-68**			
COB	blanco	0,30	220**40812**-00	***350***	**14**	3000K - 1492lm - **CRI>90** - 28°
	negro		220**40832**-00			
COB	blanco	0,30	220**40812-68**	***350***	**14**	4000K - 1571lm - **CRI>90** - 28°
	negro		220**40832-68**			
COB	blanco	0,30	220**40814**-00	***350***	**14**	3000K - 1424lm - **CRI>90** - 40°
	negro		220**40834**-00			
COB	blanco	0,30	220**40814-68**	***350***	**14**	4000K - 1499lm - **CRI>90** - 40°
	negro		220**40834-68**			
COB	blanco	0,30	220**40816**-00	***350***	**14**	3000K - 1436lm - **CRI>90** - 60°
	negro		220**40836**-00			
COB	blanco	0,30	220**40816-68**	***350***	**14**	4000K - 1512lm - **CRI>90** - 60°
	negro		220**40836-68**			

Bajo pedido: versión regulable **DALI -1241** y **-6841** para usar con el carril **OMNITRACK PLUS**.

REGULACIÓN CON DIP SWITCH

LÚMENES DE SALIDA (tq= 25 °C)		
I out	W tot	K - ølm - CRI - grados
250	10	3000K - 1110lm - **CRI>90** - 20°
300	12	3000K - 1294lm - **CRI>90** - 20°
350	***14***	*3000K - 1478lm - **CRI>90** - 20°*

REGULACIÓN CON DIP SWITCH

LÚMENES DE SALIDA (tq= 25 °C)		
I out	W tot	K - ølm - CRI - grados
250	10	4000K - 1169lm - **CRI>90** - 20°
300	12	4000K - 1362lm - **CRI>90** - 20°
350	***14***	*4000K - 1556lm - **CRI>90** - 20°*

REGULACIÓN CON DIP SWITCH

LÚMENES DE SALIDA (tq= 25 °C)		
I out	W tot	K - ølm - CRI - grados
250	10	3000K - 1120lm - **CRI>90** - 28°
300	12	3000K - 1306lm - **CRI>90** - 28°
350	***14***	*3000K - 1492lm - **CRI>90** - 28°*

REGULACIÓN CON DIP SWITCH

LÚMENES DE SALIDA (tq= 25 °C)		
I out	W tot	K - ølm - CRI - grados
250	10	4000K - 1180lm - **CRI>90** - 28°
300	12	4000K - 1375lm - **CRI>90** - 28°
350	***14***	*4000K - 1571lm - **CRI>90** - 28°*

REGULACIÓN CON DIP SWITCH

LÚMENES DE SALIDA (tq= 25 °C)		
I out	W tot	K - ølm - CRI - grados
250	10	3000K - 1070lm - **CRI>90** - 40°
300	12	3000K - 1247lm - **CRI>90** - 40°
350	***14***	*3000K - 1424lm - **CRI>90** - 40°*

REGULACIÓN CON DIP SWITCH

LÚMENES DE SALIDA (tq= 25 °C)		
I out	W tot	K - ølm - CRI - grados
250	10	4000K - 1126lm - **CRI>90** - 40°
300	12	4000K - 1312lm - **CRI>90** - 40°
350	***14***	*4000K - 1499lm - **CRI>90** - 40°*

REGULACIÓN CON DIP SWITCH

LÚMENES DE SALIDA (tq= 25 °C)		
I out	W tot	K - ølm - CRI - grados
250	10	3000K - 1078lm - **CRI>90** - 60°
300	12	3000K - 1257lm - **CRI>90** - 60°
350	***14***	*3000K - 1436lm - **CRI>90** - 60°*

REGULACIÓN CON DIP SWITCH

LÚMENES DE SALIDA (tq= 25 °C)		
I out	W tot	K - ølm - CRI - grados
250	10	4000K - 1136lm - **CRI>90** - 60°
300	12	4000K - 1324lm - **CRI>90** - 60°
350	***14***	*4000K - 1512lm - **CRI>90** - 60°*

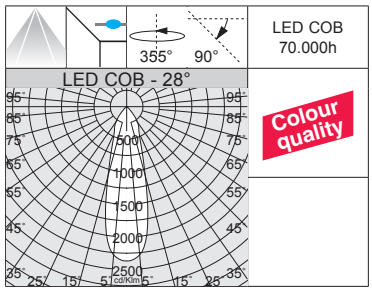



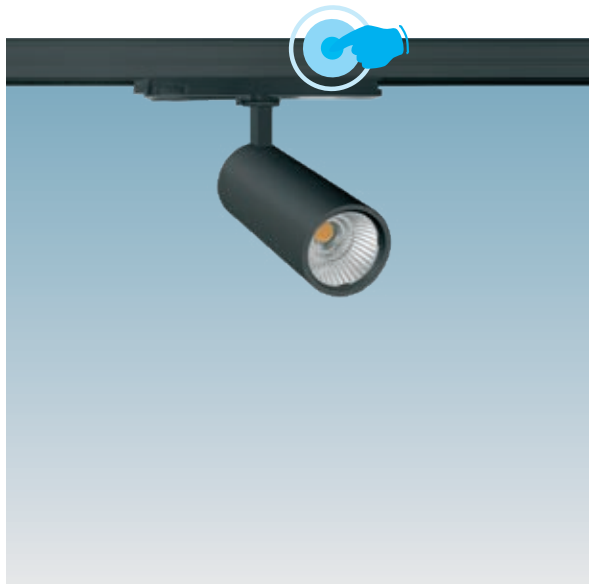

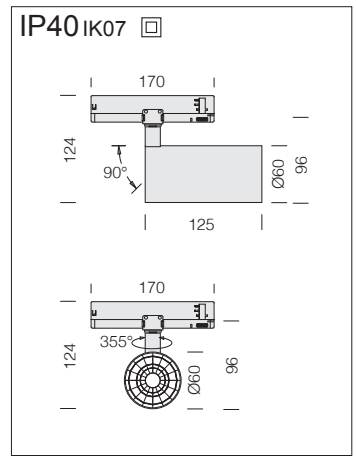

LED: mantenimiento del flujo luminoso al 80%: 70.000h (L80B10). Factor de potencia >0,95.

Asso "B" medium - DIP SWITCH

		CLD				LÚMENES DE SALIDA (tq= 25 °C)
LED	color	peso	código	I out	W tot	K - ølm - CRI - grados
COB	blanco	0,60	220**43310**-00	***600***	**22**	3000K - 2692lm - **CRI>90** - 28°
	negro		220**43330**-00			
COB	blanco	0,60	220**43310-68**	***600***	**22**	4000K - 2834lm - **CRI>90** - 28°
	negro		220**43330-68**			
COB	blanco	0,60	220**43312**-00	***600***	**22**	3000K - 2644lm - **CRI>90** - 33°
	negro		220**43332**-00			
COB	blanco	0,60	220**43312-68**	***600***	**22**	4000K - 2784lm - **CRI>90** - 33°
	negro		220**43332-68**			
COB	blanco	0,60	220**43314**-00	***600***	**22**	3000K - 2661lm - **CRI>90** - 51°
	negro		220**43334**-00			
COB	blanco	0,60	220**43314-68**	***600***	**22**	4000K - 2801lm - **CRI>90** - 51°
	negro		220**43334-68**			

Bajo pedido: versión regulable **DALI -1241** y **-6841** para usar con el carril **OMNITRACK PLUS**.

REGULACIÓN CON DIP SWITCH

		LÚMENES DE SALIDA (tq= 25 °C)
I out	W tot	K - ølm - CRI - grados
450	16	3000K - 2076lm - **CRI>90** - 28°
500	18	3000K - 2280lm - **CRI>90** - 28°
600	***22***	*3000K - 2692lm - **CRI>90** - 28°*

REGULACIÓN CON DIP SWITCH

		LÚMENES DE SALIDA (tq= 25 °C)
I out	W tot	K - ølm - CRI - grados
450	16	4000K - 2185lm - **CRI>90** - 28°
500	18	4000K - 2400lm - **CRI>90** - 28°
600	***22***	*4000K - 2834lm - **CRI>90** - 28°*

REGULACIÓN CON DIP SWITCH

		LÚMENES DE SALIDA (tq= 25 °C)
I out	W tot	K - ølm - CRI - grados
450	16	3000K - 2039lm - **CRI>90** - 33°
500	18	3000K - 2240lm - **CRI>90** - 33°
600	***22***	*3000K - 2644lm - **CRI>90** - 33°*

REGULACIÓN CON DIP SWITCH

		LÚMENES DE SALIDA (tq= 25 °C)
I out	W tot	K - ølm - CRI - grados
450	16	4000K - 2147lm - **CRI>90** - 33°
500	18	4000K - 2358lm - **CRI>90** - 33°
600	***22***	*4000K - 2784lm - **CRI>90** - 33°*

REGULACIÓN CON DIP SWITCH

		LÚMENES DE SALIDA (tq= 25 °C)
I out	W tot	K - ølm - CRI - grados
450	16	3000K - 2052lm - **CRI>90** - 51°
500	18	3000K - 2254lm - **CRI>90** - 51°
600	***22***	*3000K - 2661lm - **CRI>90** - 51°*

REGULACIÓN CON DIP SWITCH

		LÚMENES DE SALIDA (tq= 25 °C)
I out	W tot	K - ølm - CRI - grados
450	16	4000K - 2160lm - **CRI>90** - 51°
500	18	4000K - 2373lm - **CRI>90** - 51°
600	***22***	*4000K - 2801lm - **CRI>90** - 51°*

IP40 IK07

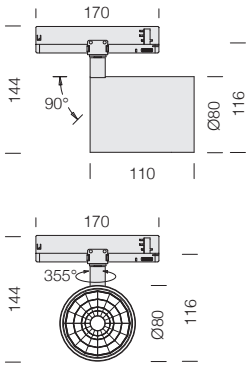

LED: mantenimiento del flujo luminoso al 80%: 70.000h (L80B10). Factor de potencia >0,95.

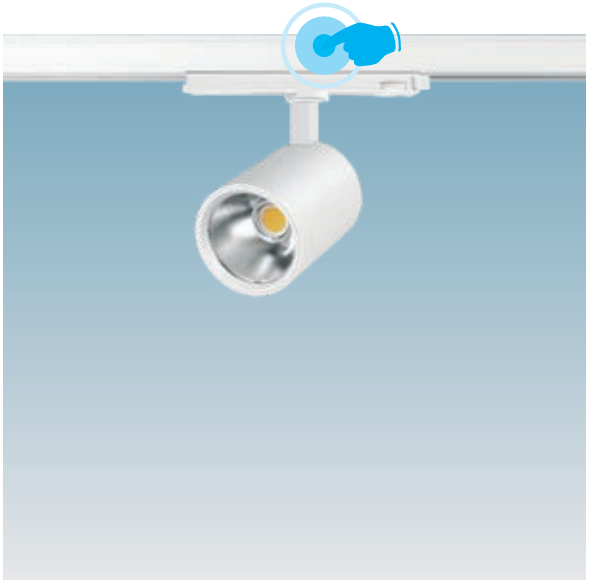

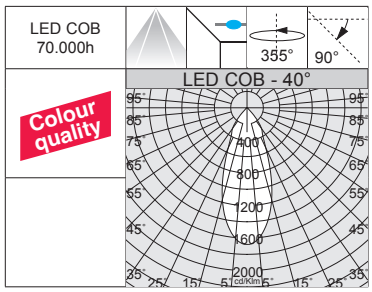



Asso "B" big - DIP SWITCH

		CLD				LÚMENES DE SALIDA (tq= 25 °C)
LED	color	peso	código	I out	W tot	K - ølm - CRI - grados
COB	blanco	0,70	220**43410**-00	***700***	**26**	3000K - 3163lm - **CRI>90** - 20°
	negro		220**43430**-00			
COB	blanco	0,70	220**43410-68**	***700***	**26**	4000K - 3330lm - **CRI>90** - 20°
	negro		220**43430-68**			

REGULACIÓN CON DIP SWITCH

		LÚMENES DE SALIDA (tq= 25 °C)
I out	W tot	K - ølm - CRI - grados
700	***26***	*3000K - 3163lm - **CRI>90** - 20°*
750	28	3000K - 3380lm - **CRI>90** - 20°

REGULACIÓN CON DIP SWITCH

		LÚMENES DE SALIDA (tq= 25 °C)
I out	W tot	K - ølm - CRI - grados
700	***26***	*4000K - 3330lm - **CRI>90** - 20°*
750	28	4000K - 3558lm - **CRI>90** - 20°

COB	blanco	0,70	220**43412**-00	***700***	**26**	3000K - 3173lm - **CRI>90** - 25°
	negro		220**43432**-00			
COB	blanco	0,70	220**43412-68**	***700***	**26**	4000K - 3340lm - **CRI>90** - 25°
	negro		220**43432-68**			

REGULACIÓN CON DIP SWITCH

		LÚMENES DE SALIDA (tq= 25 °C)
I out	W tot	K - ølm - CRI - grados
700	***26***	*3000K - 3173lm - **CRI>90** - 25°*
750	28	3000K - 3391lm - **CRI>90** - 25°

REGULACIÓN CON DIP SWITCH

		LÚMENES DE SALIDA (tq= 25 °C)
I out	W tot	K - ølm - CRI - grados
700	***26***	*4000K - 3340lm - **CRI>90** - 25°*
750	28	4000K - 3570lm - **CRI>90** - 25°

COB	blanco	0,70	220**43414**-00	***700***	**26**	3000K - 3145lm - **CRI>90** - 40°
	negro		220**43434**-00			
COB	blanco	0,70	220**43414-68**	***700***	**26**	4000K - 3311lm - **CRI>90** - 40°
	negro		220**43434-68**			

Bajo pedido: versión regulable **DALI -1241** y **-6841** para usar con el carril **OMNITRACK PLUS**.

REGULACIÓN CON DIP SWITCH

		LÚMENES DE SALIDA (tq= 25 °C)
I out	W tot	K - ølm - CRI - grados
700	***26***	*3000K - 3145lm - **CRI>90** - 40°*
750	28	3000K - 3361lm - **CRI>90** - 40°

REGULACIÓN CON DIP SWITCH

		LÚMENES DE SALIDA (tq= 25 °C)
I out	W tot	K - ølm - CRI - grados
700	***26***	*4000K - 3311lm - **CRI>90** - 40°*
750	28	4000K - 3538lm - **CRI>90** - 40°



ASSO "B" ZOOM - MULTICOLOR: en un único cuerpo se dispondrá de una luminaria completa para cualquier necesidad, gracias a la posibilidad de regular los haces de luz, con 3 temperaturas de color en otras tantas potencias, manteniendo así la continuidad estética a la vez que se diferencia la cantidad de luz: todos los requisitos que la convierten en una luminaria de excelencia para el comercio, la iluminación arquitectónica y las exposiciones en museos.

La principal característica de este foco es su tecnología de "cambio de tonalidad/potencia":; a través de los dos **selectores integrados** situados en el adaptador, es posible:



• seleccionar 3 temperaturas de color diferentes, adaptándose así a la mayoría de las instalaciones:



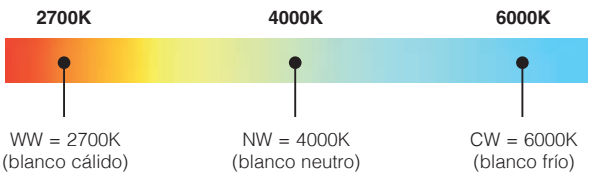

• seleccionar el tipo de brillo con 3 rangos de potencia de salida :



	LOW	MEDIUM	HIGH
Asso "B" mini	6W	8W	10W
Asso "B" small	8W	10W	12W
Asso "B" medium	10W	15W	20W
Asso "B" big	20W	25W	30W



Otra peculiaridad de este foco es la posibilidad de elegir la apertura del haz mediante la regulación mecánica del anillo situado en el cuerpo: de forma muy sencilla e intuitiva, se puede obtener el haz de luz deseado con un rango de 24° a 60° y pasos intermedios, de forma suave y gradual, manteniendo el máximo confort visual.







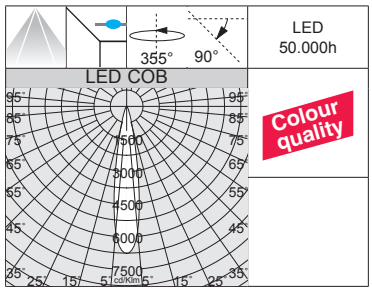

Sistema de regulación del ángulo de apertura del haz de luz de 18° a 60°: libertad absoluta para resaltar con el haz de luz deseado lo que se quiere iluminar.



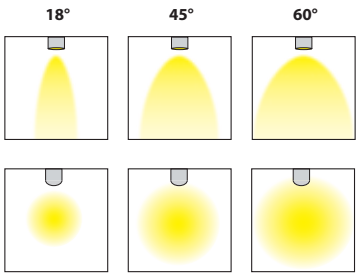

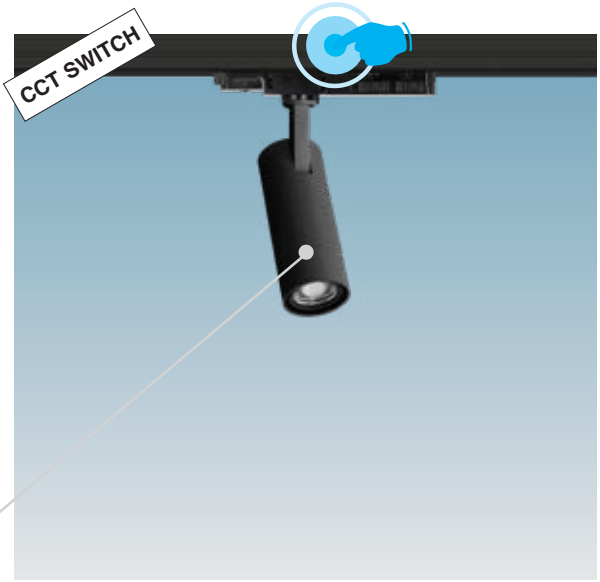

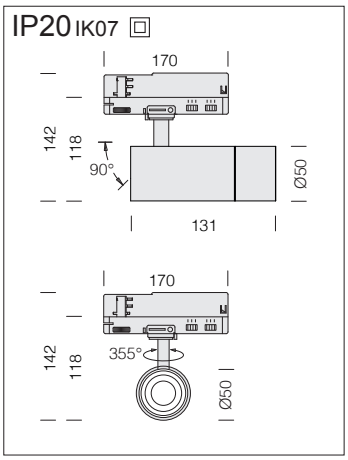

LED: mantenimiento del flujo luminoso al 80%: 50.000h (L80B20). Factor de potencia >0,95.

Asso "B" mini - ZOOM MULTICOLOR

		CLD				LÚMENES DE SALIDA (tq= 25 °C)	
LED	color	peso	código	I out	W tot	K - ølm - CRI	grados
COB	blanco	0,40	220**44014**-00	***150***	**6**	CCT 2700K/4000K/6000K - 423lm ÷ 538lm - **CRI>90**	18° ÷ 60°
				200	**8**	CCT 2700K/4000K/6000K - 579lm ÷ 725lm - **CRI>90**	18° ÷ 60°
				250	**10**	CCT 2700K/4000K/6000K - 699lm ÷ 881lm - **CRI>90**	18° ÷ 60°
COB	negro	0,40	220**44034**-00	***150***	**6**	CCT 2700K/4000K/6000K - 423lm ÷ 538lm - **CRI>90**	18° ÷ 60°
				200	**8**	CCT 2700K/4000K/6000K - 579lm ÷ 725lm - **CRI>90**	18° ÷ 60°
				250	**10**	CCT 2700K/4000K/6000K - 699lm ÷ 881lm - **CRI>90**	18° ÷ 60°

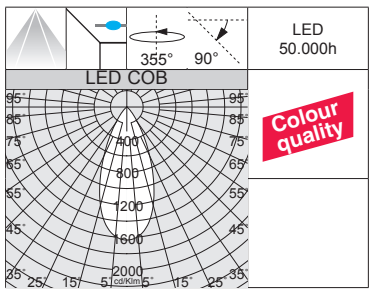

Sistema de regulación del ángulo de apertura del haz de luz de 17° a 45°: libertad absoluta para resaltar con el haz de luz deseado lo que se quiere iluminar.



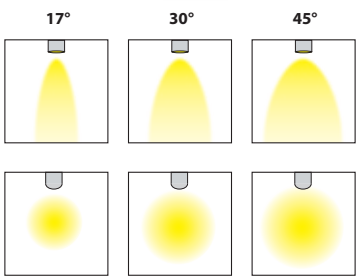



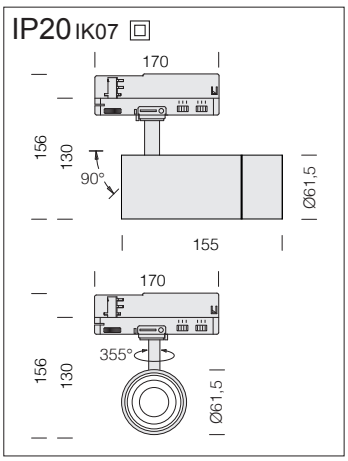

LED: mantenimiento del flujo luminoso al 80%: 50.000h (L80B20). Factor de potencia >0,95.

Asso "B" small - ZOOM MULTICOLOR

		CLD				LÚMENES DE SALIDA (tq= 25 °C)	
LED	color	peso	código	I out	W tot	K - ølm - CRI	grados
COB	blanco	0,50	220**44015**-00	***200***	**8**	CCT 2700K/4000K/6000K - 546lm ÷ 751lm - **CRI>90**	17° ÷ 45°
				250	**10**	CCT 2700K/4000K/6000K - 648lm ÷ 902lm - **CRI>90**	17° ÷ 45°
				300	**12**	CCT 2700K/4000K/6000K - 754lm ÷ 1027lm - **CRI>90**	17° ÷ 45°
COB	negro	0,50	220**44035**-00	***200***	**8**	CCT 2700K/4000K/6000K - 546lm ÷ 751lm - **CRI>90**	17° ÷ 45°
				250	**10**	CCT 2700K/4000K/6000K - 648lm ÷ 902lm - **CRI>90**	17° ÷ 45°
				300	**12**	CCT 2700K/4000K/6000K - 754lm ÷ 1027lm - **CRI>90**	17° ÷ 45°

IP20 IK07

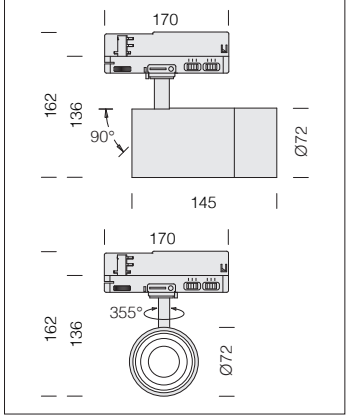

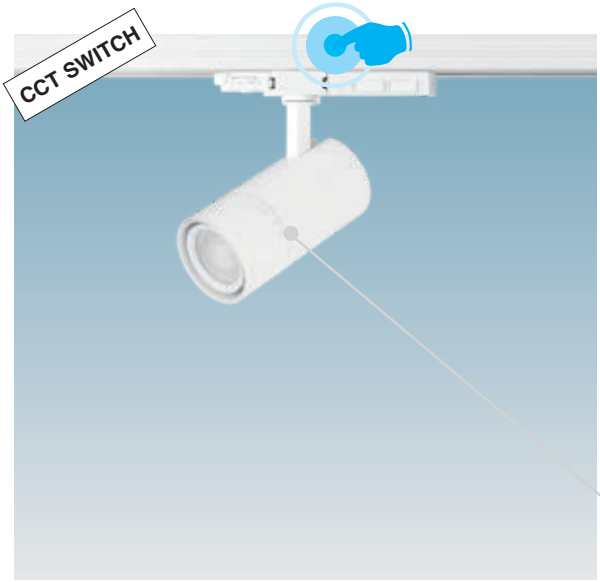

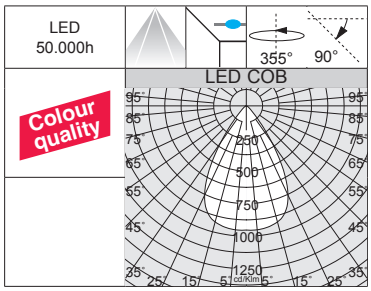

Sistema de regulación del ángulo de apertura del haz de luz de 24° a 60°: libertad absoluta para resaltar con el haz de luz deseado lo que se quiere iluminar.



LED: mantenimiento del flujo luminoso al 80%: 50.000h (L80B20). Factor de potencia >0,95.

Asso "B" medium - ZOOM MULTICOLOR

		CLD				LÚMENES DE SALIDA (tq= 25 °C)	
LED	color	peso	código	I out	W tot	K - ølm - CRI	grados
COB	blanco	0,60	220**44013**-00	***240***	**10**	CCT 2700K/4000K/6000K - 950lm ÷ 1189lm - **CRI>90**	24° ÷ 60°
				400	**15**	CCT 2700K/4000K/6000K - 1331lm ÷ 1690lm - **CRI>90**	24° ÷ 60°
				500	**20**	CCT 2700K/4000K/6000K - 1743lm ÷ 2206lm - **CRI>90**	24° ÷ 60°
COB	negro	0,60	220**44033**-00	***240***	**10**	CCT 2700K/4000K/6000K - 950lm ÷ 1189lm - **CRI>90**	24° ÷ 60°
				400	**15**	CCT 2700K/4000K/6000K - 1331lm ÷ 1690lm - **CRI>90**	24° ÷ 60°
				500	**20**	CCT 2700K/4000K/6000K - 1743lm ÷ 2206lm - **CRI>90**	24° ÷ 60°

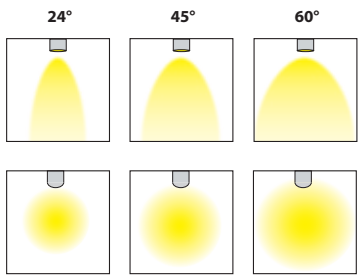

IP20 IK07

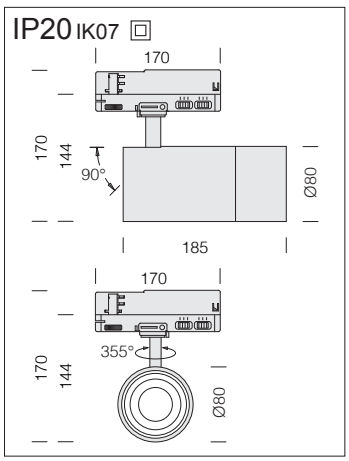

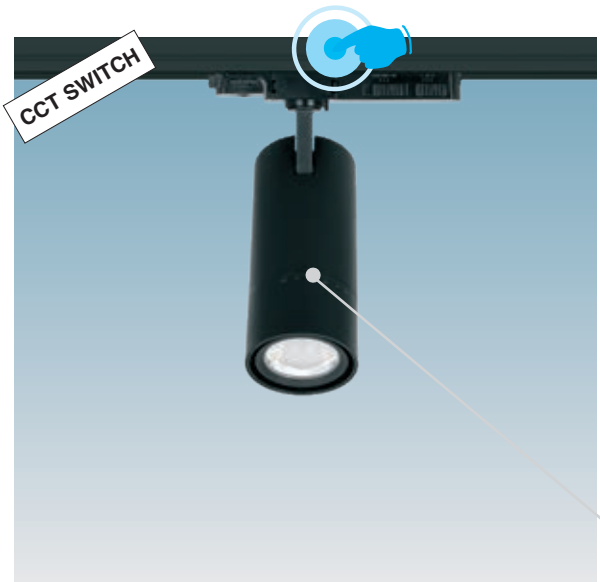

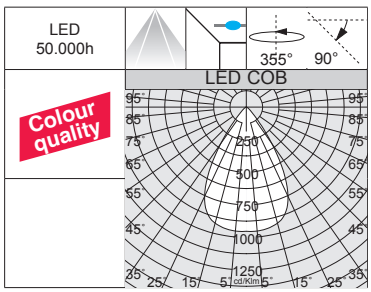

Sistema de regulación del ángulo de apertura del haz de luz de 24° a 60°: libertad absoluta para resaltar con el haz de luz deseado lo que se quiere iluminar.



LED: mantenimiento del flujo luminoso al 80%: 50.000h (L80B20). Factor de potencia >0,95.

Asso "B" big - ZOOM MULTICOLOR

		CLD				LÚMENES DE SALIDA (tq= 25 °C)	
LED	color	peso	código	I out	W tot	K - ølm - CRI	grados
COB	blanco	0,80	220**44010**-00	***500***	**20**	CCT 2700K/4000K/6000K - 2088lm ÷ 2302lm - **CRI>90**	24° ÷ 60°
				600	**25**	CCT 2700K/4000K/6000K - 2545lm ÷ 2822lm - **CRI>90**	24° ÷ 60°
				750	**30**	CCT 2700K/4000K/6000K - 2961lm ÷ 3256lm - **CRI>90**	24° ÷ 60°
COB	negro	0,80	220**44030**-00	***500***	**20**	CCT 2700K/4000K/6000K - 2088lm ÷ 2302lm - **CRI>90**	24° ÷ 60°
				600	**25**	CCT 2700K/4000K/6000K - 2545lm ÷ 2822lm - **CRI>90**	24° ÷ 60°
				750	**30**	CCT 2700K/4000K/6000K - 2961lm ÷ 3256lm - **CRI>90**	24° ÷ 60°

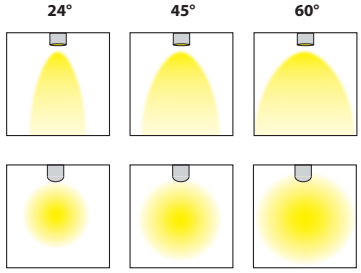



ZOOM - MULTICOLOR: en un único cuerpo se dispondrá de una luminaria completa para cualquier necesidad, gracias a la posibilidad de regular los haces de luz, con 5 temperaturas de color en 2 rangos de potencia, manteniendo así la continuidad estética a la vez que se diferencia la cantidad de luz: todos los requisitos que la convierten en una luminaria de excelencia para el comercio, la iluminación arquitectónica y las exposiciones en museos.



Otra peculiaridad de este foco es la posibilidad de elegir la apertura del haz mediante la regulación mecánica del anillo situado en el cuerpo: de forma muy sencilla e intuitiva, se puede obtener el haz de luz deseado con un rango de 20° a 50° y pasos intermedios, de forma suave y gradual, manteniendo el máximo confort visual.



La principal característica de este foco es su tecnología de "cambio de tonalidad/potencia": mediante los dos **selectores integrados** situados en el cuerpo de la luminaria, es posible seleccionar:

• seleccionar 5 temperaturas de color diferentes, adaptándose así a la mayoría de las instalaciones:

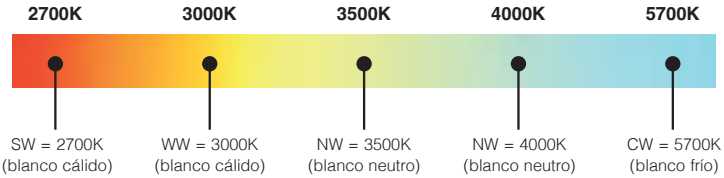

• seleccionar el tipo de brillo con 2 rangos de potencia de salida :

LOW	**HIGH**
18W	25W
28W	40W

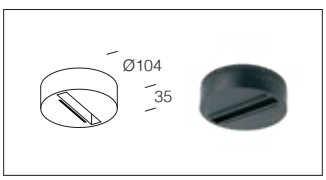

Acc. base para adaptadores universal	
blanco	220**92610**-00
negro	220**92630**-00

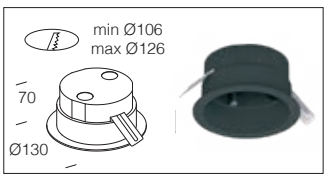

Acc. para empotrada	
blanco	220**91610**-00
negro	220**91630**-00
Utilizar con base para adaptadores universal.	

Disponible Zoom en versión con base que se completa con el accesorio 220**92610/30**-00.



Fosnova

IP20 IK07

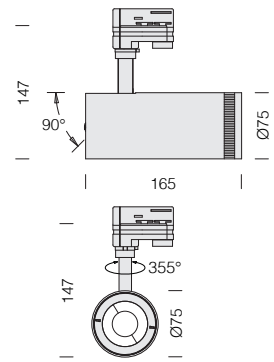



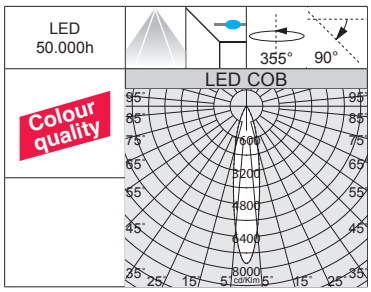

Sistema de regulación del ángulo de apertura del haz de luz de 20° a 50°: libertad absoluta para resaltar con el haz de luz deseado lo que se quiere iluminar.

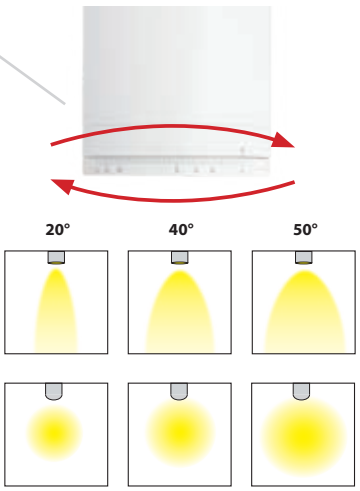

LED: mantenimiento del flujo luminoso al 80%: 50.000h (L80B20). Factor de potencia >0,95.

Zoom medium - MULTICOLOR

		CLD				LÚMENES DE SALIDA (tq= 25 °C)	
LED	color	peso	código	I out	W tot	K - ølm - CRI	grados
COB	blanco	0,80	220**44011**-00	***450***	**18**	2700K/3000K/3500K/4000K/5700K 1008lm ÷ 1530lm - **CRI>90**	20° ÷ 50°
				630	**25**	2700K/3000K/3500K/4000K/5700K 1318lm ÷ 2013lm - **CRI>90**	20° ÷ 50°
COB	negro	0,80	220**44031**-00	***450***	**18**	2700K/3000K/3500K/4000K/5700K 1008lm ÷ 1530lm - **CRI>90**	20° ÷ 50°
				630	**25**	2700K/3000K/3500K/4000K/5700K 1318lm ÷ 2013lm - **CRI>90**	20° ÷ 50°

IP20 IK07

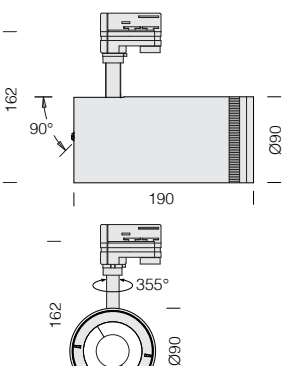

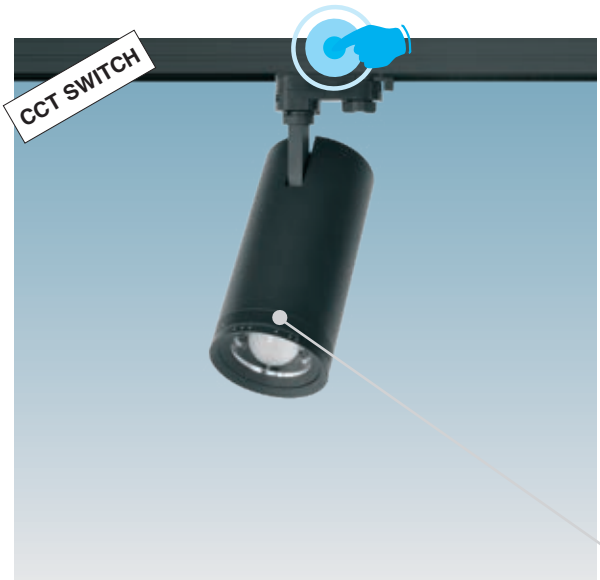

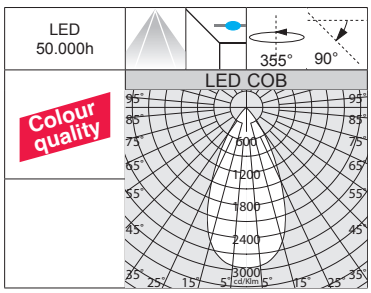

Sistema de regulación del ángulo de apertura del haz de luz de 20° a 50°: libertad absoluta para resaltar con el haz de luz deseado lo que se quiere iluminar.

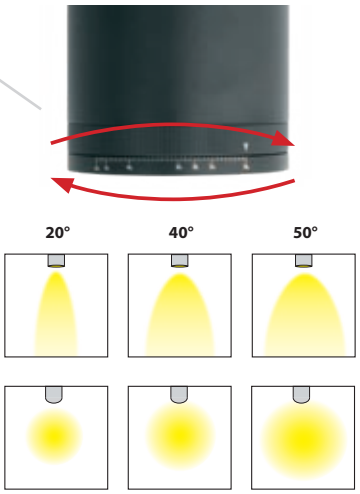

LED: mantenimiento del flujo luminoso al 80%: 50.000h (L80B20). Factor de potencia >0,95.

Zoom big - MULTICOLOR

		CLD				LÚMENES DE SALIDA (tq= 25 °C)	
LED	color	peso	código	I out	W tot	K - ølm - CRI	grados
COB	blanco	1,10	220**44012**-00	***670***	**28**	2700K/3000K/3500K/4000K/5700K 1601lm ÷ 2321lm - **CRI>90**	20° ÷ 50°
				970	**40**	2700K/3000K/3500K/4000K/5700K 2107lm ÷ 3335lm - **CRI>90**	20° ÷ 50°
COB	negro	1,10	220**44032**-00	***670***	**28**	2700K/3000K/3500K/4000K/5700K 1601lm ÷ 2321lm - **CRI>90**	20° ÷ 50°
				970	**40**	2700K/3000K/3500K/4000K/5700K 2107lm ÷ 3335lm - **CRI>90**	20° ÷ 50°



Una familia de proyectores cubre la más completa gama de fuentes y necesidades luminotécnicas para un perfecto control óptico de la luz emitida. Un sistema de aparatos creado para satisfacer los objetivos más diversos de la iluminación arquitectónica y de la presentación: diseñado a partir de la dirección y del amplio programa de utilización de las fuentes luminosas más innovadoras para un comfort visual óptimo.

Cuerpo: de aluminio fundido a presión con orificios de enfriamiento.

Reflector: aluminio satinado de alta eficiencia y anti-reflejo.

Barnizado: con polvo epoxídico de poliéster resistente a los rayos UV.

Normativa: Fabricados en conformidad a las normas EN 60598-1-CEI 34-21. Poseen el grado de protección según las normas EN 60529.

LED: fuentes de luz de alta eficiencia (**CRI>90**).
Mantenimiento del flujo luminoso al 80%: 70.000h (L80B10). Factor de potencia >0,95.
Clasificación riesgo fotobiológico: grupo exento.

Bajo pedido: versión con sistema avanzado de control domótico de la iluminación CASAMBI.
Para más información, consulte el capítulo *Componentes técnicos.*



La luz y la luminaria poseen ya un papel de protagonistas en las ventas. Por esta razón, se requieren luminarias de LED con un **CRI>90**. La tendencia actual se orienta, pues, hacia la realización de luminarias cada vez más flexibles, pero que produzcan al mismo tiempo una calidad de la luz óptima y garanticen un ahorro energético y una reducción de los costes de mantenimiento.

El índice de reproducción cromática o Color Rendering Index (**CRI**) indica en qué modo una fuente artificial es capaz de reproducir el color de un objetos iluminado por ella. Este varía en una escala de **0 a 100**, donde **0 representa el mínimo** y **100 indica el máximo**. La luz natural es la mejor desde el punto de vista fisiológico gracias al carácter completo de su espectro cromático; por esto, la elección de luminarias con un alto índice de reproducción cromática es muy importante para el bienestar y el confort de la persona, además que necesaria en locales donde se requiere una buena visibilidad de los colors





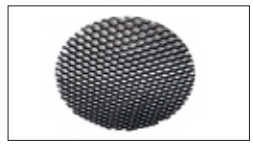

Pantalla alveolar	
x small	2200**5130**-00
x big	2200**5131**-00
Ideal para reducir cualquier deslumbramiento.	

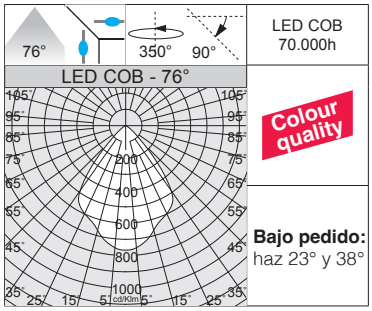

LED COB 70.000h

Colour quality

Bajo pedido: haz 23° y 38°



IP40 IK07

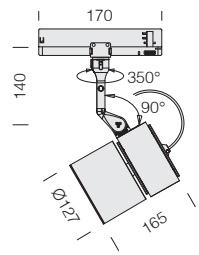

LED: mantenimiento del flujo luminoso al 80%: 70.000h (L80B10). Factor de potencia >0,95.

Vision 2.0 big C - DIP SWITCH - adaptador universal - tija CORTA

		CLD				LÚMENES DE SALIDA (tq= 25 °C)
LED	color	peso	código	I out	W tot	K - ølm - CRI - grados
COB	blanco	1,80	22**704010**-00	***1050***	**39**	3000K - 3869lm - **CRI>90** - 76°
	negro		22**704030**-00			
	plata m.		22**704070**-00			
COB	blanco	1,80	22**704010-68**	***1050***	**39**	4000K - 4073lm - **CRI>90** - 76°
	negro		22**704030-68**			
	plata m.		22**704070-68**			

Bajo pedido: versión regulable **DALI -1241** y **-6841** para usar con el carril **OMNITRACK PLUS**.

REGULACIÓN CON DIP SWITCH		
		LÚMENES DE SALIDA (tq= 25 °C)
I out	W tot	K - ølm - CRI - grados
900	33	3000K - 3411lm - **CRI>90** - 76°
1000	37	3000K - 3726lm - **CRI>90** - 76°
1050	***39***	*3000K - 3869lm - **CRI>90** - 76°*

REGULACIÓN CON DIP SWITCH		
		LÚMENES DE SALIDA (tq= 25 °C)
I out	W tot	K - ølm - CRI - grados
900	33	4000K - 3591lm - **CRI>90** - 76°
1000	37	4000K - 3922lm - **CRI>90** - 76°
1050	***39***	*4000K - 4073lm - **CRI>90** - 76°*

IP40 IK07

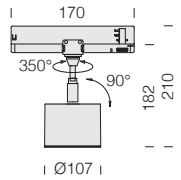

LED: mantenimiento del flujo luminoso al 80%: 70.000h (L80B10).
Factor de potencia >0,95.



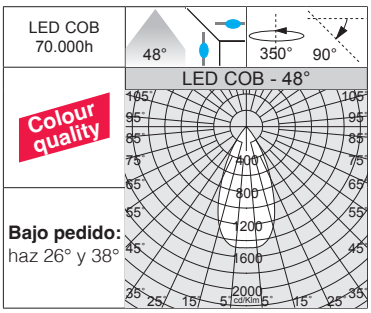

RG0 LOW FLICKER CASAMBI

Vision 2.0 small - DIP SWITCH - en carril con TIGES tija CORTA

		CLD				LÚMENES DE SALIDA (tq= 25 °C)
LED	color	peso	código	I out	W tot	K - ølm - CRI - grados
COB	blanco	1,00	22**703810**-00	*750*	28	3000K - 3073lm - **CRI>90** - 48°
	negro		22**703830**-00			
	plata m.		22**703870**-00			
COB	blanco	1,00	22**703810-68**	*750*	28	4000K - 3235lm - **CRI>90** - 48°
	negro		22**703830-68**			
	plata m.		22**703870-68**			

Bajo pedido: versión regulable **DALI -1241** y **-6841** para usar con el carril **OMNITRACK PLUS**.

REGULACIÓN CON DIP SWITCH		
		LÚMENES DE SALIDA (tq= 25 °C)
I out	W tot	K - ølm - CRI - grados
700	26	3000K - 2898lm - **CRI>90** - 48°
750	*28*	*3000K - 3073lm - **CRI>90** - 48°*

REGULACIÓN CON DIP SWITCH		
		LÚMENES DE SALIDA (tq= 25 °C)
I out	W tot	K - ølm - CRI - grados
700	26	4000K - 3050lm - **CRI>90** - 48°
750	*28*	*4000K - 3235lm - **CRI>90** - 48°*

IP40 IK07

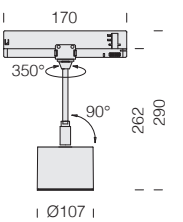

LED: mantenimiento del flujo luminoso al 80%: 70.000h (L80B10).
Factor de potencia >0,95.

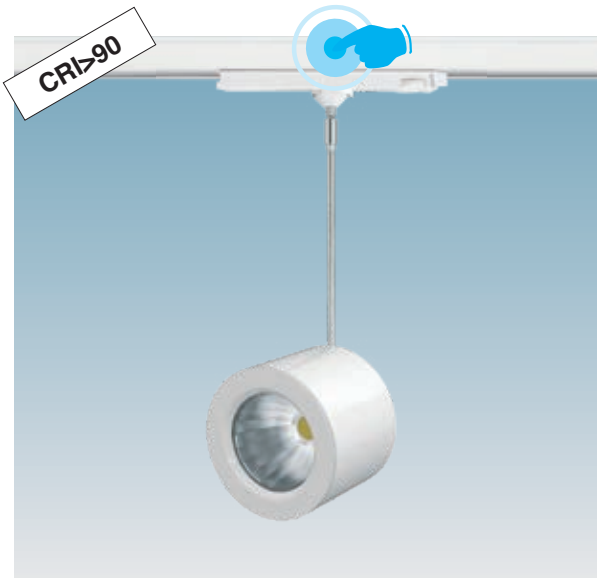

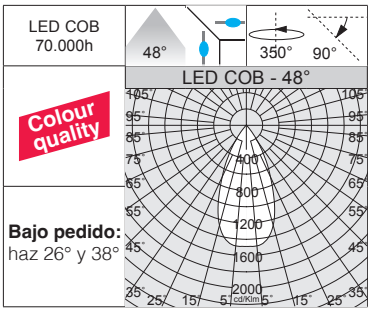

RG0 LOW FLICKER CASAMBI

Vision 2.0 small - DIP SWITCH - en carril con TIGES

		CLD				LÚMENES DE SALIDA (tq= 25 °C)
LED	color	peso	código	I out	W tot	K - ølm - CRI - grados
COB	blanco	1,00	22**703610**-00	*750*	28	3000K - 3073lm - **CRI>90** - 48°
	negro		22**703630**-00			
	plata m.		22**703670**-00			
COB	blanco	1,00	22**703610-68**	*750*	28	4000K - 3235lm - **CRI>90** - 48°
	negro		22**703630-68**			
	plata m.		22**703670-68**			

Bajo pedido: versión regulable **DALI -1241** y **-6841** para usar con el carril **OMNITRACK PLUS**.

REGULACIÓN CON DIP SWITCH		
		LÚMENES DE SALIDA (tq= 25 °C)
I out	W tot	K - ølm - CRI - grados
700	26	3000K - 2898lm - **CRI>90** - 48°
750	*28*	*3000K - 3073lm - **CRI>90** - 48°*

REGULACIÓN CON DIP SWITCH		
		LÚMENES DE SALIDA (tq= 25 °C)
I out	W tot	K - ølm - CRI - grados
700	26	4000K - 3050lm - **CRI>90** - 48°
750	*28*	*4000K - 3235lm - **CRI>90** - 48°*



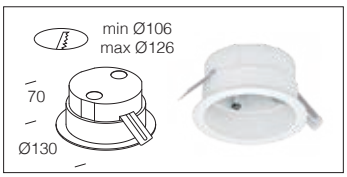

Acc. para empotrada	
blanco	220**91610**-00
negro	220**91630**-00
gris	220**91670**-00
Utilizar con base para adaptadores universal y DIMM 1/10V-DALI	

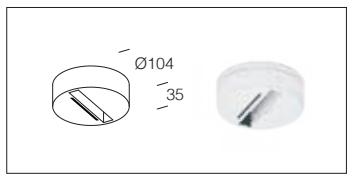

Acc. base para adaptadores universal y DIMM 1/10V-DALI	
blanco	220**92610**-00
negro	220**92630**-00
gris	220**92670**-00

DIMM DIG

RGO

LOW FLICKER

CASAMBI

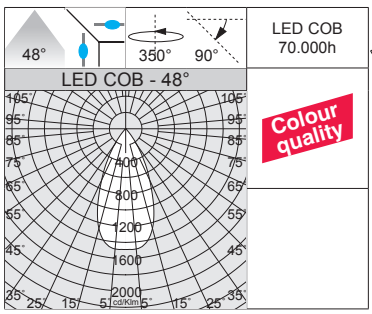

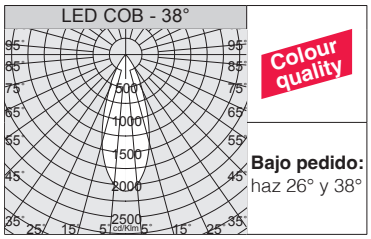

Bajo pedido: haz 26° y 38°



IP40 IK07

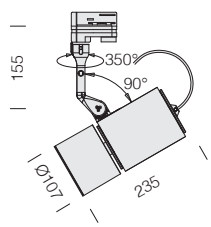

LED: mantenimiento del flujo luminoso al 80%: 70.000h (L80B10). Factor de potencia >0,95.

Vision 2.0 small - adaptador universal - tija CORTA

		CLD		CLD D-DIG (DALI)		LÚMENES DE SALIDA (tq= 25 °C)
LED	color	peso	código	código	W tot	K - ølm - CRI - grados
COB	blanco	1,70	22**703510**-00		**34**	3000K - 3631lm - **CRI>90** - 48°
	negro		22**703530**-00			
	plata m.		22**703570**-00			
COB	blanco	1,70	22**703510-68**		**34**	4000K - 3822lm - **CRI>90** - 48°
	negro		22**703530-68**			
	plata m.		22**703570-68**			
COB	blanco	1,70		22**702810-1241**	**34**	3000K - 3631lm - **CRI>90** - 48°
	negro			22**702830-1241**		
	plata m.			22**702870-1241**		
COB	blanco	1,70		22**702810-6841**	**34**	4000K - 3822lm - **CRI>90** - 48°
	negro			22**702830-6841**		
	plata m.			22**702870-6841**		

Versión regulable **-1241** y **-6841** para usar con el carril **OMNITRACK PLUS**.

IP40 IK07

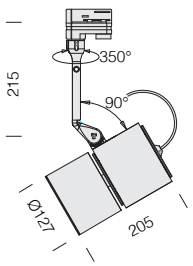

LED: mantenimiento del flujo luminoso al 80%: 70.000h (L80B10).
Factor de potencia >0,95.



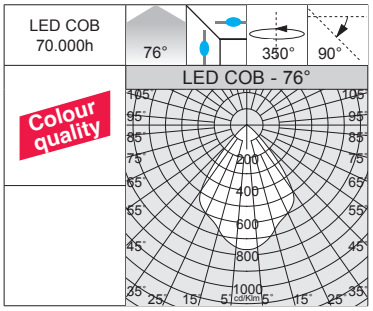

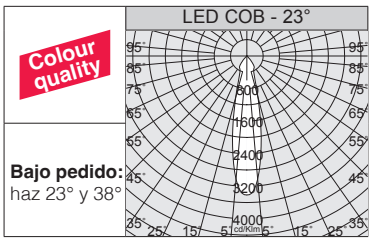

DIMM DIG

RGO

LOW FLICKER

CASAMBI

Vision 2.0 big C - adaptador universal - tija LARGA

		CLD		CLD D-DIG (DALI)		LÚMENES DE SALIDA (tq= 25 °C)
LED	color	peso	código	código	W tot	K - ølm - CRI - grados
COB	blanco	1,80	22**703013**-00	22**703013-1241**	**39**	3000K - 3761lm - **CRI>90** - 76°
	negro		22**703033**-00	22**703033-1241**		
	plata m.		22**703073**-00	22**703073-1241**		
COB	blanco	1,80	22**703013-68**	22**703013-6841**	**39**	4000K - 4073lm - **CRI>90** - 76°
	negro		22**703033-68**	22**703033-6841**		
	plata m.		22**703073-68**	22**703073-6841**		

Versión regulable **-1241** y **-6841** para usar con el carril **OMNITRACK PLUS**.

Pantalla alveolar	
x small	2200**5130**-00
x big	2200**5131**-00
Ideal para reducir cualquier deslumbramiento.	

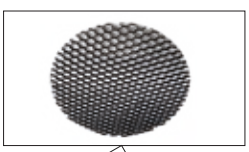



IP40 IK07

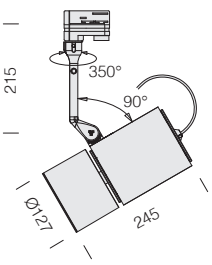

LED: mantenimiento del flujo luminoso al 80%: 70.000h (L80B10).
Factor de potencia >0,95.



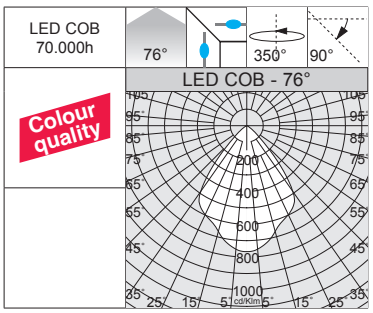

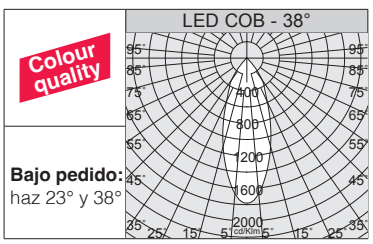

DIMM DIG

RGO

LOW FLICKER

CASAMBI

Vision 2.0 big L - adaptador universal - tija LARGA

		CLD		CLD D-DIG (DALI)		LÚMENES DE SALIDA (tq= 25 °C)
LED	color	peso	código	código	W tot	K - ølm - CRI - grados
COB	blanco	2,10	22**702913**-00	22**702913-1241**	**45**	3000K - 4655lm - **CRI>90** - 76°
	negro		22**702933**-00	22**702933-1241**		
	plata m.		22**702973**-00	22**702973-1241**		
COB	blanco	2,10	22**702913-68**	22**702913-6841**	**45**	4000K - 4891lm - **CRI>90** - 76°
	negro		22**702933-68**	22**702933-6841**		
	plata m.		22**702973-68**	22**702973-6841**		
COB	blanco	2,10	22**703413**-00	22**703413-1241**	**53**	3000K - 5217lm - **CRI>90** - 76°
	negro		22**703433**-00	22**703433-1241**		
	plata m.		22**703473**-00	22**703473-1241**		
COB	blanco	2,10	22**703413-68**	22**703413-6841**	**53**	4000K - 5592lm - **CRI>90** - 76°
	negro		22**703433-68**	22**703433-6841**		
	plata m.		22**703473-68**	22**703473-6841**		

Versión regulable **-1241** y **-6841** para usar con el carril **OMNITRACK PLUS**.





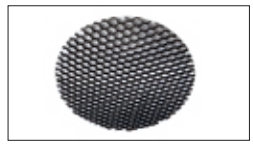

Pantalla alveolar	
x small	2200**5130**-00
x big	2200**5131**-00
Ideal para reducir cualquier deslumbramiento.	

DIMM DIG

RGO

LOW FLICKER

CASAMBI

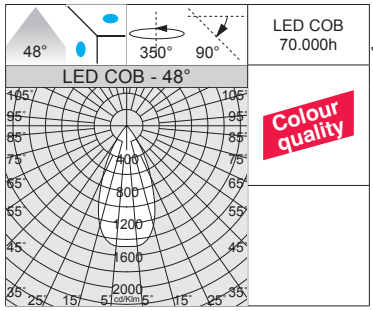

LED COB 70.000h

Colour quality

Colour quality

Bajo pedido: haz 26° y 38°



IP40 IK07

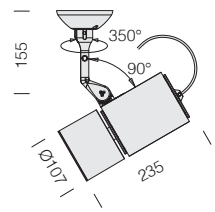

LED: mantenimiento del flujo luminoso al 80%: 70.000h (L80B10). Factor de potencia >0,95.

Vision 2.0 small - base - tija CORTA

		CLD		CLD D-DIG (DALI)		LÚMENES DE SALIDA (tq= 25 °C)
LED	color	peso	código	código	W tot	K - ølm - CRI - grados
COB	blanco	1,70	22**803510**-00		**34**	3000K - 3631lm - **CRI 92** - 48°
	negro		22**803530**-00			
	plata m.		22**803570**-00			
COB	blanco	1,70	22**803510-68**		**34**	4000K - 3822lm - **CRI 92** - 48°
	negro		22**803530-68**			
	plata m.		22**803570-68**			
COB	blanco	1,70		22**802810-1241**	**34**	3000K - 3631lm - **CRI 92** - 48°
	negro			22**802830-1241**		
	plata m.			22**802870-1241**		
COB	blanco	1,70		22**802810-6841**	**34**	4000K - 3822lm - **CRI 92** - 48°
	negro			22**802830-6841**		
	plata m.			22**802870-6841**		

IP40 IK07

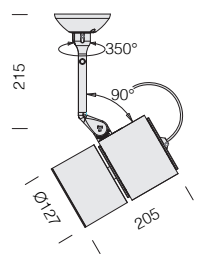

LED: mantenimiento del flujo luminoso al 80%: 70.000h (L80B10).
Factor de potencia >0,95.



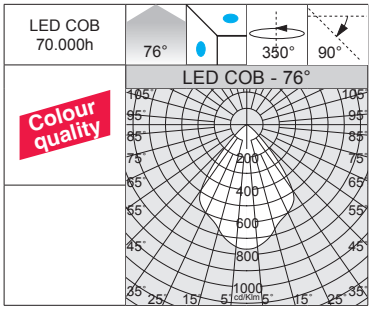

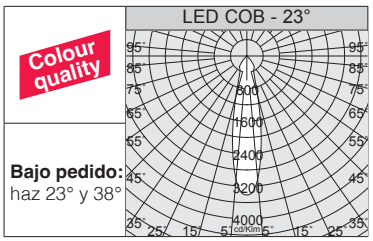

DIMM DIG · RGO · LOW FLICKER · CASAMBI

Vision 2.0 big C - base - tija LARGA

		CLD		CLD D-DIG (DALI)		LÚMENES DE SALIDA (tq= 25 °C)
LED	color	peso	código	código	W tot	K - ølm - CRI - grados
COB	blanco	1,90	22**803013**-00	22**803013-1241**	**39**	3000K - 3761lm - **CRI>90** - 76°
	negro		22**803033**-00	22**803033-1241**		
	plata m.		22**803073**-00	22**803073-1241**		
COB	blanco	1,90	22**803013-68**	22**803013-6841**	**39**	4000K - 4073lm - **CRI>90** - 76°
	negro		22**803033-68**	22**803033-6841**		
	plata m.		22**803073-68**	22**803073-6841**		

Pantalla alveolar	
x small	2200**5130**-00
x big	2200**5131**-00
Ideal para reducir cualquier deslumbramiento.	

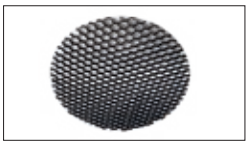



IP40 IK07

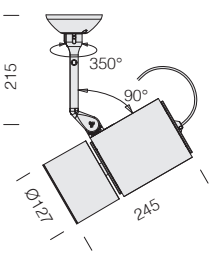

LED: mantenimiento del flujo luminoso al 80%: 70.000h (L80B10).
Factor de potencia >0,95.



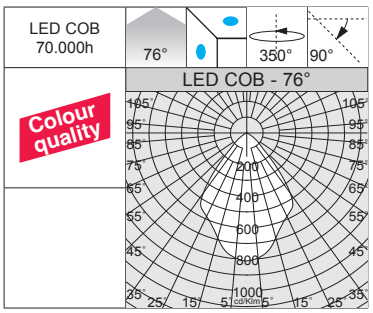

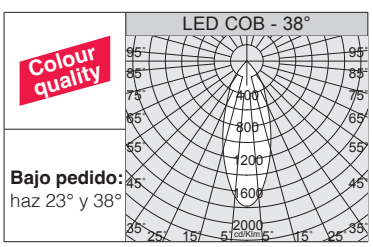

DIMM DIG · RGO · LOW FLICKER · CASAMBI

Vision 2.0 big L - base - tija LARGA

		CLD		CLD D-DIG (DALI)		LÚMENES DE SALIDA (tq= 25 °C)
LED	color	peso	código	código	W tot	K - ølm - CRI - grados
COB	blanco	2,20	22**802913**-00	22**802913-1241**	**45**	3000K - 4655lm - **CRI>90** - 76°
	negro		22**802933**-00	22**802933-1241**		
	plata m.		22**802973**-00	22**802973-1241**		
COB	blanco	2,20	22**802913-68**	22**802913-6841**	**45**	4000K - 4891lm - **CRI>90** - 76°
	negro		22**802933-68**	22**802933-6841**		
	plata m.		22**802973-68**	22**802973-6841**		
COB	blanco	2,20	22**803413**-00	22**803413-1241**	**53**	3000K - 5217lm - **CRI>90** - 76°
	negro		22**803433**-00	22**803433-1241**		
	plata m.		22**803473**-00	22**803473-1241**		
COB	blanco	2,20	22**803413-68**	22**803413-6841**	**53**	4000K - 5592lm - **CRI>90** - 76°
	negro		22**803433-68**	22**803433-6841**		
	plata m.		22**803473-68**	22**803473-6841**		

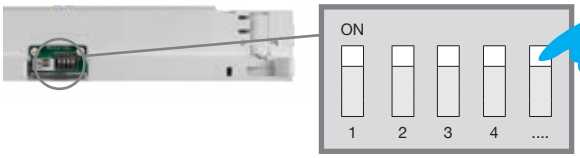

ELIGE LA CORRIENTE ADECUADA PARA OPTIMIZAR EL FLUJO LUMINOSO NECESARIO

REGULACIÓN CON DIP SWITCH: la luminaria está equipada con un driver con *DIP SWITCH* integrado para el **AJUSTE DE LA CORRIENTE** de salida: de esta manera, podrá **ELEGIR EL FLUJO LUMINOSO IDEAL** para cada uno de sus proyectos de iluminación**.**

La posibilidad de elegir la corriente de de los LEDs permite tener siempre a disposición la potencia adecuada a una condición de proyecto específica. La elección de una corriente más baja aumentará la eficiencia y mejorará, por tanto, el ahorro energético, y la corriente mayor dará más luz y la posibilidad de reducir el número de luminarias.



Cuerpo: de aluminio fundido a presión.

Reflector: de aluminio pulido fundido a presión, de alta eficiencia y anti-reflejo.

Dotación: versiones con adaptador universal. .

Barnizado: Con polvo epoxídico de poliéster resistente a los rayos UV.

Fuentes de luz **LED CRI>90** de alta eficiencia. La serie de leds se ha diseñado con una nueva tecnología que actúa en la saturación de los colores de manera homogénea. Por esto, son muy apropiados en todos los entornos en los que los reflejos, las transparencias y la calidad del blanco y los colores son determinantes.



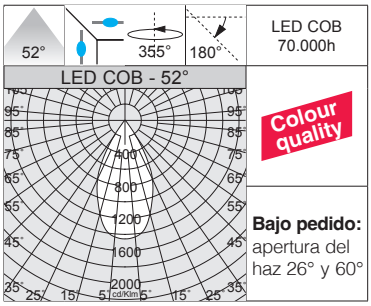

LED COB 70.000h

Colour quality

Bajo pedido: apertura del haz 26° y 60°



Bajo pedido, versión con encauzador, ideal para la iluminación funcional y de acento, de alta calidad y estabilidad del color (**CRI>90**).



IP40 IK07

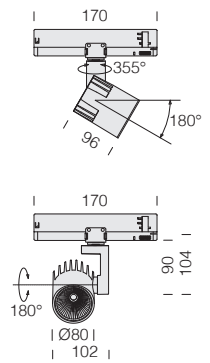

LED: mantenimiento del flujo luminoso al 80%: 70.000h (L80B10). Factor de potencia >0,95.

Kripton 1B - DIP SWITCH

		CLD				LÚMENES DE SALIDA (tq= 25 °C)
LED	color	peso	código	I out	W tot	K - ølm - CRI - grados
COB	blanco	0,60	22**104310**-00	***700***	**27**	3000K - 2860lm - **CRI>90** - 52°
	negro		22**104330**-00			
COB	blanco	0,60	22**104311**-00	***700***	**27**	4000K - 3011lm - **CRI>90** - 52°
	negro		22**104331**-00			

Bajo pedido: versión regulable **DALI -1241** para usar con el carril **OMNITRACK PLUS**.
Disponible versión con **LED** de **ALTA EFICIENCIA**.

REGULACIÓN CON DIP SWITCH		
		LÚMENES DE SALIDA (tq= 25 °C)
I out	W tot	K - ølm - CRI - grados
650	25	3000K - 2695lm - **CRI>90** - 52°
700	***27***	*3000K - 2860lm - **CRI>90** - 52°*
800	30	3000K - 3190lm - **CRI>90** - 52°

REGULACIÓN CON DIP SWITCH		
		LÚMENES DE SALIDA (tq= 25 °C)
I out	W tot	K - ølm - CRI - grados
650	25	4000K - 2837lm - **CRI>90** - 52°
700	***27***	*4000K - 3011lm - **CRI>90** - 52°*
800	30	4000K - 3358lm - **CRI>90** - 52°

IP40 IK07

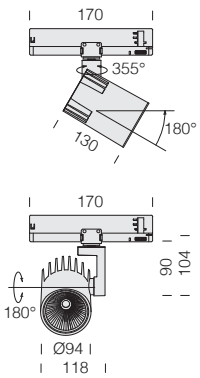



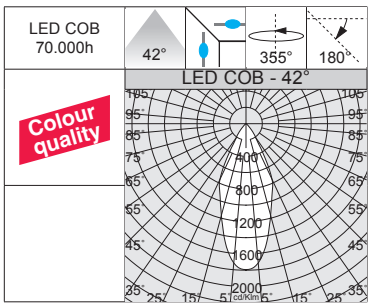

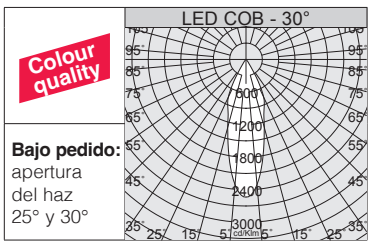

LED: mantenimiento del flujo luminoso al 80%: 70.000h (L80B10). Factor de potencia >0,95.

Kripton 2B - DIP SWITCH

		CLD				LÚMENES DE SALIDA (tq= 25 °C)
LED	color	peso	código	I out	W tot	K - ølm - CRI - grados
COB	blanco	0,80	22**104410**-00	***800***	**30**	3000K - 3355lm - **CRI>90** - 42°
	negro		22**104430**-00			
COB	blanco	0,80	22**104411**-00	***800***	**30**	4000K - 3532lm - **CRI>90** - 42°
	negro		22**104431**-00			

Bajo pedido: versión regulable **DALI -1241** para usar con el carril **OMNITRACK PLUS**.
Disponible versión con **LED** de **ALTA EFICIENCIA**.

REGULACIÓN CON DIP SWITCH

		LÚMENES DE SALIDA (tq= 25 °C)
I out	W tot	K - ølm - CRI - grados
800	***30***	*3000K - 3355lm - **CRI>90** - 42°*
900	**34**	3000K - 3697lm - **CRI>90** - 42°
950	**36**	3000K - 3869lm - **CRI>90** - 42°

REGULACIÓN CON DIP SWITCH

		LÚMENES DE SALIDA (tq= 25 °C)
I out	W tot	K - ølm - CRI - grados
800	***30***	*4000K - 3532lm - **CRI>90** - 42°*
900	**34**	4000K - 3892lm - **CRI>90** - 42°
950	**36**	4000K - 4072lm - **CRI>90** - 42°

IP40 IK07

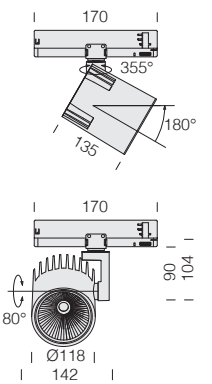



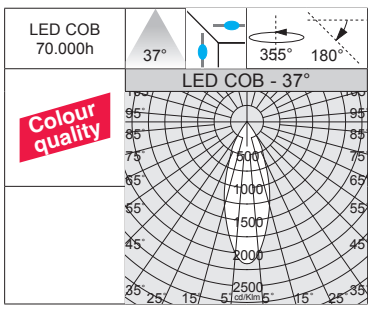

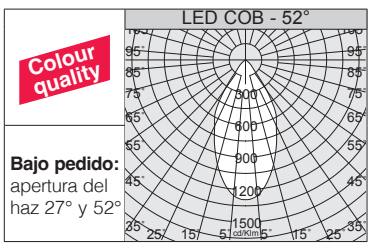

LED: mantenimiento del flujo luminoso al 80%: 70.000h (L80B10). Factor de potencia >0,95.

Kripton 3B - DIP SWITCH

		CLD				LÚMENES DE SALIDA (tq= 25 °C)
LED	color	peso	código	I out	W tot	K - ølm - CRI - grados
COB	blanco	1,10	22**104510**-00	***1050***	**40**	3000K - 4418lm - **CRI>90** - 37°
	negro		22**104530**-00			
COB	blanco	1,10	22**104511**-00	***1050***	**40**	4000K - 4650lm - **CRI>90** - 37°
	negro		22**104531**-00			

Bajo pedido: versión regulable **DALI -1241** para usar con el carril **OMNITRACK PLUS**.
Disponible versión con **LED** de **ALTA EFICIENCIA**.

REGULACIÓN CON DIP SWITCH

		LÚMENES DE SALIDA (tq= 25 °C)
I out	W tot	K - ølm - CRI - grados
900	**34**	3000K - 3860lm - **CRI>90** - 37°
1000	**38**	3000K - 4239lm - **CRI>90** - 37°
1050	***40***	*3000K - 4418lm - **CRI>90** - 37°*

REGULACIÓN CON DIP SWITCH

		LÚMENES DE SALIDA (tq= 25 °C)
I out	W tot	K - ølm - CRI - grados
900	**34**	4000K - 4063lm - **CRI>90** - 37°
1000	**38**	4000K - 4463lm - **CRI>90** - 37°
1050	***40***	*4000K - 4650lm - **CRI>90** - 37°*



Techno Track 2.0 el nuevo sistema modular que puede instalarse directamente en carril de forma sencilla y, sobre todo, segura, ya que la fijación está garantizada por el bloqueo mecánico de seguridad. **Techno Track 2.0** presenta una amplia gama de ópticas con LEDs de última generación, lo que lo convierte en el producto ideal para satisfacer las diversas necesidades de iluminación en el sector de las tiendas y el comercio minorista.

El sistema consta de versiones simples, dobles y triples, desarrolladas en dos tamaños de 600 mm y 1493 mm, con la gran peculiaridad de que pueden orientarse con una inclinación de 30° gracias a la articulación mecánica integrada directamente en el adaptador.
Otra característica importante es la posibilidad de seleccionar, mediante un interruptor de serie, la potencia total de la luminaria, manteniendo así la continuidad estética a la vez que se diferencia la cantidad de luz.

Esta gran flexibilidad consigue que **Techno Track 2.0** sea un sistema perfectamente integrable en cualquier contexto arquitectónico, convirtiéndola en una luminaria de excelencia.

Bajo pedido: versión con sistema avanzado de control domótico de la iluminación CASAMBI.
Para más información, consulte el capítulo *Componentes técnicos.*



Clasificación de los valores UGR en función de las aplicaciones		
UGR	≤ 16	Aplicaciones muy fuertes (diseños técnicos)
	≤ 19	Oficinas y escuelas (lectura, escritura, reuniones y trabajo al ordenador)
	≤ 22	Aplicaciones industriales, artesanado
	> 28	Deslumbramiento elevado

El UGR (*unified glare rating*) es un índice unificado en campo internacional, desarrollado por la CIE (Commission International de l'Eclairage), para evaluar el deslumbramiento directo que deriva del sistema de iluminación. La norma europea para la iluminación de los puestos de trabajo de interior **UNI-EN 12464-1** requiere un valor UGR específico para cada aplicación, comprendido entre **10 y 30**; **cuanto más bajo es el valor, menor es el deslumbramiento**. El valor exacto de dicho índice ha de calcularse en relación con el proyecto, ya que depende de la disposición de las luminarias, de las características del local (dimensiones, reflexiones) y desde el punto de observación.

FLEXIBLE:
Techno Track 2.0 incluye versiones con ópticas de precisión que convierten a Techno Track 2.0 en el producto más completo para satisfacer las diferentes necesidades de iluminación en el caso de nuevos sistemas, o en el caso de reposición (relamping) en sistemas existentes.

ECONÓMICO:
Techno Track 2.0 utiliza la tecnología LED de última generación, con una eficiencia luminosa muy alta que permite reducir de forma notable los costes de gestión, permitiendo amortizar rápidamente los costes.

RÁPIDO y FÁCIL:
son suficientes pocos segundos para instalar **Techno Track 2.0**; gracias al sistema de bloqueo externo, la luminaria se engancha con facilidad directamente al carril electrificado sin el uso de herramientas.

MANTENIMIENTO REDUCIDO:
los LEDs de larga duración, las ópticas cerradas y el diseño lineal han sido especialmente estudiados para minimizar las operaciones de mantenimiento y limpieza, reduciendo al máximo los costes de gestión, y garantizando siempre una iluminación eficiente.

VERSÁTIL:
Techno Track 2.0 es el producto más completo para satisfacer las diferentes necesidades de iluminación de espacios comerciales; gracias a la forma extremadamente compacta de su cuerpo, es posible crear filas continuas que se adaptan fácilmente a cualquier contexto lumínico.

CALIDAD:
la cuidadosa elección de los materiales, de los componentes electrónicos y de los LEDs de última generación, que aseguran un nivel elevado de la luz y de las ópticas de precisión, así como una amplia flexibilidad del diseño, hacen que el nuevo **Techno Track 2.0** sea un producto líder en el sector.

Cuerpo: de aluminio extruido, con adaptador universal para carril electrificado y driver integrado de serie con interruptor para selección de la potencia total.

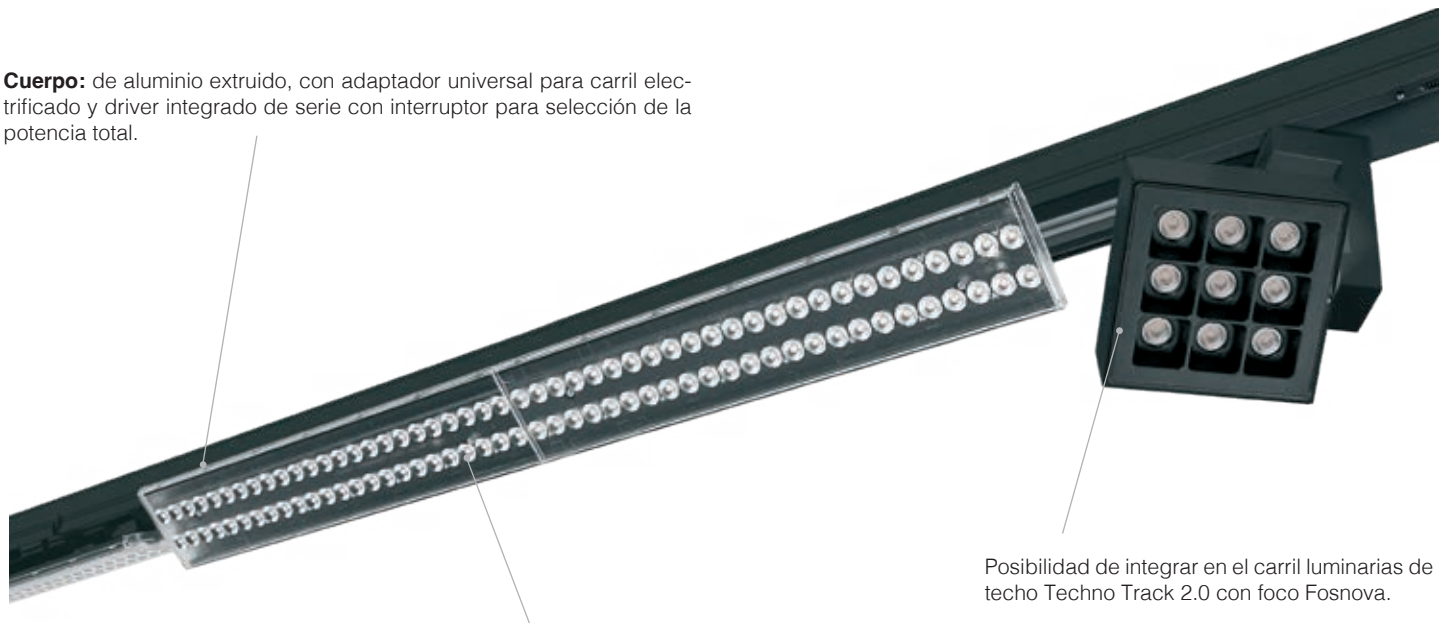

Posibilidad de integrar en el carril luminarias de techo Techno Track 2.0 con foco Fosnova.



Ópticas: lenticulares en PMMA de alto rendimiento. **Techno Track 2.0** incluye versiones simple con óptica simétrica de 30° - 60° - 90°, versión doble con óptica 30°x90°, et versión triple con óptica 30°x30° y 30°x90° que lo convierten en el producto más completo para satisfacer las diferentes necesidades de iluminación.

SIMÉTRICO 30°

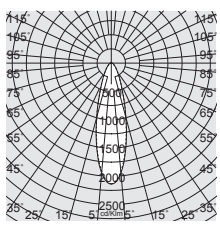

Altura de instalación recomendada: 6-16m

SIMÉTRICO 60°

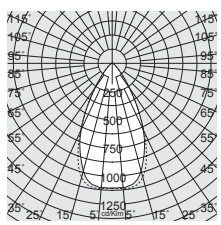

Altura de instalación recomendada: 3-5m

SIMÉTRICO 90°

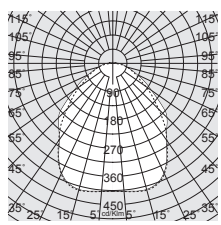

Altura de instalación recomendada: 6-16m

La luminaria y el carril se conectan directamente con un acoplamiento a presión, de manera sencilla y sobre todo segura, ya que la fijación está garantizada por el bloqueo mecánico de seguridad.

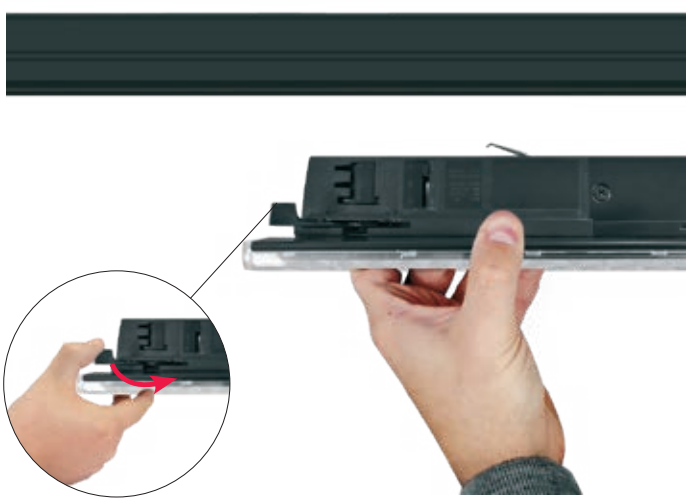

El adaptador permite también la conexión eléctrica, además a la fijación, y permite instalar Techno Track 2.0 carriles electrificados.



Posibilidad de elegir manualmente la línea de encendido, gracias al “selector” integrado en el cuerpo de la luminaria.





POWER SWITCH: de serie, la luminaria dispone de un driver con un interruptor para seleccionar la potencia total (4 cortes de potencia). En un solo cuerpo se consigue una luminaria completa para satisfacer todos los requisitos de diseño.
versión de 600 mm = 18W-20W-22W-24W
versión de 1493 mm = 35W-40W-45W-50W

La tecnología especial que se utiliza en el desarrollo del adaptador asegura, durante la fase de instalación, la unión de los módulos de componentes gracias a la ausencia de cualquier saliente lateral. Esto permite intervenir en cada uno de los módulos y garantiza un efecto final de «luz continua».



Otra función importante es la articulación mecánica en el cuerpo de la luminaria, que permite que los módulos individuales se inclinen de forma independiente con una inclinación de 30°; de este modo, es posible orientar el haz de luz, iluminando a voluntad la zona de interés.



Techno Track 2.0 - 1M





versión simple - rango de inclinación 30°

Techno Track 2.0 - 2M





versión doble - los módulos laterales pueden inclinarse individual o simultáneamente 30°

Techno Track 2.0 - 3M





versión triple - los módulos laterales pueden inclinarse individual o simultáneamente 30°, mientras que el módulo lineal central es fijo



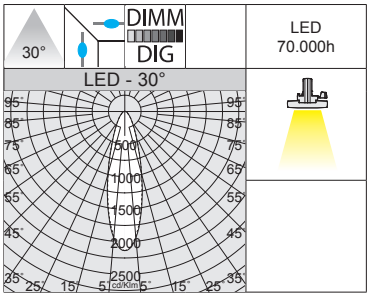



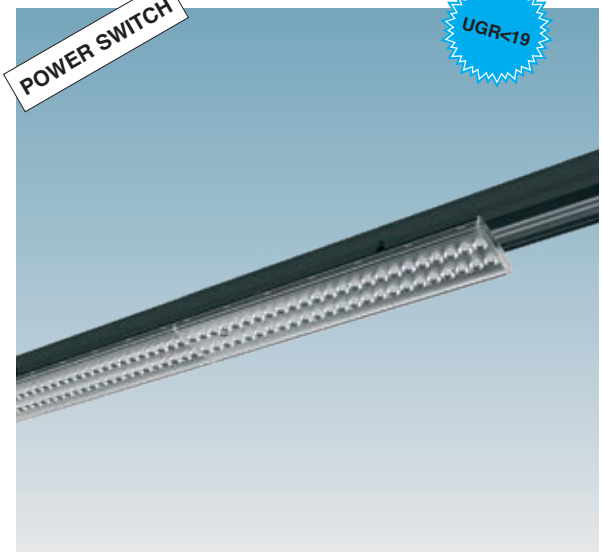

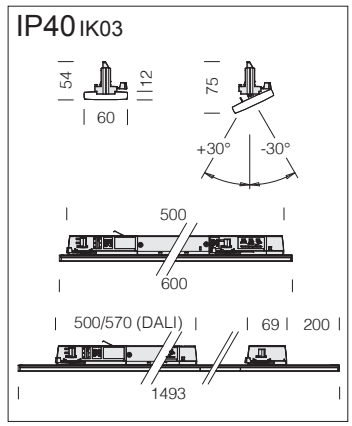

LED: mantenimiento del flujo luminoso al 80%: 70.000h (L80B10). Factor de potencia >0,9.

Techno Track 2.0 - 1M - POWER SWITCH - simétrico 30°

		CLD			CLD D-DIG (DALI)		LÚMENES DE SALIDA (tq= 25 °C)
LED	color	peso	L	código	código	W tot min ÷ max	K - ølm - CRI - grados
LED	negro	0,60	600	22**301130**-00		**18 ÷ 24**	4000K - 2726lm ÷ 3456lm - CRI 80 - 30°
				22**301130-39**			3000K - 2590lm ÷ 3283lm - CRI 80 - 30°
LED	negro	1,10	1493	22**301131**-00	22**301131-1241**	**35 ÷ 50**	4000K - 5219lm ÷ 7218lm - CRI 80 - 30°
				22**301131-39**	22**301131-3941**		3000K - 4958lm ÷ 6857lm - CRI 80 - 30°

Versión con adaptador universal que se puede utilizar con carril OMNITRACK, versión regulable DALI que se puede utilizar con carril OMNITRACK PLUS (carril que debe comprarse por separado).

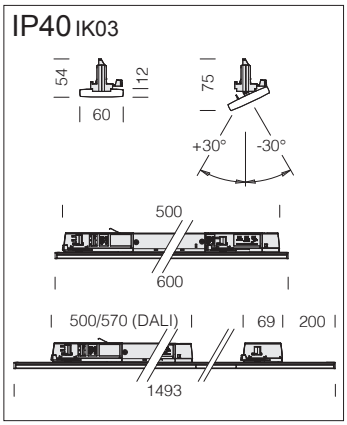

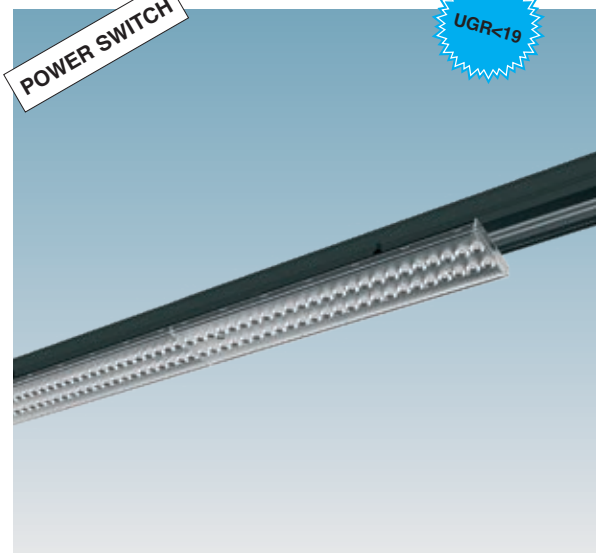

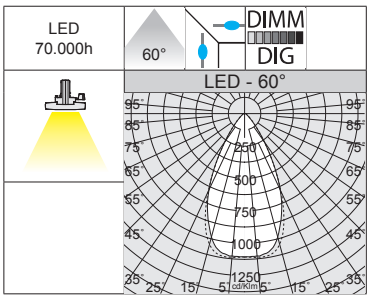



LED: mantenimiento del flujo luminoso al 80%: 70.000h (L80B10). Factor de potencia >0,9.

Techno Track 2.0 - 1M - POWER SWITCH - simétrico 60°

		CLD			CLD D-DIG (DALI)		LÚMENES DE SALIDA (tq= 25 °C)
LED	color	peso	L	código	código	W tot min ÷ max	K - ølm - CRI - grados
LED	negro	0,60	600	22**301230**-00		**18 ÷ 24**	4000K - 2805lm ÷ 3557lm - CRI 80 - 60°
				22**301230-39**			3000K - 2665lm ÷ 3379lm - CRI 80 - 60°
LED	negro	1,40	1493	22**301231**-00	22**301231-1241**	**35 ÷ 50**	4000K - 5370lm ÷ 7392lm - CRI 80 - 60°
				22**301231-39**	22**301231-3941**		3000K - 5102lm ÷ 7022lm - CRI 80 - 60°

Versión con adaptador universal que se puede utilizar con carril OMNITRACK, versión regulable DALI que se puede utilizar con carril OMNITRACK PLUS (carril que debe comprarse por separado).

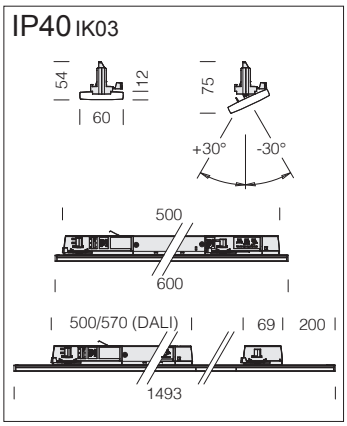

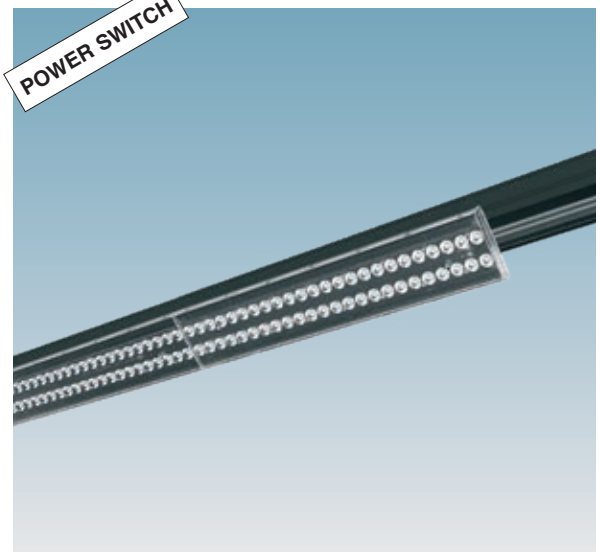

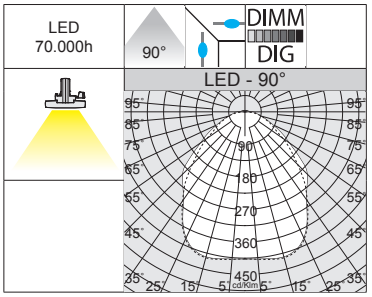



LED: mantenimiento del flujo luminoso al 80%: 70.000h (L80B10). Factor de potencia >0,9.

Techno Track 2.0 - 1M - POWER SWITCH - simétrico 90°

		CLD			CLD D-DIG (DALI)		LÚMENES DE SALIDA (tq= 25 °C)
LED	color	peso	L	código	código	W tot min ÷ max	K - ølm - CRI - grados
LED	negro	0,60	600	22**301330**-00		**18 ÷ 24**	4000K - 2488lm ÷ 3174lm - CRI 80 - 90°
				22**301330-39**			3000K - 2363lm ÷ 3015lm - CRI 80 - 90°
LED	negro	1,10	1493	22**301331**-00	22**301331-1241**	**35 ÷ 50**	4000K - 5016lm ÷ 6705lm - CRI 80 - 90°
				22**301331-39**	22**301331-3941**		3000K - 4765lm ÷ 6370lm - CRI 80 - 90°

Versión con adaptador universal que se puede utilizar con carril OMNITRACK, versión regulable DALI que se puede utilizar con carril OMNITRACK PLUS (carril que debe comprarse por separado).

Tecno Track 2.0 : incluye versio-nes con ópticas de precisión que convierten a Techno System en el producto más completo para satisfacer las diferentes necesidades de iluminación en el caso de nuevos sistemas, o en el caso de reposición (relamping) en sistemas existentes.

Techno Track 2.0 - 2M - 30°x90°

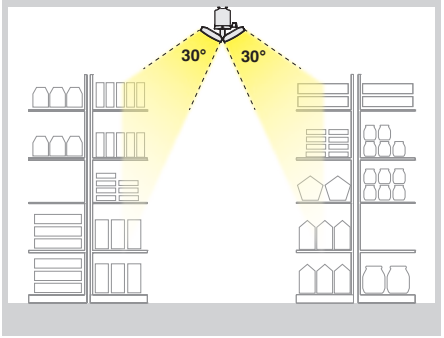

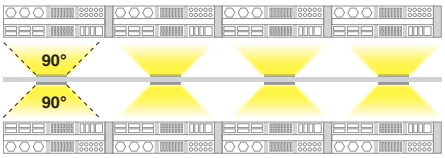

Techno Track 2.0 - 2M: equipado con módulos con lentes de 30°x90°, que dirigen perfectamente la luz hacia estanterías de gran tamaño, garantizando así la ausencia de zonas oscuras, incluso con distancias entre luminarias de hasta 3m.

Techno Track 2.0 - 3M - 30°x30°

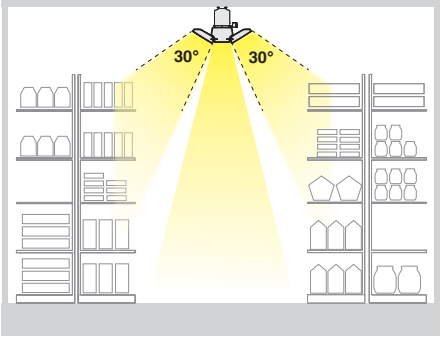

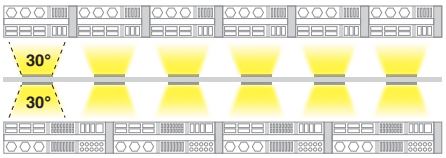

Techno Track 2.0 - 3M: equipado con módulos laterales de 30°x30°, que dirigen perfectamente la luz hacia estanterías juntas o de tamaño reducido, garantizando así que no haya zonas oscuras; el módulo central ilumina perfectamente la zona de transición de manera uniforme.

Techno Track 2.0 - 3M - 30°x90°

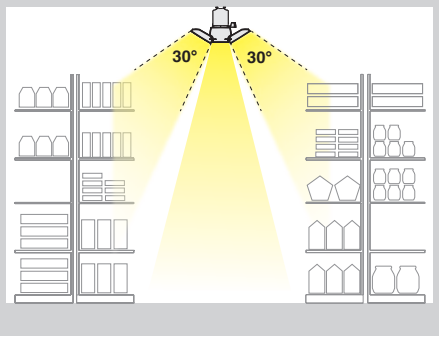

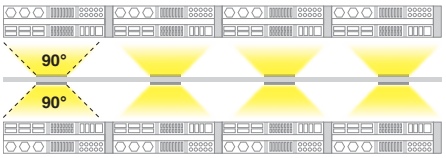

Techno Track 2.0 - 3M: equipado con módulos laterales con lentes de 30°x90°, que dirigen perfectamente la luz hacia estanterías de gran tamaño, garantizando así la ausencia de zonas oscuras, incluso con distancias entre luminarias de hasta 3m; el módulo central ilumina perfectamente la zona de paso de manera uniforme.

POWER SWITCH

RG1

LOW FLICKER

CASAMBI

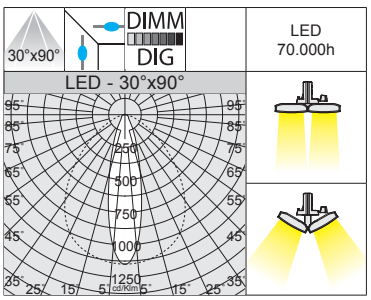



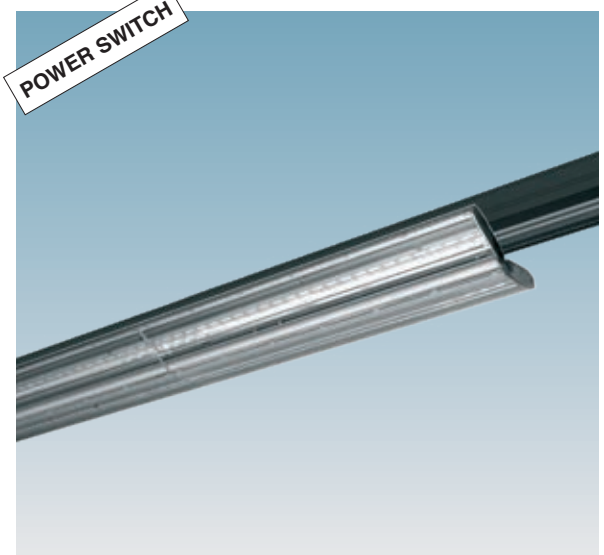

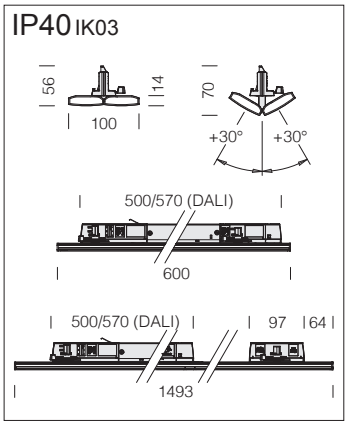

LED: mantenimiento del flujo luminoso al 80%: 70.000h (L80B10). Factor de potencia >0,9.

new

Techno Track 2.0 - 2M - POWER SWITCH - simétrico 30°x90°

		CLD			CLD D-DIG (DALI)		LÚMENES DE SALIDA (tq= 25 °C)
LED	color	peso	L	código	código	W tot min ÷ max	K - ølm - CRI - grados
LED	negro	0,90	600	22**301430**-00	22**301430-1241**	**18 ÷ 24**	4000K - 2545lm ÷ 3392lm - CRI 80 - 30°x90°
				22**301430-39**	22**301430-3941**		3000K - 2418lm ÷ 3222lm - CRI 80 - 30°x90°
LED	negro	1,90	1493	22**301431**-00	22**301431-1241**	**35 ÷ 50**	4000K - 5265lm ÷ 7242lm - CRI 80 - 30°x90°
				22**301431-39**	22**301431-3941**		3000K - 5002lm ÷ 6880lm - CRI 80 - 30°x90°

Versión con adaptador universal que se puede utilizar con carril OMNITRACK, versión regulable DALI que se puede utilizar con carril OMNITRACK PLUS (carril que debe comprarse por separado).

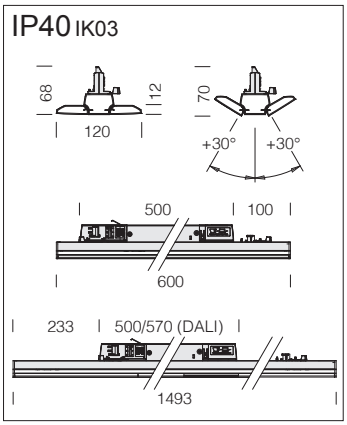

LED: mantenimiento del flujo luminoso al 80%: 70.000h (L80B10).
Factor de potencia >0,9.

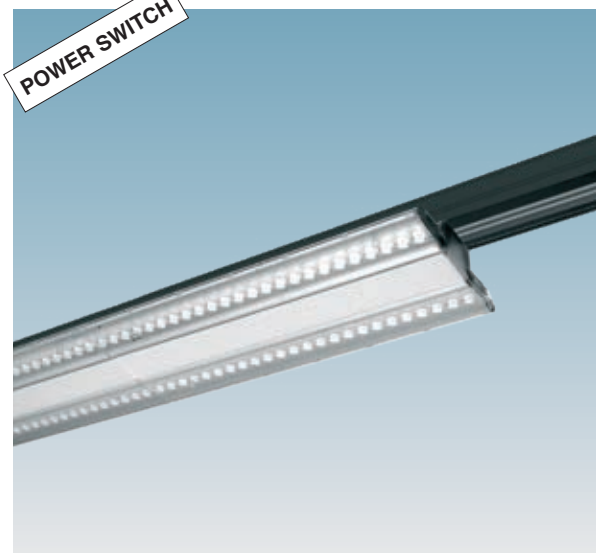

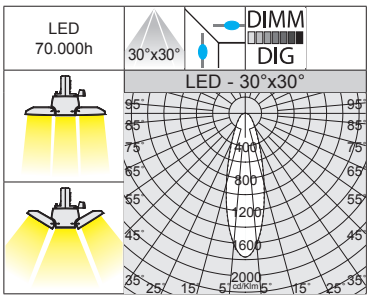



Techno Track 2.0 - 3M - POWER SWITCH - simétrico 30°x30°

		CLD			CLD D-DIG (DALI)		LÚMENES DE SALIDA (tq= 25 °C)
LED	color	peso	L	código	código	W tot min ÷ max	K - ølm - CRI - grados
LED	negro	1,00	600	22**301530**-00		**18 ÷ 24**	4000K - 2610lm ÷ 3427lm - CRI 80 - 30°x30°
				22**301530-39**			3000K - 2478lm ÷ 3256lm - CRI 80 - 30°x30°
LED	negro	2,20	1493	22**301531**-00	22**301531-1241**	**35 ÷ 50**	4000K - 5075lm ÷ 6874lm - CRI 80 - 30°x30°
				22**301531-39**	22**301531-3941**		3000K - 4822lm ÷ 6530lm - CRI 80 - 30°x30°

Versión con adaptador universal que se puede utilizar con carril OMNITRACK, versión regulable DALI que se puede utilizar con carril OMNITRACK PLUS (carril que debe comprarse por separado).

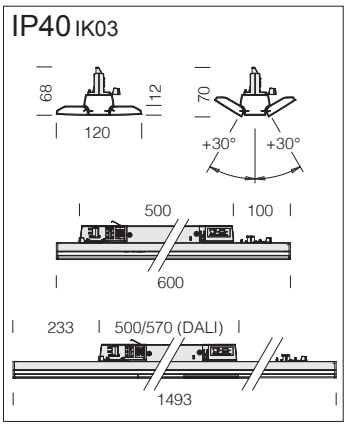

LED: mantenimiento del flujo luminoso al 80%: 70.000h (L80B10).
Factor de potencia >0,9.

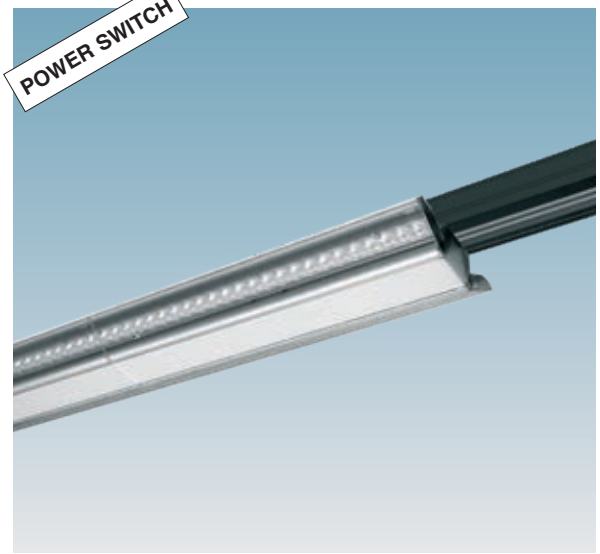

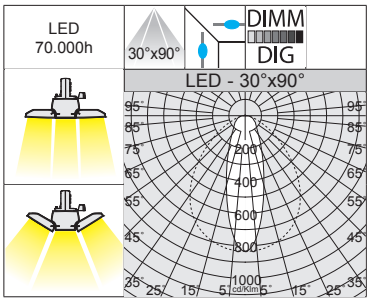



Techno Track 2.0 - 3M - POWER SWITCH - simétrico 30°x90°

		CLD			CLD D-DIG (DALI)		LÚMENES DE SALIDA (tq= 25 °C)
LED	color	peso	L	código	código	W tot min ÷ max	K - ølm - CRI - grados
LED	negro	1,00	600	22**301630**-00		**18 ÷ 24**	4000K - 2570lm ÷ 3329lm - CRI 80 - 30°x90°
				22**301630-39**			3000K - 2442lm ÷ 3163lm - CRI 80 - 30°x90°
LED	negro	2,30	1493	22**301631**-00	22**301631-1241**	**35 ÷ 50**	4000K - 4998lm ÷ 6943lm - CRI 80 - 30°x90°
				22**301631-39**	22**301631-3941**		3000K - 4748lm ÷ 6596lm - CRI 80 - 30°x90°

Versión con adaptador universal que se puede utilizar con carril OMNITRACK, versión regulable DALI que se puede utilizar con carril OMNITRACK PLUS (carril que debe comprarse por separado).

Omnitrack PLUS - 6 conductores (DIMM DALI - DMX - EM)



Para la instalación directamente en el techo o en la pared, utilice las ranuras ya previstas en el carril (**fig. 1**).
Para instalarla suspendida mediante accesorios, no supere las cargas máximas indicadas (**fig. 2**).

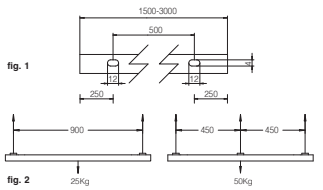

Es preciso respetar los esquemas eléctricos durante el cableado:

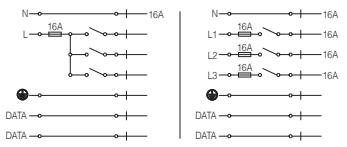

La lámpara de emergencia y la batería **DEBEN** estar conectadas en la misma fase L3:

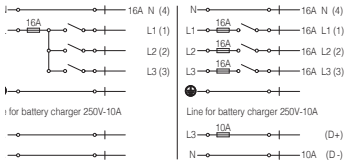

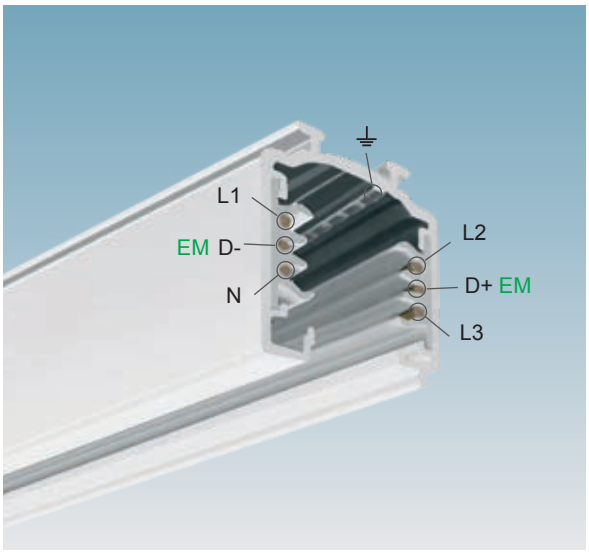

Omnitrack PLUS - DIMM - 6 conductores		
		S
color	L	código
blanco	1500	220**13310**-00
	3000	220**13313**-00
negro	1500	220**13330**-00
	3000	220**13333**-00
Bajo pedido: versión **L= 2000**.		

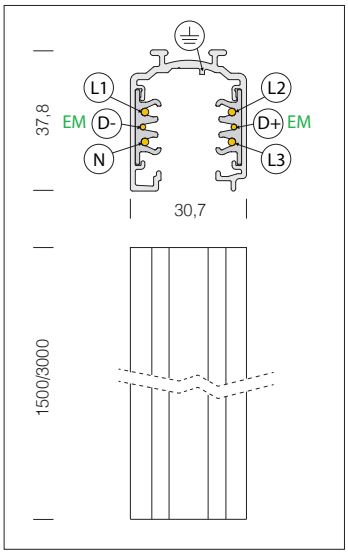

Omnitrack PLUS de 6 conductores: el sistema de carril Omnitrack PLUS es un sistema mixto trifásico con dos conductores adicionales para la gestión una señal cualquiera (por ejemplo,DALI, DMX, etc.).

Accesorios con posible combinación para la fijación suspendida / al techo

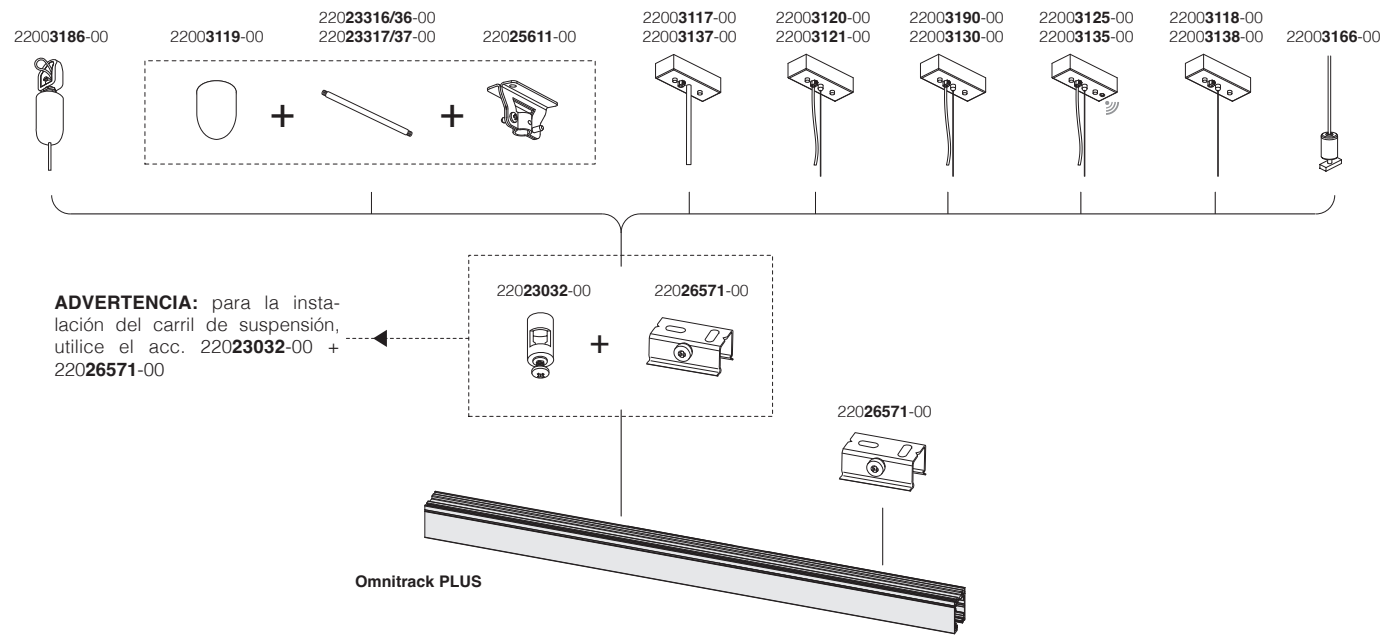

Suspensión simple	
blanco	2200**3186**-00
negro	2200**3106**-00
Cable de acero (l=1,5 m) con dispositivo de ajuste. Carga Máx: 20 Kg.	

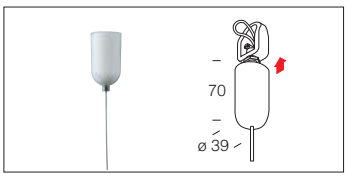

Conexión en suspensión	
	220**23032**-00
Con dispositivo de ajuste. Para la instalación del carril de suspensión, utilice con el acc. 220**26571**-00	

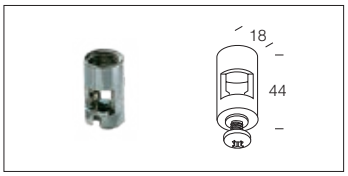

Suspensión simple	
niquelado	2200**3166**-00
Incluye cable de acero (L=1,50) con un dispositivo para el ajuste milimétrico (2 ud). Carga máx.:20Kg.	

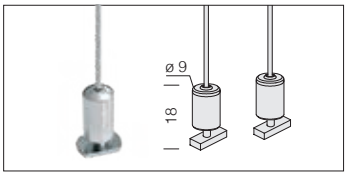

Conexión al techo	
acero	220**26571**-00
Dispositivo de fijación al techo o a la pared con posibilidad de deslizamiento a lo largo del eje del carril.	

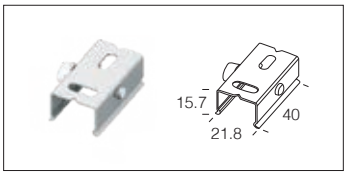

Suspensión simple con cable	
blanco	2200**3118**-00
negro	2200**3138**-00
Incluye cable de acero (L = 150cm) con un dispositivo para el ajuste milimétrico. Carga máx.:20Kg.	

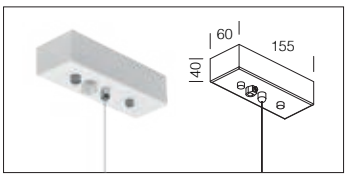

Soporte	
aluminio	220**26619**-00
Permite la perfecta alineación mecánica de dos carriles. Utilice con el acc. 220**26218**-00.	

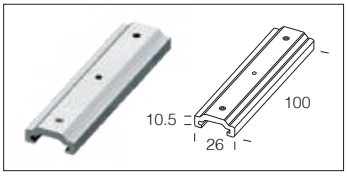

Suspensión simple con tijas	
blanco	2200**3117**-00
negro	2200**3137**-00
Incluye tijas. Longitud 50cm - ø10 mm. Carga máx.:30Kg.	

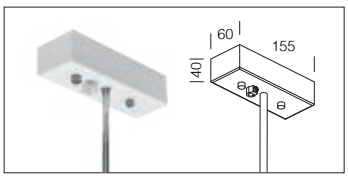

Conexión para suspensión para Tiges Ø 10	
acero	220**25611**-00
Permite la instalación en suspensión mediante tijas Ø 10. Carga máx. 30 Kg. Utilice con el acc. 2200**3119**-00.	

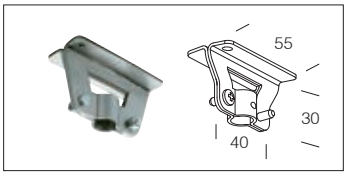

Suspensión electrificada con cable 3P	
blanco	2200**3190**-00
negro	2200**3130**-00
Incluye cable de acero L = 150cm) con un dispositivo para el ajuste milimétrico y cable de alimentación. Carga máx.:20Kg.	

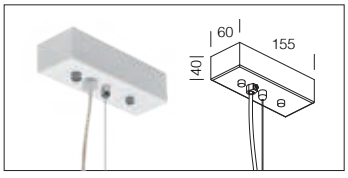

Rosetón para tijas	
blanco	2200**3119**-00
negro	2200**3139**-00
Vaso de terminación a aplicar junto a las tijas de Ø 10. Utilice con el acc. 220**25611**-00.	

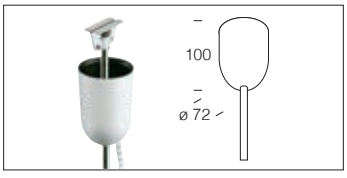

Suspensión electrificada con cable 5P	
blanco	2200**3120**-00
negro	2200**3121**-00
Incluye cable de acero (L = 150cm) y cable de alimentación. Para cableado en **EM y DIMM DALI**. Carga máx.:20Kg.	

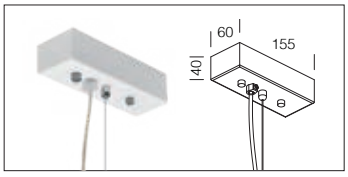

Tiges Ø 10		
L=500	blanco	220**23316**-00
L=500	negro	220**23336**-00
L=1000	blanco	220**23317**-00
L=1000	negro	220**23337**-00

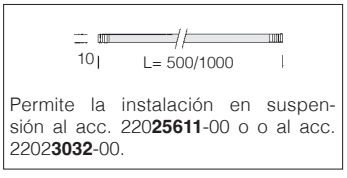

Permite la instalación en suspensión al acc. 220**25611**-00 o o al acc. 2202**3032**-00.

Suspensión electrificada WIRELESS 5P	
blanco	2200**3125**-00
negro	2200**3135**-00
Incluye cable de acero (L = 150cm) y cable de alimentación. Para la gestión **WIRELESS** de las versiones **DIMM DALI (Out DALI : Max 7mA).** Carga máx.:20Kg.	

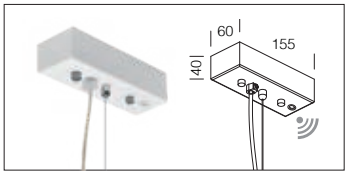

Cable para suspensión	
acero	2200**5226**-00
Rollo de 100 m.	



Omnitrack PLUS - 6 conductores (DIMM DALI - DMX - EM)

Kit EM con **subcódigo -09:** de serie completo de insertos de seguridad que se adquieren para convertir a Omnitrack PLUS en versión de emergencia.

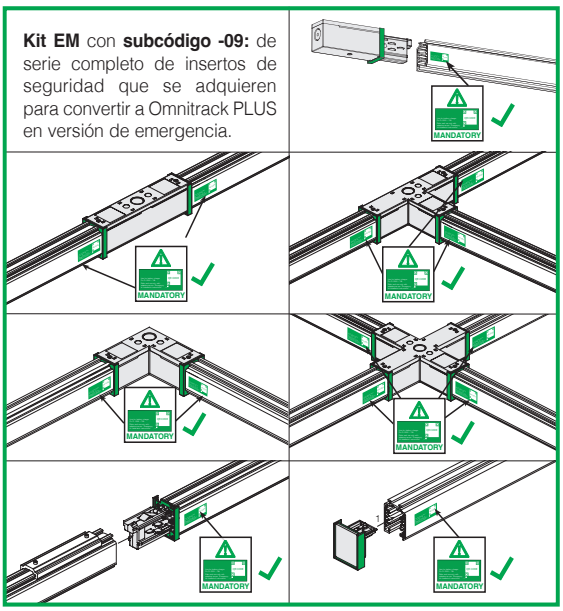

Mediante el uso del **KIT EM** especial y la retracción de los conductores centrales, el carril Ominitrack PLUS se vuelve apto para el uso de 250V/10A para una línea ordinaria de carga de baterías para luminarias autónomas de emergencia.

Línea roja: polaridad - vista desde arriba

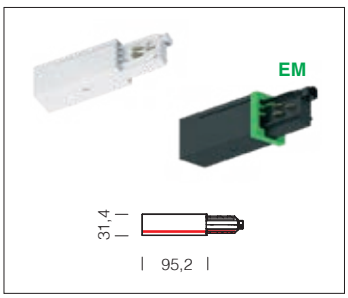

Alimentador - sx	
blanco	220**26710**-00
negro	220**26730**-00
Permite la alimentación del carril.	

Alimentador EM - sx	
blanco	220**26710-09**
negro	220**26730-09**
Permite la alimentación del carril.	

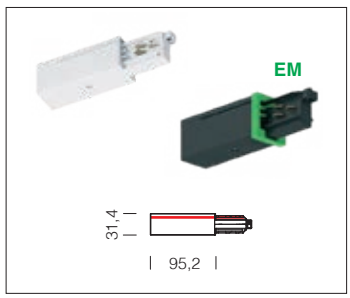

Alimentador - dx	
blanco	220**26711**-00
negro	220**26731**-00
Permite la alimentación del carril.	

Alimentador EM - dx	
blanco	220**26711-09**
negro	220**26731-09**
Permite la alimentación del carril.	

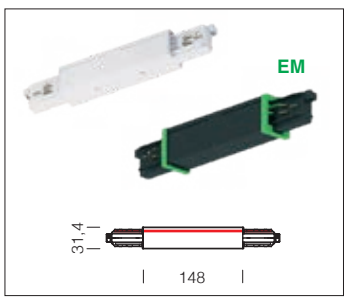

Conexión lineal	
blanco	220**26612**-00
negro	220**26632**-00
Permite la conexión eléctrica y mecánica.	

Conexión lineal EM	
blanco	220**26612-09**
negro	220**26632-09**
Permite la conexión eléctrica y mecánica.	

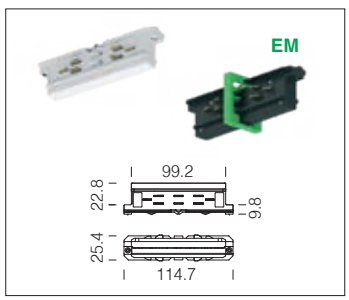

Unión lineal	
blanco	220**26218**-00
negro	220**26238**-00
Permite la perfecta alineación de dos carriles y la conexión eléctrica. Utilice con el acc. 220**26619**-00.	

Unión lineal EM	
blanco	220**26218-09**
negro	220**26238-09**
Permite la perfecta alineación de dos carriles y la conexión eléctrica. Utilice con el acc. 220**26619**-00.	

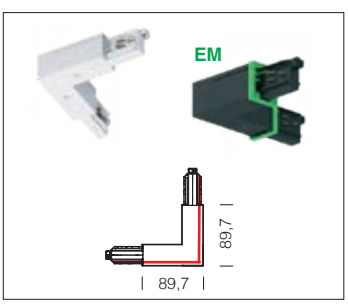

Elemento de unión en “L” externa	
blanco	220**26610**-00
negro	220**26630**-00
Permite la conexión eléctrica “externa” y mecánica.	

Elemento de unión en “L” externa EM	
blanco	220**26610-09**
negro	220**26630-09**
Permite la conexión eléctrica “externa” y mecánica.	

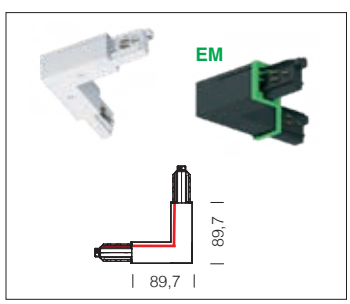

Elemento de unión “L” interna	
blanco	220**26611**-00
negro	220**26631**-00
Permite la conexión eléctrica “interna” y mecánica.	

Elemento de unión “L” interna EM	
blanco	220**26611-09**
negro	220**26631-09**
Permite la conexión eléctrica “interna” y mecánica.	

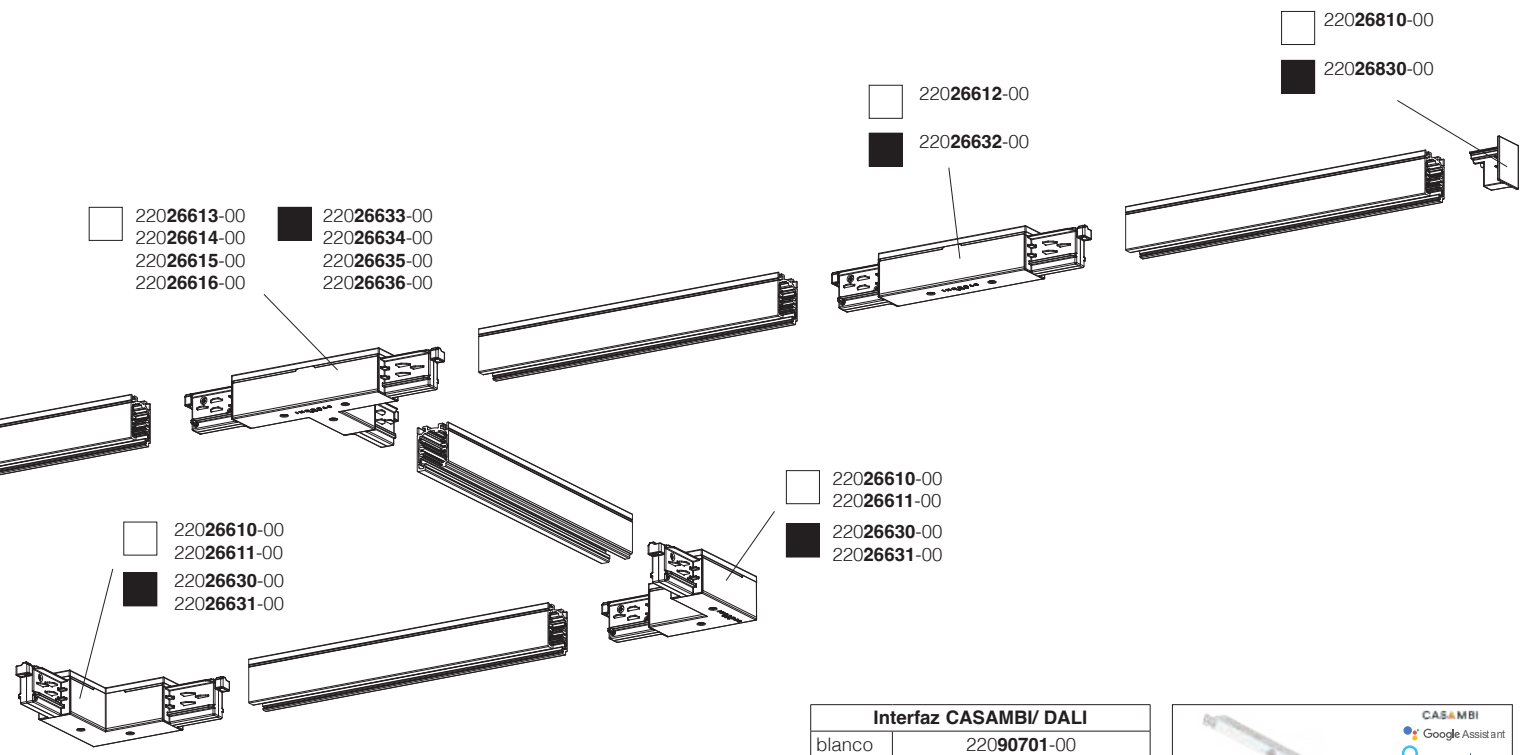

Tapa final para el carril	
blanco	22026810-00
negro	22026830-00
Tapa final con tornillo de bloqueo.	

Tapa final para el carril EM	
blanco	22026810-09
negro	22026830-09
Tapa final con tornillo de bloqueo.	

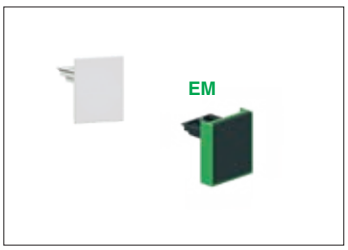

Interfaz CASAMBI/ DALI	
blanco	22090701-00
negro	22090731-00
Interfaz master CASAMBI para el control de los focos DALI (máx. 64 focos DALI / 8 grupos) en un carril. Bajo pedido, versión VOICE con integración de voz para Alexa, Google Home (WiFi).	

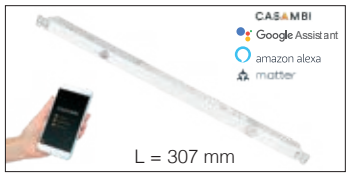

Tapa de protección	
blanco	22026290-00
negro	22026291-00
Instalar sobre el carril o modo de tapa.	

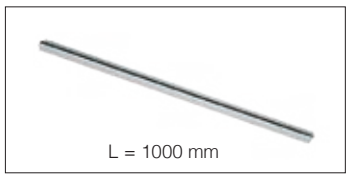

Conexión a “T” externa - dx	
blanco	22026613-00
negro	22026633-00
Permite la conexión eléctrica externa “derecha” y mecánica.	

Conexión a “T” externa EM - dx	
blanco	22026613-09
negro	22026633-09
Permite la conexión eléctrica externa “derecha” y mecánica.	

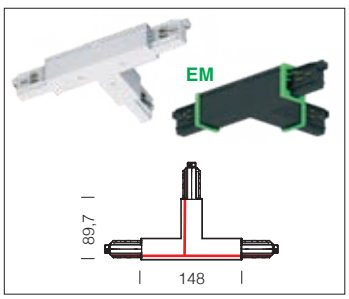

Conexión a “T” interna - dx	
blanco	22026614-00
negro	22026634-00
Permite la conexión eléctrica interna “derecha” y mecánica.	

Conexión a “T” interna EM - dx	
blanco	22026614-09
negro	22026634-09
Permite la conexión eléctrica interna “derecha” y mecánica.	

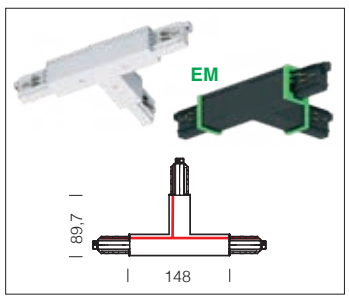

Conexión a “T” externa - sx	
blanco	22026616-00
negro	22026636-00
Permite la conexión eléctrica externa “izquierda” y mecánica.	

Conexión a “T” externa EM - sx	
blanco	22026616-09
negro	22026636-09
Permite la conexión eléctrica externa “izquierda” y mecánica.	

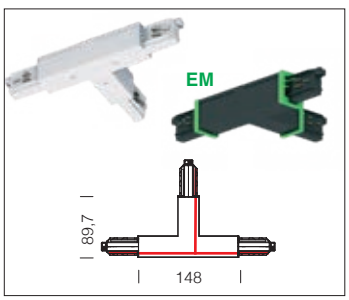

Conexión a “T” interna - sx	
blanco	22026615-00
negro	22026635-00
Permite la conexión eléctrica interna “izquierda” y mecánica.	

Conexión a “T” interna EM - sx	
blanco	22026615-09
negro	22026635-09
Permite la conexión eléctrica interna “izquierda” y mecánica.	

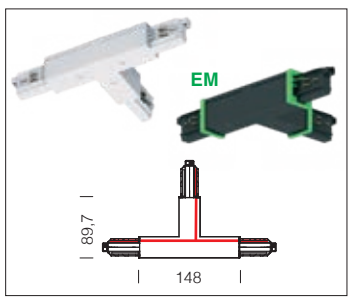

Conexión a “X”	
blanco	22026617-00
negro	22026637-00
Permite la conexión eléctrica “en cruz” y mecánica.	

Conexión a “X”	
blanco	22026617-09
negro	22026637-09
Permite la conexión eléctrica “en cruz” y mecánica.	

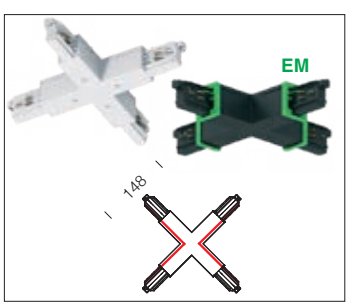

Conexión flexible	
blanco	22026618-00
negro	22026638-00
Permite la conexión eléctrica y mecánica.	

Conexión flexible EM	
blanco	22026618-09
negro	22026638-09
Permite la conexión eléctrica y mecánica.	

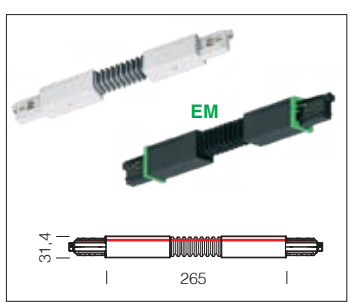



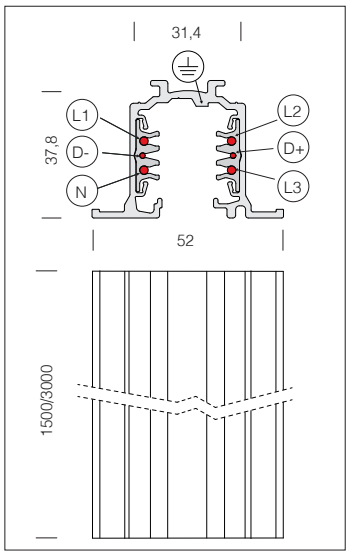

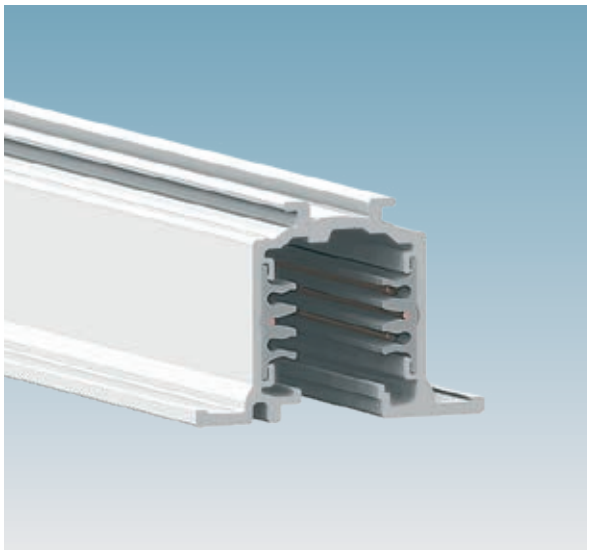



Omnitrack PLUS de 6 conductores para empotrar: el sistema de carril Omnitrack PLUS es un sistema mixto trifásico con dos conductores adicionales para la gestión de una señal cualquiera (por ejemplo,DALI y DMX).

Omnitrack PLUS para empotrar - DIMM - 6 conductores		
		S
color	L	código
blanco	1500	220**13410**-00
	3000	220**13411**-00

ADVERTENCIA: en el caso de que se esté instalando la versión para empotrar, es necesario sustituir la tapa estándar con la tapa para techos registrables (no incluido en el paquete y que ha de pedirse por separado)

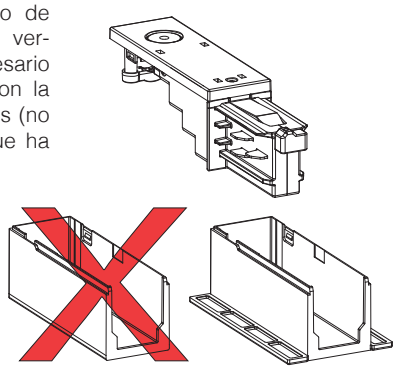

Sistema de fijación con soporte de suspensión

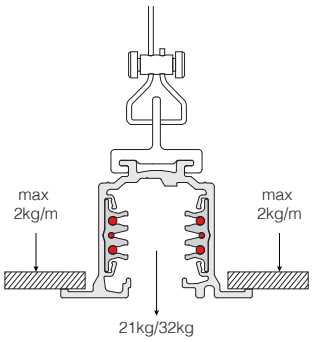

Para instalar la versión para empotrar, no supere las cargas máximas indicadas

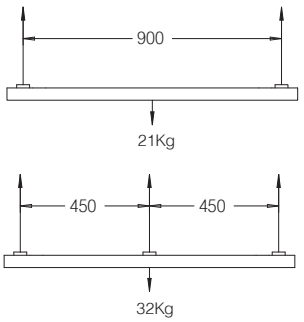

Cobertura para techos registrables para terminal	
blanco	220**20510**-00



Soporte de suspensión	
aluminio	220**26572**-00
Permite la suspensión y la perfecta alineación de dos carriles	



Cobertura para techos registrables para unión directa	
blanco	220**20511**-00



Cobertura para techos registrables para unión en «X»	
blanco	220**20514**-00

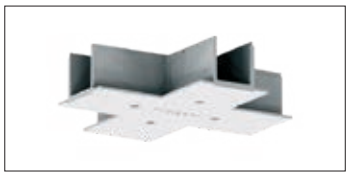

Cobertura para techos registrables para unión en «L»	
blanco	220**20512**-00



Tapa de protección	
blanco	220**26290**-00
Instalar sobre el carril o modo de tapa.	



Cobertura para techos registrables para unión en «T»	
blanco	220**20513**-00

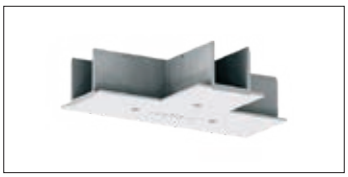

Tapa final	
blanco	220**26811**-00
Tapa final para el carril con tornillo de bloqueo.	





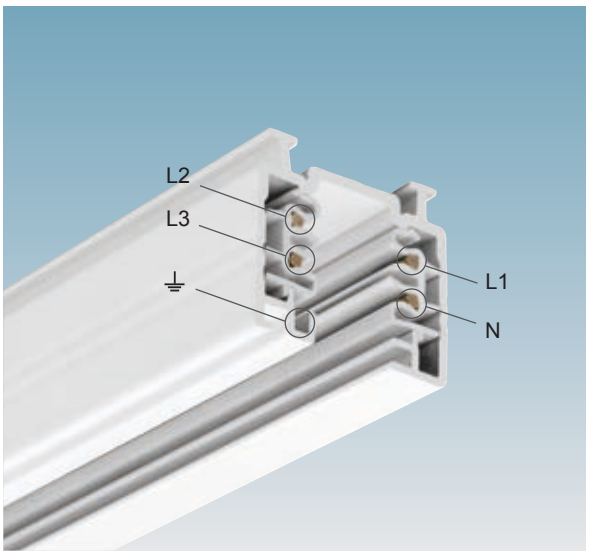

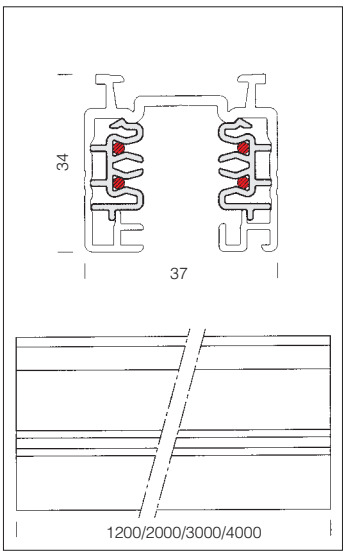

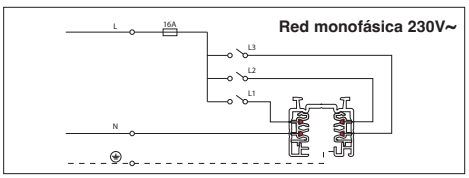

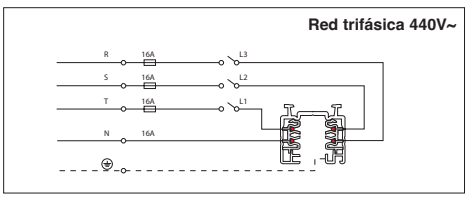

Omnitrack 3 circuitos			
			S
mt	color	peso	código
1,20	Al. laq. blanco	1,30	220**15011**-00
2,00		2,00	220**15112**-00
3,00		3,00	220**15213**-00
1,20	Al. laq. negro	1,30	220**15031**-00
2,00		2,00	220**15132**-00
3,00		3,00	220**15233**-00
1,20	Al. laq. nat.	1,30	220**15071**-00
2,00		2,00	220**15172**-00
3,00		3,00	220**15273**-00
4,00		4,00	220**15374**-00
Incluye tapa final.			

Cuerpo: Carril de tres fases para 3 circuitos eléctricos separados. De aluminio extruido, contiene un perfil con forma de PVC aislante provisto de 4 conductores de cobre, mientras que el mismo perfil realiza la toma-tierra del sistema. Capacidad máxima 16 A por cada conductor.
Dotación: En la parte superior del carril están previstas ranuras para la fijación o huecos para la conexión de accesorios. Sobre Omnitrack se pueden colocar la mayor parte de los adaptadores que se hallan en mercado.

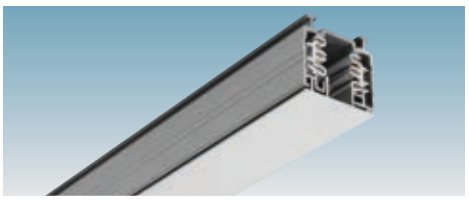

Omnitrack completo de tapa IP40			
			S
mt	color	peso	código
1,20	Al.oxidado nat.	0,60	220**15072**-00
2,00		2,40	220**15173**-00
3,00		3,60	220**15274**-00
4,00		4,80	220**15375**-00

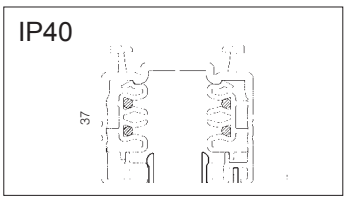

Permite la entrada del cable eléctrico en la tapa y en la parte superior.



El alimentador incluye un accesorio para una distinta selección de fases y tierra.

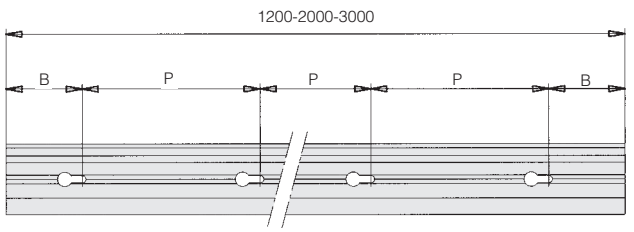

1200 mm B = 200 P = 800
2000 mm B = 200 P = 800
3000 mm B = 300 P = 800

Distancia de fijación para cualquier sistema



Alimentador			
mt	color	peso	código
policarbonato	blanco	0,09	220**25102**-00
	gris		220**25110**-00
	negro		220**25131**-00
Permite la alimentación del carril. De acoplamiento rápido con diente de orientación y accesorio para la selección de la posición fase-neutro.			

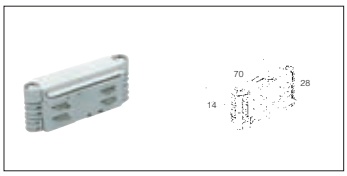

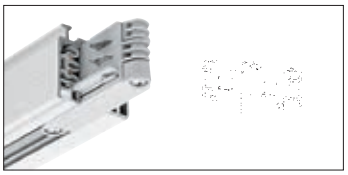

Unión lineal			
mt	color	peso	código
policarbonato	blanco	0,08	220**25404**-00
	gris		220**25410**-00
	negro		220**25435**-00
Permite la perfecta alineación de dos carriles y la conexión eléctrica. De acoplamiento rápido con diente de orientación.			

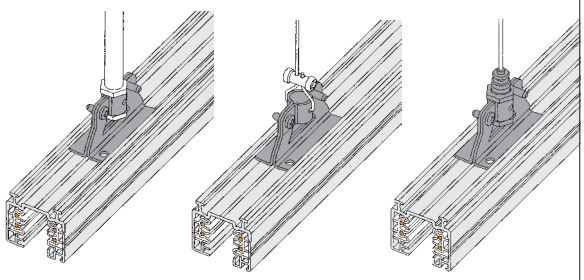

El carril está provisto de una ranura para la instalación directamente al techo sin accesorios o en suspensión. Mediante la ranura se puede realizar:
- la suspensión con tijas Ø 13
- la suspensión con cable de acero
- el montaje directo al techo mediante tornillos fisher.

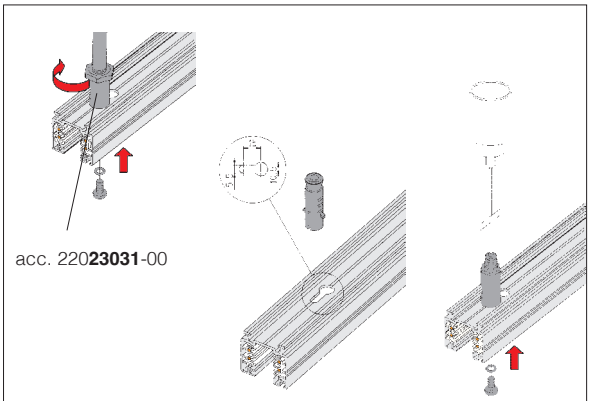

acc. 220**23031**-00

Tapa de cierre	
blanco	220**25505**-00
gris	220**25510**-00
negro	220**25536**-00
In policarbonato. Para el cierre del extremo del carril en el caso que sea cortado en varias piezas.	

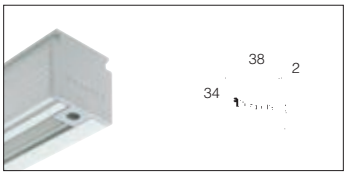

Tapa para IP40	
Al.laq. blanco	220**25515**-00
Al.laq. negro	220**25533**-00
Al.laq. nat.	220**25572**-00
Instalar sobre el carril Omnitrack o modo de tapa superior; en éste caso, el carril tiene IP40, con referencia a la norma CEI EN 60529.	

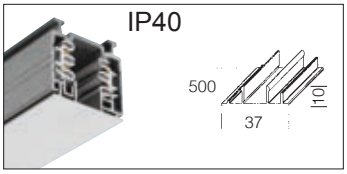

Conexión en suspensión para tijas ø 13	
acero	220**23031**-00
Para utilizar con tijas Ø13. Carga máx 20 Kg. cada 35 cm.	

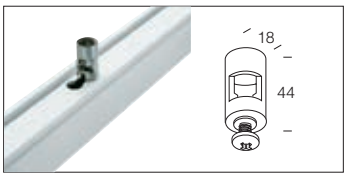

Conexión en suspensión	
	220**23032**-00
Con dispositivo de ajuste a utilizar con acc. 22003106/86/07/87/66-00.	

Suspensión simple	
blanco	2200**3186**-00
negro	2200**3106**-00
Cable de acero (l=1,5 m) con dispositivo de ajuste. Carga Máx: 20 Kg.	

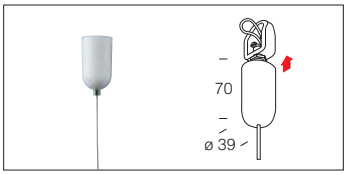

Suspensión electrificada 3 p.	
blanco	2200**3187**-00
negro	2200**3107**-00
Con cable de acero (l=1,5 m), dispositivo para el ajuste, cable de alimentación. Carga máxima: 20 kg.	

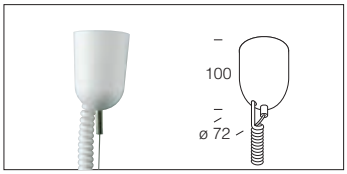

Rosetón para tijas	
blanco	2200**3119**-00
negro	2200**3139**-00
Vaso de terminación a aplicar junto a las tijas de Ø 10.	

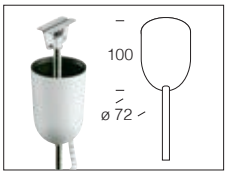

Suspensión simple	
niquelado	2200**3166**-00
Incluye cable de acero (L=1,50) con un dispositivo para el ajuste milimétrico (2 ud). Carga máx.:20Kg.	

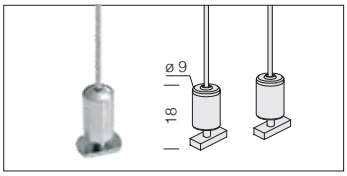

Tijas Ø 10 - blanco	
L=500	220**23316**-00
L=1000	220**23317**-00
Tijas Ø 10 - negro	
L=500	220**23336**-00
L=1000	220**23337**-00
Permite la instalación en suspensión al acc. 220**25611**-00 o o al acc. 2202**3032**-00.	

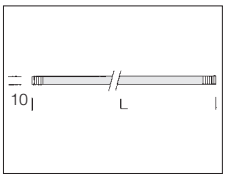

Suspensión simple con cable	
plata	2200**3176**-00
blanco	2200**3118**-00
nero	2200**3138**-00
Incluye cable de acero (L = 150cm) con un dispositivo para el ajuste milimétrico. Carga máx.:20Kg.	

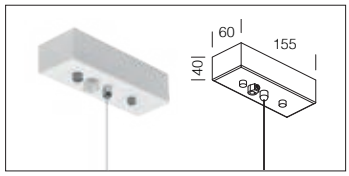

Suspensión electrificada con cable 3P	
plata	2200**3174**-00
blanco	2200**3190**-00
negro	2200**3130**-00
Incluye cable de acero (L = 100cm) con un dispositivo para el ajuste milimétrico y cable de alimentación. Carga máx.:20Kg.	

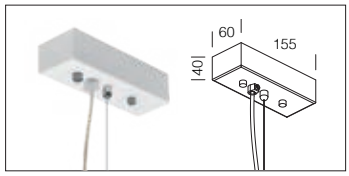

Conexión para suspensión	
acero	220**25611**-00
Permite la instalación en suspensión mediante tijas Ø 10 con un cable de acero acc. 3106-86/87-07. Existe la posibilidad del deslizamiento a lo largo del eje del carril. Carga máx. 20 Kg. con cable de acero y 30 Kg. con tijas.	

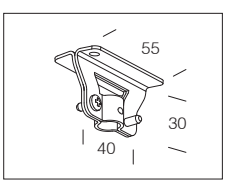

Suspensión simple con tijas	
plata	2200**3177**-00
blanco	2200**3117**-00
negro	2200**3137**-00
Incluye tijas. Carga máx.: 30Kg. Longitud 50cm - ø10 mm.	

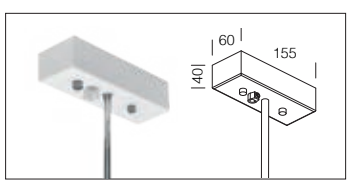

Conexión al techo	
acero	220**25610**-00
Dispositivo de fijación al techo o a la pared con posibilidad de deslizamiento a lo largo del eje del carril. Carga máx. 20 kg. cada 35 cm	

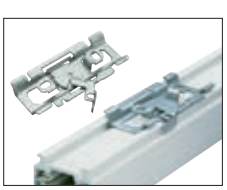

Suspensión electrificada con tijas	
plata	2200**3175**-00
blanco	2200**3116**-00
negro	2200**3136**-00
Incluye cable de alimentación y tijas. Longitud 50cm. Carga max.: 30Kg. ø10 mm.	

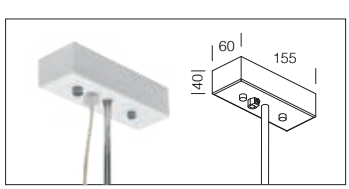






De policarbonato. Elemento ya ensamblado, de utilización inmediata. Permite la conexión eléctrica y mecánica. Se entrega con tres tapas de cierre y cable eléctrico.

Conexión lineal		
color	peso	código
blanco	0.20	220**25104**-00
gris		220**25111**-00
negro		220**25132**-00

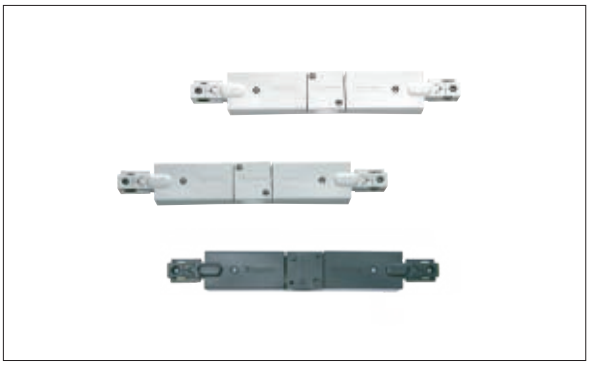
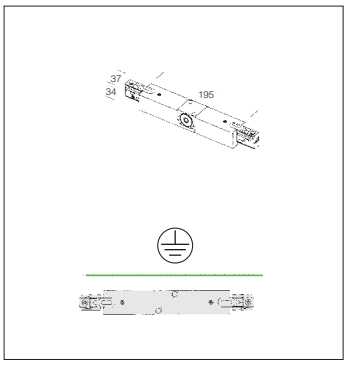

De policarbonato. Elemento ya ensamblado, de utilización inmediata. Permite la conexión eléctrica "interna" y mecánica, para la unión en "L". Se entrega con tres tapas de cierre y cable eléctrico.

Elemento de unión "L" interna		
color	peso	código
blanco	0.20	220**25106**-00
gris		220**25113**-00
negro		220**25134**-00

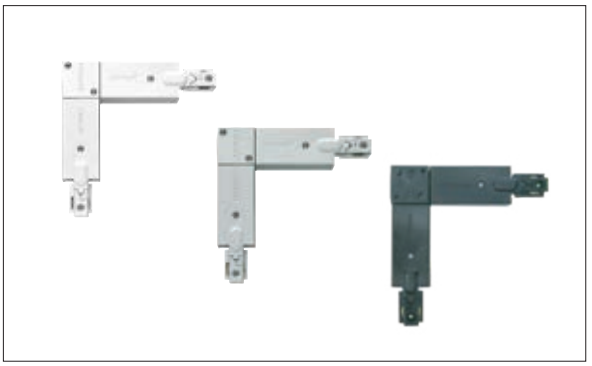
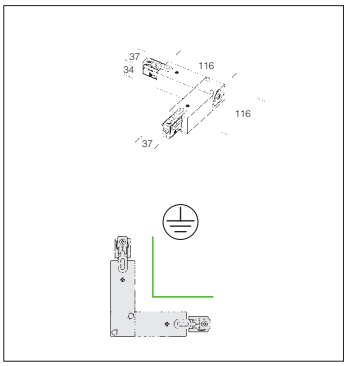

De policarbonato. Elemento ya ensamblado, de utilización inmediata. Permite la conexión eléctrica "externa" y mecánica, para la unión en "L". Se entrega con tres tapas de cierre y cable eléctrico.

Elemento de unión en "L" externa		
color	peso	código
blanco	0.20	220**25105**-00
gris		220**25112**-00
negro		220**25133**-00

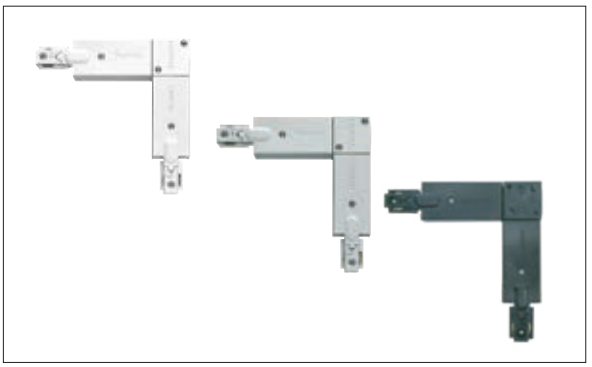
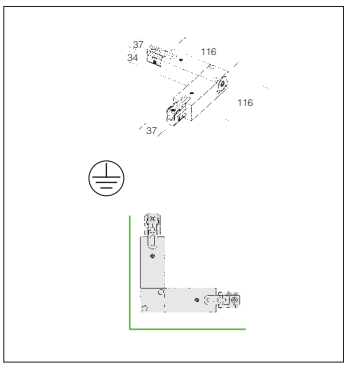

De policarbonato. Elemento ya ensamblado, de utilización inmediata. Permite la conexión eléctrica "en cruz" y mecánica. Se entrega con una tapa de cierre y cable eléctrico.

Conexión a "X"		
color	peso	código
blanco	0.40	220**25109**-00
gris		220**25116**-00
negro		220**25137**-00

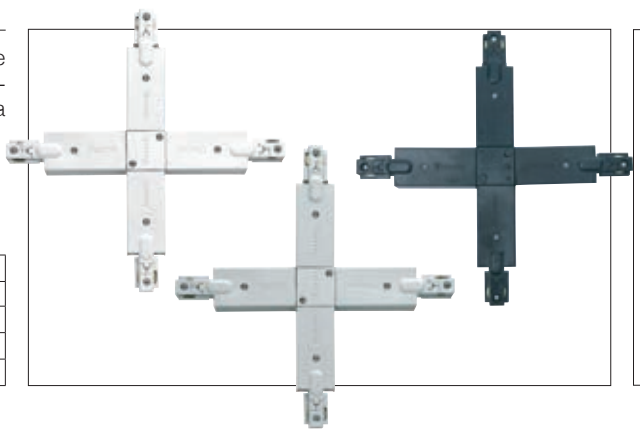
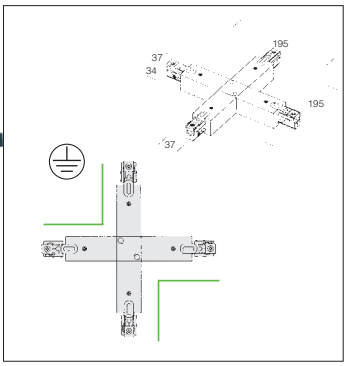





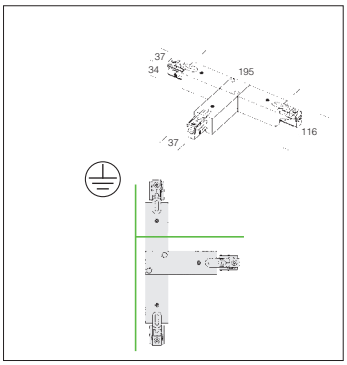

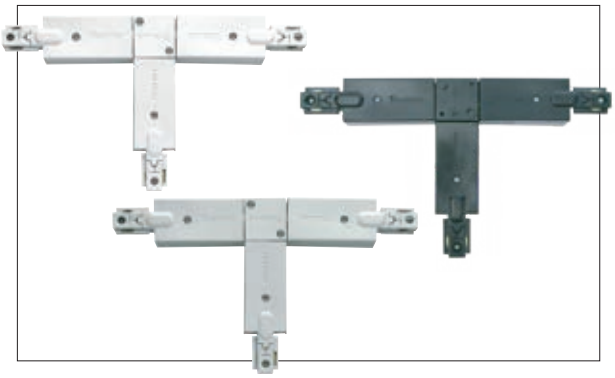

De policarbonato. Elemento ya ensamblado, de utilización inmediata. Permite la conexión eléctrica "izquierda" y mecánica para la unión en "T". Se entrega con dos tapas de cierre y cable eléctrico.

Conexión a "T" SX		
color	peso	código
blanco	0.30	220**25108**-00
gris		220**25115**-00
negro		220**25136**-00

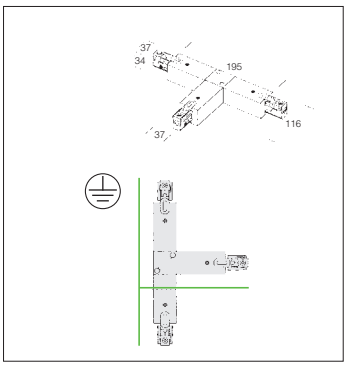

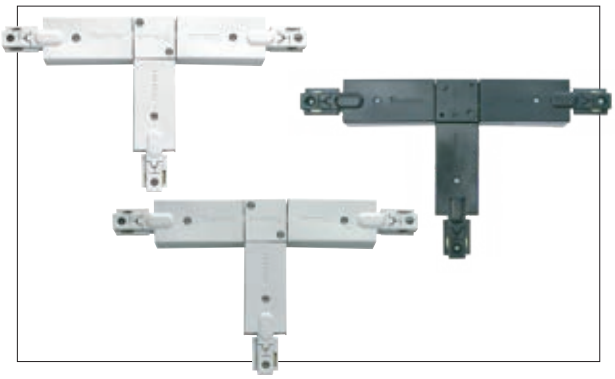

Elemento ya ensamblado, de utilización inmediata. Permite la conexión eléctrica "derecha" y mecánica, para la unión en "T". Se entrega con dos tapas de cierre y cable eléctrico.

Elemento de unión en "T" derecha		
color	peso	código
blanco	0.30	220**25107**-00
gris		220**25114**-00
negro		220**25135**-00

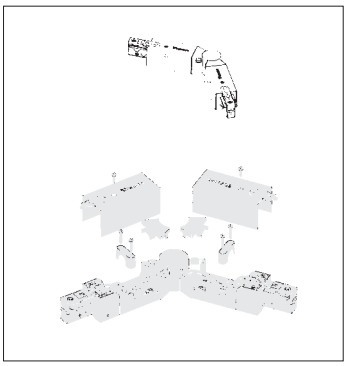

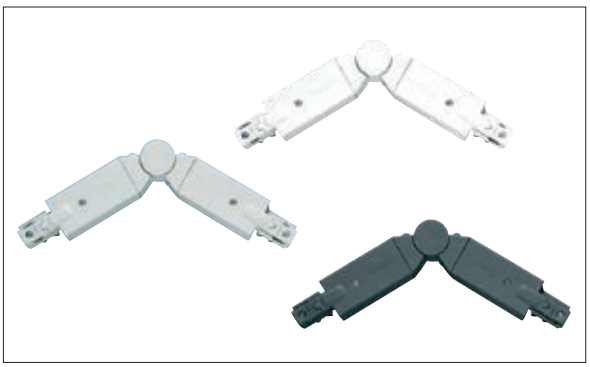

Permite la conexion eléctrica y la unión con ángulos variables.

Unión circular de 2 vías		
color	peso	código
blanco	0.20	220**25117**-00
gris		220**25171**-00
negro		220**25138**-00

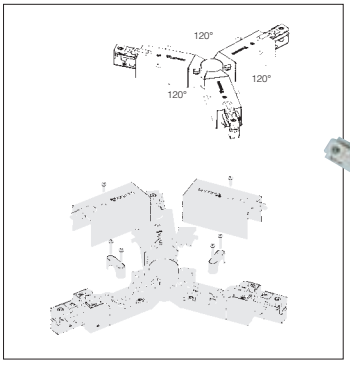

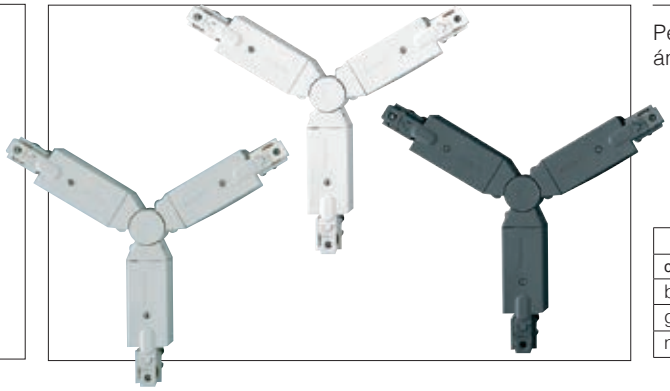

Permite la conexion eléctrica y la unión con ángulos fijos a 120°.

Unión circular de 3 vías		
color	peso	código
blanco	0.30	220**25118**-00
gris		220**25173**-00
negro		220**25139**-00



La iluminación de emergencia es uno de las herramientas indispensables para garantizar la seguridad en situaciones peligrosas. Cuando falta la luz, el apagón hace que la gente presente en un local se sienta incomoda, sobre todo en situaciones con muchas personas o en concomitancia con eventos catastróficos: aumentan los riesgos en contra de la incolumidad de las personas porque el malestar se trasforma fácilmente en pánico. Para garantizar la seguridad de las personas y permitir un alejamiento de los locales rápido y ordenado, es necesario un sistema de iluminación de emergencia eficiente, en caso de peligro. Si se realiza tal y como establecen las leyes y normativas en vigor, suministra la iluminación auxiliar necesaria para una señalización de seguridad correcta, y facilita la evacuación de los locales.

EM S.E.

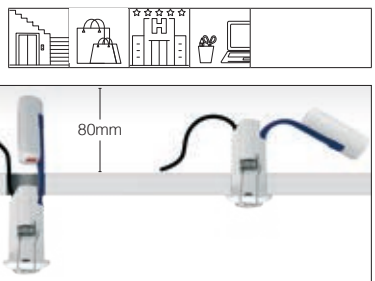

El alojamiento compacto con el driver integrado hace posible una solución de emergencia estética, incluso en espacios limitados.

Módulo LED para luz de emergencia, instalación directa en techos
- Juego completo de electrónica, módulo LED, disipador, óptica y acumulador
- Contiene una óptica multi-lentes click-in para la iluminación antipánico de vías de escape y puestos de control
- Función de luz de emergencia para prueba manual

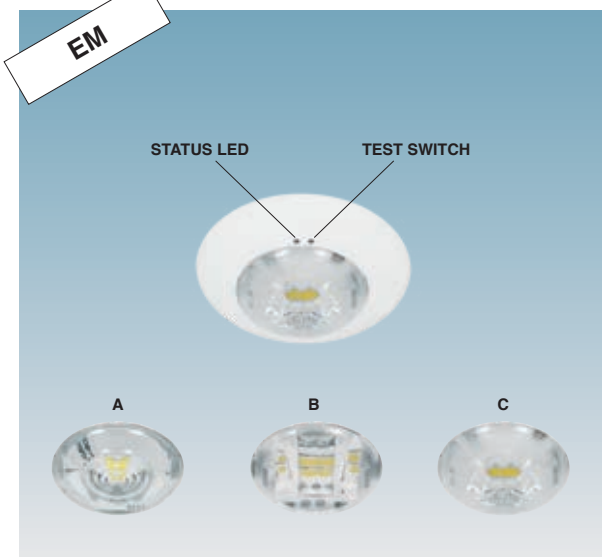

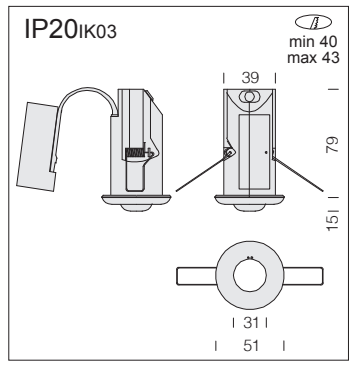

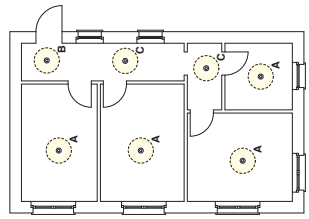

De serie están disponibles tres ópticas fácilmente intercambiables, que equipan el foco para:
A) iluminación antipánico
B) iluminación de las vías de escape
C) zonas de observación de alto riesgo

Emergency 1 B - Techos registrables

		CLD-E						
LED	color	peso	código	Tensión de entrada	Duración de descarga	Batería	W tot	K - CRI
LED	blanco	0.20	22**170901-31**	220-240V, 50Hz	3h	3,2V - 1500mA/h	**2**	6500K - CRI>80
Solución ideal para una amplia gama de construcciones del techo, con alturas libres reducidas de hasta 80 mm.								

EM S.E.





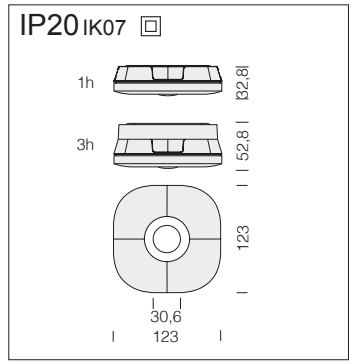

Emergency 2 B

		CLD-E						
LED	color	peso	código	Tensión de entrada	Duración de descarga	Batería	W tot	K - CRI
LED	blanco	0.20	22**170820**-00	220-240V, 50Hz	1h	2V - 126mA	**2**	6500K - CRI>80
			22**170820-31**	220-240V, 50Hz	3h	2V - 126mA	**2**	6500K - CRI>80

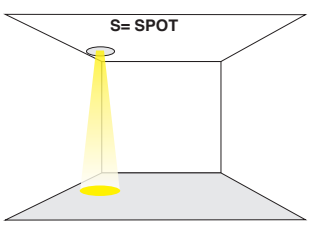

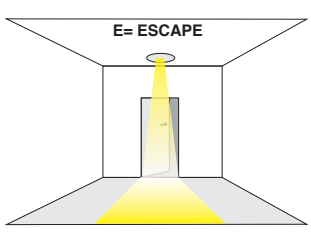

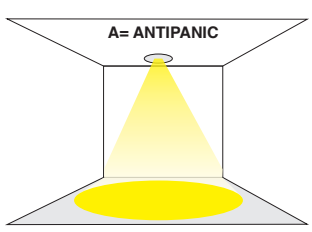

De serie están disponibles tres ópticas fácilmente intercambiables, que equipan el foco para:
S) spot
E) iluminación de las vías de escape
A) iluminación antipánico

Para interiores, para oficinas públicas o privadas, para áreas comerciales o industriales, Fosnova ofrece una amplia **GAMA DE SOLUCIONES PARA LA GESTIÓN DE LA LUZ** que contribuyen a aumentar el ahorro de energía, el confort visual y la seguridad.

SOLUCIONES LIGHTING INDOOR

SOLUCIÓN ELEMENTARY

Luminarias PLUG&PLAY con sensores incorporados:

ON/OFF



DIMM 0/10V - 1/10V



- Solución con sensores incorporados
- Sensores fijados sólidamente al cuerpo de iluminación y visibles
- Programación mediante APP o mando a distancia de los sensores o trimmer a bordo
- "PLUG&PLAY" ninguna diferencia de instalación con un producto sin atenuación de la luz
- No se requieren habilidades especiales por parte del instalador y el usuario final, ya que la configuración de las luminarias modifica autónomamente los niveles de iluminación

- No es necesario cableado adicional
- No hay controles centralizados
- Ninguna programación ni commissioning de personal técnico específico
- Ninguna comunicación a distancia

SOLUCIÓN MEDIUM

Soluciones CABLEADAS aplicables en luminarias regulables DALI:

PUSH DIMM



SENSOR DE PRESENCIA



SENSOR DE PRESENCIA



ALTURAS ELEVADAS

- El cuerpo de iluminación está equipado con un driver led DALI PUSH DIM
- Cableado adicional sencillo y posibilidad de utilizar un botón N.A. estándar civil

SOLUCIÓN ADVANCED

Soluciones INALÁMBRICAS con alto contenido tecnológico gestionables con APP:

BASIC DIM



CASAMBI



- Sistema con sensores inteligentes y alto nivel de automatización
- El uso de APP y software es fácil de gestionar y no requiere habilidades profesionales de especialistas (por ej. Ing. de Commissioning DALI o Software en general)
- Sensores incorporados o externos y, si se requiere más cableado, no implica circuitos complejos

SOLUCIÓN SMART (IoT)

Soluciones COMPLEJAS que requieren hardware y software para la gestión:





Solución **SMART**:
- Soluciones cableadas e inalámbricas
- Gestión del sistema con todas las luminarias y sensores en BUS (o éter) con posibilidad de gestión limitada pero extremadamente simple
- Posibilidad de configuración mediante app/móvil/tableta
- Adecuado para instalaciones medianas y pequeñas: complejidad variable, hasta situaciones que requieran la intervención de personal especializado
- Escalable

Solución **IoT**:
- Luminaria con inteligencia a bordo e infraestructura hardware con software para la telegestión



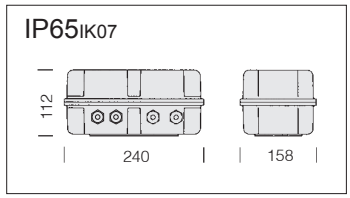

Para utilizar hasta un máximo de 12 focos FULLCOLOR con interfaz DMX

KIT 3 bis - Caja estanca con alimentador LED FULLCOLOR y interfaz DMX

potencia/W	h	color	código
60	1	negro	220**92051**-00

Caja IP65 con alimentador 48V 60W para FULLCOLOR Power LED - max 12 LED. Se suministra placa electrónica con controlador / interfaz DMX. Equipada con cuatro prensaestopas de 9/12mm de diám. ext.
Tras el vigésimo encendido acc. 22092051-00, utilizar acc. cód. 22092052-00.

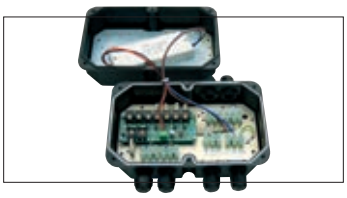

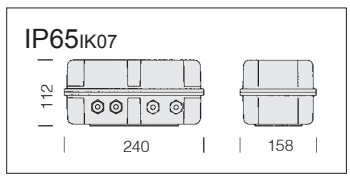

Amplificador/ remodulador de señal DMX

potencia/W	h	color	código
20	1	negro	220**92052**-00

Regenerador de señal DMX en caja estanca con alimentador 20W a 24V. Equipada con borne DMX de entrada y cuatro de salida. A utilizar tras el vigésimo acc. 92051 y tras el décimo KIT3.



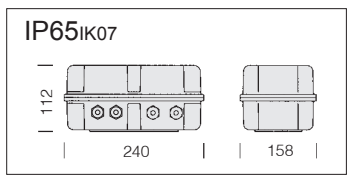

Caja estanca con alimentador LED FULLCOLOR y interfaz DMX

potencia/W	h	color	código
100	1	negro	220**92054**-00

Caja IP65 con alimentador 24V 100W para LED FULLCOLOR. Se suministra tarjeta electrónica con controlador / interfaz DMX. Equipada con 6 prensaestopas de 9/12mm de diámetro exterior. Tras el vigésimo acc. 2292054-00, utilizar el acc. cód. 22092052-00.

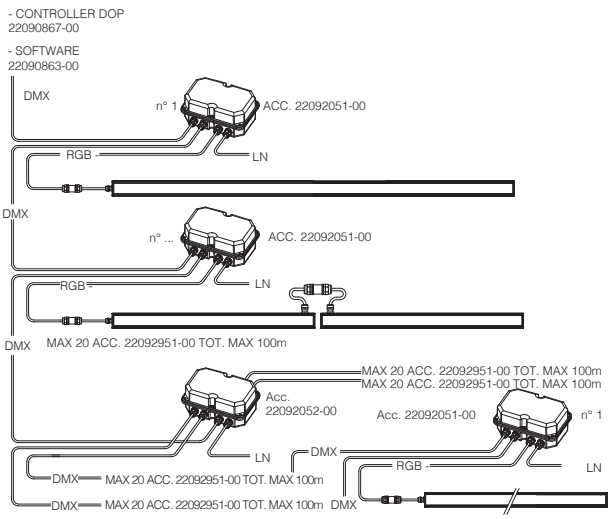

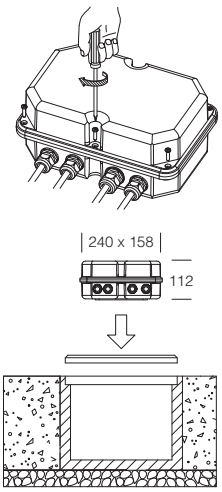

DMX: DOP Controller cod. 22090867-00 o alternativamente:
- cod. 220**90863**-00 **SOFTWARE DMX**
- cod. 220**90862**-00 **CAJA ESTANCA IP65 PARA CONTROLLER DMX**

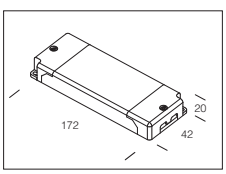

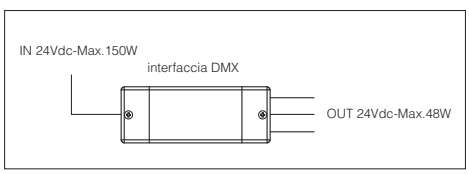

Controller DMX 24V dc

potencia/W	código
150W	220**90780**-00

DMX 24 VCC máx 48W/canal. Proporciona una potencia adecuada de energía de 24 VCC.

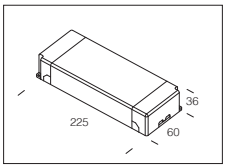

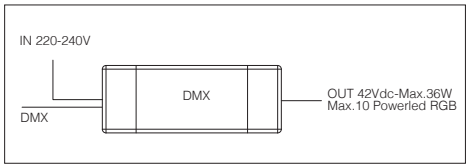

Interfaz DMX con alimentador

potencia/W	código
36W	220**90781**-00

Controller DMX 350mA/canal con alimentación integrada para un máx de 10 modulos FULLCOLOR. Respectar la conexión en serie.

Todos los productos Fosnova FULLCOLOR pueden utilizar la interfaz DMX con esta tecnología innovadora que, de hecho, es capaz de transformar las señales del protocolo estándar DMX en señales PWM. De esta manera, pueden conectarse hasta 20 INTERFACES DMX/FULLCOLOR a una central DMX. Para cada una de las interfaces del sistema es posible fijar la dirección específica gracias a un DIP-SWITCH normal y cada una de las unidades es capaz de controlar hasta 99 SLAVE. (véase el esquema).

Interfaz DMX

	código
Para el uso con módulos SLAVE 22090871-00.	220**90782**-00

Serie alimentador 350mADc 220-240V 50/60Hz					
Modelo	Potencia de salida nominal Max (W)	n°. LED*	peso (Kg)	Dimensión (mm) **B - H - L**	código
6W/350mA	**5,6W**	1-4	0,045	32 - 22 - 76	220**90832**-00
8W/350mA	**8,4W**	1-6	0,050	38 - 22 - 75	220**90894**-00
12W/350mA	**12W**	2-9	0,080	52 - 22 - 111	220**90886**-00
16,8W/350mA	**16,8W**	2-12	0,080	52 - 22 - 111	220**90837**-00
20W/350mA	**20W**	1-15	0,150	52 - 22 - 111	220**90880**-00
40W/350mA	**3x15W**	3x12..14	0,240	60 - 36 - 224	220**90899**-00
Serie alimentador 500mADc 220-240V 50/60Hz					
6W/500mA	**6W**	1-3	0,045	32 - 22 - 76	220**90883**-00
8W/500mA	**8W**	1-4	0,050	38 - 22 - 75	220**90895**-00
16,8W/500mA	**16,8W**	2-9	0,080	38 - 23 - 125	220**90890**-00
20W/500mA	**20W**	1-11	0,150	44 - 22 - 147	220**90881**-00
Serie alimentador 700mADc 220-240V 50/60Hz					
6W/700mA	**7,7W**	1-3	0,045	32 - 22 - 76	220**90884**-00
8W/700mA	**9,8W**	1-3	0,050	38 - 22 - 75	220**90896**-00
9W/700mA	**9W**	1	0,050	38 - 22 - 75	220**90835**-00
16,8W/700mA	**16,8W**	1-6	0,080	38 - 23 - 125	220**90891**-00
20W/700mA	**20W**	1-8	0,150	44 - 22 - 147	220**90882**-00
Serie alimentador 1ADc 220-240V 50/60Hz					
20W/1A	**20W**	1-6	0,150	40 - 25 - 165	220**90898**-00

IP20

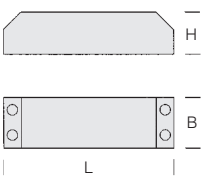

Version a corriente constante para Power LED
- Terminales de tornillo de 1,5 mm ²
- Protección del cortocircuito, sobrecarga, circuito abierto y térmica
- Alto rendimiento con la pérdida de calor mínimo y una fiabilidad absoluta
- El cumplimiento de EN61347-2-13-1 EN61347, EN62384, EN55015, EN61000-3-2, EN61547

*** Los valores indicativos**

Serie alimentador 12VDc 220-240V 50/60Hz					
Modelo	Potencia de salida nominal Max (W)	n°. LED*	peso (Kg)	Dimensión (mm) **B - H - L**	código
6W/12V	**6W**	-	0,045	32 - 22 - 76	220**90885**-00
8W/12V	**8,4W**	-	0,050	38 - 22 - 75	220**90897**-00
16,8W/12V	**16,8W**	-	0,080	38 - 23 - 125	220**90892**-00
20W/12V	**20W**	-	0,150	40 - 25 - 165	220**90838**-00
Serie alimentador 24VDc 220-240V 50/60Hz					
16,8W/24V	**16,8W**	-	0,080	38 - 23 - 125	220**90893**-00
20W/24V	**20W**	-	0,150	55 - 19 - 145	220**90839**-00
70W/24V	**70W**	-		60 - 35 - 225	220**92022**-00

Version a corriente constante para Power LED
- Terminales de tornillo de 1,5 mm ²
- Protección del cortocircuito, sobrecarga, circuito abierto y térmica
- Alto rendimiento con la pérdida de calor mínimo y una fiabilidad absoluta
- El cumplimiento de EN61347-2-13-1 EN61347, EN62384, EN55015, EN61000-3-2, EN61547

Driver IP67 para LED 24V	
potencia/W	código
220-240V 50-60Hz/24VDC 75W	220**92030**-00
220-240V 50-60Hz/24VDC 100W	220**92036**-00
220-240V 50-60Hz/24VDC 150W	220**92038**-00

Salida en tensión para alimentar MASTER/SLAVE versión 24V.

Cajetín estanco con alimentador LED 24V dimerable 1-10V / DALI		
potencia/W	color	código
220-240V 50-60Hz/24VDC 100W (1-10V)	negro	220**92081**-00
220-240V 50-60Hz/24VDC 100W (DALI)	negro	220**92081-1241**

Cajetín IP65 con alimentador 24V - 100W para LED 24V. Se suministra con interfaz dimerable 1-10V / DALI y con 4 prensaestopas 9/12mm de diam. exterior. Permite alimentar y regular 2 canales 50W máx. con un total de 100W.

Interfaz dimerable para LED		
Vin/Vout 24VDC 120W 1-10V	interfaz DIM 1-10V	220**90841**-00
Vin/Vout 24VDC 120W DALI	interfaz DIM DALI	220**90841-1241**

Alimentador dimerable para LED					
Modelo	Potencia de salida nominal Max (W)	Tipo de control	peso (Kg)	Dimensión (mm) **B - H - L**	código
ALD 8	**15W (IDC: 0.350 A)**	1-10V / PUSH	0.110	67-21-103	220**90837-12**
ALD 1	**16.8W (IDC: 0.350 A)** **16.8W (IDC: 0.500 A)** **16.8W (IDC: 0.700 A)** **16.8W (VDC: 24V)** **8.4W (VDC: 12V)**	DALI	0.050	51-26-155	220**90837-1241**
ALD 2	**15.0W (IDC: 0.350 A)** **25.0W (IDC: 0.700 A)** **22.0W (IDC: 0.500 A)** **20.0W (VDC: 24V)**	1-10V / PUSH	0.110	67-21-103	220**90840**-00
ALD 3	**25.0W (IDC: 0.350 A)** **35.0W (IDC: 0.500 A)** **50.0W (IDC: 0.700 A)** **50.0W (IDC: 1.050 A)**	1-10V / PUSH	0.150	67-22-125	220**90845-12**
ALD 4	**25.0W (IDC: 0.350 A)** **35.0W (IDC: 0.500 A)** **50.0W (IDC: 0.700 A)** **50.0W (IDC: 1.050 A)**	DALI	0.150	67-22-125	220**90845-1241**
ALD 5	**6.0W (IDC: 0.350 A)**	1-10V / PUSH	0.060	50-22-67	220**90849**-00
ALD 6	**18.0W (IDC: 0.700 A)**	1-10V	0.150	52-33-109	220**90834**-00
ALD 7	**35.0W (VDC: 24V)**	DALI / PUSH	0.150	43-30-195	220**90846**-00

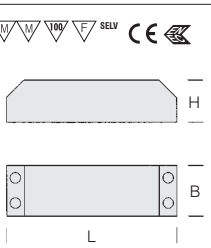

- Terminales de tornillo de 1,5 mm ²
- Protección del cortocircuito, sobrecarga, circuito abierto y térmica
- Alto rendimiento con la pérdida de calor mínimo y una fiabilidad absoluta
- El cumplimiento de EN61347-2-13-1 EN61347, EN62384, EN55015, EN61000-3-2, EN61547

Info - Pictogramas específicos

NUEVO PRODUCTOS

PERFORMANCE
Técnicas - Iluminación - Fotométrico

± 10% input VOLTAGE

La lámpara de LED puede funcionar a una tensión de entrada con un rango variable del ± 10 % del valor indicado.

EJEMPLO: LED GU10 SMD 6W		
Tensión de entrada		
AC100-240 V	±10% ↔	AC90-265 V

32 A — Capacidad máxima de los conductores del carril 32A

16 A — Capacidad máxima de los conductores del carril 16A

DIMM — Alimentación electrónica dimerable.

DIMM DIG — Alimentación electrónica digital regulable

PUSH DIG — Aparatos cableados con alimentador regulable digital PUSH DALI.

EM S.A. — Aparatos cableados circuito en emergencia permanente (iluminación + emergencia).

EM S.E. — Aparatos cableados circuito en emergencia no permanente (solo emergencia).

-0050 EM-EC — Luminaria fija, con alimentador que funciona a CA/CC, alimentado por un sistema de emergencia centralizado, es decir, que no está incorporado en la luminaria.

S — Aparato sin cableado + portalámparas

S+L — Aparato sin cableado + LED.

CLD — Alimentación electrónica 230/240V - 50/60Hz + LED

CLD-D — Alimentación electrónica regulable con dimmer 230/240V - 50/60Hz + LED

CLD D-DIG — Alimentación electrónica digital regulable con dimmer 230/240V - 50/60Hz (DALI) + LED

CLD DW (HCL) — Alimentación electrónica digital regulable con dimmer wireless - HCL

CLD-E — Alimentación electrónica 230/240V - 50/60Hz + emergencia + LED

CLD D-E — Alimentación electrónica regulable con dimmer 230/240V -50/60Hz + emergencia + LED.

CLD EC — Aparato con cableado de emergencia con alimentación centralizada.

En todo el catálogo se puede encontrar en algunos artículos, generalmente los más recientes, un número doble (subcódigo) al final del código tipico. Estos subcódigos indican el equipo del producto. Por lo tanto, es muy importante en la confección del pedido escribir todo el código y el subcódigo que tiene el siguiente significado:

Posibilidad de orientación sobre el eje horizontal en 0°

Posibilidad de orientación sobre el eje vertical en 0°

U.V. — Barnizado estabilizado a los rayos UV, anti-amarilleo. Aparato fabricado con materiales estabilizados.

Dimensión del orificio de empotrado.

Dimensión del orificio de empotrado.

El aparato, bajo ninguna circustancia, debe ser cubierto con material aislante.

Haz estrecho

Haz medio

Haz ancho

Haz extra-ancho

Haz asimétrico

Luz directa e indirecta simultáneamente

Aparatos para instalar sólo a la pared o cielo raso con base

Aparatos para instalar sobre carril en la pared; cielo raso o en suspensión

Aparatos para instalar en la pared; cielo raso o en suspensión

Superficie de un aparato con exposición al viento.

Temperatura mínima y maxima de funcionamiento. Solicitar a la sede las temperaturas específicas del producto.

Producto con material irrompible.

AMBIENTES MÉDICOS:
habitaciones, hospitalización, salas operatorias, ambulatorios, urgencias, crujías, salas asépticas.

ESCUELAS:
aulas, locales didácticos, salas de reunión.

OPEN SPACE:
oficinas, grandes áreas, ambientes públicos, salas de espera.

ARTE Y CULTURA:
cines, teatros, museos, galerías, iglesias, bibliotecas, auditorios, monumentos.

AMBIENTES COMUNES:
pasillos, hueco de escaleras, ascensores
UNI EN 12464.

CENTROS COMERCIALES:
tiendas en general, salas de exposición, vitrinas, supermercados, aeropuertos, fachadas de tiendas. UNI EN 12464.

LOCALES SECUNDARIOS:
salas de máquinas, cantinas, guardarropa, depósitos, garajes, vestuarios, cocinas

LOCALES GENERALES:
habitaciones, hoteles, viviendas, bares, restaurantes, comedores
UNI EN 12464

GRAN DISTRIBUCIÓN
centros comerciales, supermercados e hipermercados

GIMNASIOS,CUIDADO PERSONAL

LUGARES DE CULTO

BARCOS, YATES Y COMERCIAL DEL BARCO

HOTEL

PISCINAS

FACHADAS

ILUMINACIÓN CLÁSICA: deal para aplicaciones en centros de la ciudad.

ALMACENES: galpones, salas de almacén, depositós, produción, hangares. UNI EN 12464.

OFICINAS ESPECÍFICAS: oficina individual, salas de conferencia, centrales, oficinas con terminales de ordenador. UNI EN 12464.

OFICINAS CON TERMINALES DE ORDENADOR: ced, oficina de proyectación y para diseñadores, salas de reunión, bancos, locales con actividad de ordenador. UNI EN 12464

OFICINAS CON TERMINALES DE ORDENADOR con actividad de ordenador continuadas. UNI EN 12464. UNI EN 12464

-00= artículo básico
-08= artículo con cableado ELectrónico
-09= artículo con cableado ELectrónico+ EMergencia (1h)
-12= artículo con cableado DIMerable 1-10V
-15= artículo con encendidos independientes
-19= artículo con sensor de luz / presencia
-31= artículo con equipo de EMergencia (3h)
-39= artículo con LED 3000K
-68= artículo con LED 4000K
-88= version para empotrar en techos registrables de pladur
-89= artículo con tecnología HCL
-0024= artículo con tecnología Tunable White
-0050= artículo con cableado de emergencia con alimentación centralizada
-0072= artículo con cableado de emergencia con alimentación centralizada
-0092= artículo con multisensor integrado
-0928= artículo con LED 3000K + equipo de EMergencia (1h)
-1213= artículo con LED 4000K + cableado DIMerable
-1228= artículo con LED 3000K + cableado DIMerable
-1241= artículo con cableado DIMerable DALI
-1245= artículo con cableado DIMerable - PUSH DALI
-1928= artículo con LED 3000K + sensor de luz / presencia
-1957= artículo con sensor de luz / presencia + equipo deEMergencia (3h)
-3113= artículo con LED 4000K + equipo deEMergencia (3h)
-3128= artículo con LED 3000K + equipo deEMergencia (3h)
-3941= artículo con LED 3000K + cableado DIMerable DALI
-3945= artículo con LED 3000K + cableado PUSH DALI
-3957= artículo con LED 3000K + equipo de EMergencia (3h)
-6809= artículo con LED 4000K + equipo de EMergencia (1h)
-6841= artículo con LED 4000K + cableado DIMerable DALI

Versiones con LEDs dedicados a la categoría **FOOD** (*Red Meat, Marbled Meat, Fish, Bread & Pastries y Produce*)
-00000034 = BREAD **-00000035** = FRUIT/VEGETABLE **-00000036** = MEAT **-00000037** = FISH

International Protection
El prefijo IP seguido de dos cifras significativas indica la resistencia del aparato a la penetración de sólidos y líquidos. Grado de protección (publicación IEC 529).
1ª cifra: contra la penetración de cuerpos sólidos y el contacto con elementos bajo tensión.
2ª cifra: contra la penetración de líquidos.
3ª cifra: resistencia mecánica IK.

IP20 Protegido contra la penetración de cuerpos sólidos Ø > 12 mm y contra la lluvia

IP23 Protegido contra la penetración de cuerpos sólidos y contra la lluvia

IP40 Protegido contra la penetración de cuerpos sólidos Ø > 1 mm y no contra los líquidos.

IP43 Protegido contra la penetración de cuerpos sólidos Ø > 1 mm y contra la lluvia

IP44 Protegido contra la penetración de cuerpos sólidos Ø > 1 mm y contra agua rociada

IP54 Protegido contra la penetración del polvo y contra agua rociada

IP55 Protegido contra la penetración del polvo y contra los chorros de agua

IP65 Estanco a la penetración del polvo y protegido contra los chorros de agua

IP67 Estanco a la penetración del polvo y protegido contra los efectos de las inmersiones.

IK Protegido contra la energía de impacto.

GRADO DE PROTECCIÓN CONTRA LOS IMPACTOS MECÁNICOS		
clasificación según norma: **EN 50102 o NF C 20-015**		
Energía de robo	NF C 20-010	Tercera cifra de catalogo
IK	**J**	**IP**
00	0	0
01	0,15	-
02	0,20	1
03	0,35	-
04	0,50	3
05	0,70	-
06	1	-
07	2	5
08	5	-
-	6	7
09	10	-
10	20	9

PRODUCTOS IP65 de policarbonato tienen el grado de hermeticidad IP65/66; si se los instala en ambientes con temperaturas no superiores a 45°C. La exposición directa a los rayos solares conduce fácilmente a superar los 45°C menoscabando el grado de protección.Se aconseja, de todos modos, utilizarlos de manera adecuada sin alterar su calidad mecánica y de protección (IP65/66) y **no instalarlos sobre superficies sujetas a fuertes vibraciones, en exteriores sobre cables o jalones.** Para esos casos, utilizar los armazones estancos de acero.

Se oye hablar de seguridad fotobiológica en muchos casos. Esto es muy importante, dado que esta seguridad está determinada por la cantidad de radiaciones emitidas por todas las fuentes, con una longitud de onda comprendida entre 200 nm e 3000 nm. Si la exposición es excesiva, las raciaciones pueder sen dañosas para el hombre. La norma EN 62471 define una clasificación de las fuentes en grupos de riesgo.

RG0: luminarias sin riesgo fotobiológico según la Norma EN62471.

RG0 Ethr: luminarias sin riesgo fotobiológico según la Norma EN 62471 - IEC/TR 62778. Solicite al Departamento técnico Disano, si fuera necesario, la distancia desde el punto de observación.

RG1 (grupo de bajo riesgo): luminarias que no presentan riesgo debido a la limitación normal de la conducta de una persona a la exposición a una fuente luminosa.

El UGR (*unified glare rating*) es un índice unificado en campo internacional para evaluar el deslumbramiento directo que deriva del sistema de iluminación. La norma europea para la iluminación de los puestos de trabajo de interior **UNI-EN 12464-1** requiere un valor UGR específico para cada aplicación, comprendido entre **10 y 30**; **cuanto más bajo es el valor, menor es el deslumbramiento**.

Low Flicker: luminaria con parpadeo (flicker) muy reducido; luz uniforme para una seguridad visual mayor.

El índice de reproducción cromática o Color Rendering Index (**CRI**) indica en qué modo una fuente artificial es capaz de reproducir el color de un objetos iluminado por ella. Este varía en una escala de **0 a 100**, donde **0 representa el mínimo** y **100 indica el máximo**.

Posibilidad de gestionar el punto de suministro con sensores de presencia/luminosidad externos (ver capítulo *componentes técnicos*).

RADAR SENSOR integrado (subcódigo -19 con recargo): se trata de un sensor que captura los movimientos de una persona.

Posibilidad de gestionar el punto de suministro (DALI subcódigo -1241) mediante tecnología Casambi, un sistema avanzado de control domótico de la iluminación basada en Bluetooth Low Energy (BLE).

Luminaria disponible en versión Tunable White y HCL.

Para **Fosnova** la certificación del Sistema de Calidad (CSQ-IQNET) según la norma UNI EN ISO 9001:2015 representa una etapa importante en el recorrido de mejora de los procesos empresariales, que tiene como fin conseguir la satisfacción de sus clientes.

Indica que un producto puede circular con libertad dentro de la Unión Europea. Certifica que el producto responde a los requisitos esenciales de seguridad. Todos los productos Fosnova respetan las directivas de "compatibilidad electromagnética" (2014/30/EU) y "material eléctrico de baja tensión" (2014/35/EU).

Certificación de conformidad europea ENEC: reemplaza todas las homologaciones **normativas nacionales de la CEE**, en base a la Norma Europea EN60598.

ENEC certificación de conformidad europea:
EN FASE DE LA APROBACIÓN

Aprobación IMQ para aparato cableado. Todos los aparatos son conformes a las **normas italianas CEI** de seguridad en correspondencia a la norma EN60598.

Aparato con clase II (doble aislamiento). No necesita toma de tierra.

V.. VO: El material se apaga en 5" sin goteo
V2: El material se apaga en 25" (goteo permitido)

L..B.. **Duración y expectativas de vida LED**
El descenso del flujo del LED, definido como vida útil se representa con la sigla «L» (por ejemplo L70, que significa flujo al 70 %. El valor «B», seguido por un valor comprendido entre 10 y 50, indica la calidad del componente utilizado, define el porcentaje de ledes que, al pasar las horas, no mantiene las características declaradas.

La luminaria está equipada con un driver con DIP SWITCH integrado para el AJuste de la corriente de salida.

Aparatos con CCT switch de serie: mediante interruptores se puede seleccionar el color de luz de la luminaria.

Aparatos CCT/POWER switch de serie: mediante interruptores se puede seleccionar el color y la potencia total de la luminaria.

Aparatos POWER switch de serie: mediante interruptores se puede seleccionar la potencia total de la luminaria.

Indice analítico

Código Fosnova	unid. caja	página
22001491-00	1	160
22001492-00	1	160
22003106-00	1	403, 409
22003107-00	1	409
22003112-00	1	160, 263
22003113-00	1	263
22003116-00	1	409
22003117-00	1	403, 409
22003118-00	1	160, 403, 409
22003119-00	1	403, 409
22003120-00	1	160, 199, 263, 403
22003121-00	1	199, 227, 403
22003125-00	1	160, 263, 403
22003130-00	1	199, 227, 360, 361, 403, 409
22003135-00	1	403
22003136-00	1	409
22003137-00	1	403, 409
22003138-00	1	403, 409
22003139-00	1	403, 409
22003140-00	1	263
22003149-00	1	263
22003166-00	1	160, 199, 227, 230, 233, 263, 360, 361, 403, 409
22003171-00	1	160
22003174-00	1	160, 263, 409
22003175-00	1	409
22003176-00	1	160, 409
22003177-00	1	409
22003186-00	1	403, 409
22003187-00	1	409
22003190-00	1	160, 199, 263, 360, 361, 403, 409
22003265-00	1	264
22003410-00	1	263
22003411-00	1	160, 263
22004112-00	1	8, 10, 16, 18, 20, 24, 27, 28, 32, 34, 36, 38, 40, 44, 48, 50, 52, 56, 59, 60, 64, 66, 70, 73, 74, 77, 78, 81, 82, 90, 92, 94, 96, 99, 101, 103, 104, 112, 116, 118, 122, 124, 129, 130, 132, 134, 136, 138, 140, 143, 151, 160, 234
22005130-00	1	252, 253, 255, 386, 389, 390
22005131-00	1	252, 253, 255, 386, 389, 390
22005132-00	1	86
22005226-00	1	403
22011730-0072	1	226
22011730-3972	1	226
22011731-0072	1	226
22011731-3972	1	226
22012210-00	1	237
22012211-00	1	237
22012212-00	1	237
22012213-00	1	237
22012710-1241	1	321
22012711-1241	1	321
22012712-1241	1	321
22012713-1241	1	321
22012730-1241	1	321
22012731-1241	1	321
22012732-1241	1	321
22012733-1241	1	321
22013070-00	1	231
22013070-1241	1	231
22013070-68	1	231
22013070-6841	1	231
22013071-00	1	231
22013071-1241	1	231
22013071-68	1	231
22013071-6841	1	231
22013072-00	1	231
22013072-1241	1	231
22013072-68	1	231
22013072-6841	1	231
22013073-00	1	231
22013073-1241	1	231
22013073-68	1	231
22013073-6841	1	231
22013074-00	1	231
22013074-1241	1	231
22013074-68	1	231
22013074-6841	1	231
22013075-00	1	231
22013075-1241	1	231
22013075-68	1	231
22013075-6841	1	231
22013076-00	1	231
22013076-1241	1	231
22013076-68	1	231
22013076-6841	1	231
22013077-00	1	231
22013077-1241	1	231
22013077-68	1	231
22013077-6841	1	231
22013078-00	1	233
22013078-1241	1	233
22013078-68	1	233
22013078-6841	1	233
22013079-00	1	233
22013079-1241	1	233
22013079-68	1	233
22013079-6841	1	233
22013310-00	1	402
22013313-00	1	402
22013330-00	1	402
22013333-00	1	402
22013610-00	1	234
22013610-1241	1	234
22013611-00	1	234
22013611-1241	1	234
22013612-00	1	234
22013612-1241	1	234
22013710-00	1	235
22013710-68	1	235
22013711-00	1	235
22013711-68	1	235
22015011-00	1	408
22015031-00	1	408
22015071-00	1	408
22015072-00	1	408
22015112-00	1	408
22015132-00	1	408
22015172-00	1	408
22015173-00	1	408
22015213-00	1	408
22015233-00	1	408
22015273-00	1	408
22015274-00	1	408
22015374-00	1	408
22015375-00	1	408
22020510-00	1	407
22020511-00	1	407
22020512-00	1	407
22020513-00	1	407
22020514-00	1	407
22022870-00	1	263
22022890-00	1	263
22023031-00	1	409
22023032-00	1	403, 409
22023316-00	1	403, 409
22023317-00	1	403, 409
22023336-00	1	403, 409
22023337-00	1	403, 409
22024301-00	1	151
22025102-00	1	408
22025104-00	1	410
22025105-00	1	410
22025106-00	1	410
22025107-00	1	411
22025108-00	1	411
22025110-00	1	408
22025111-00	1	410
22025112-00	1	410
22025113-00	1	410
22025114-00	1	411
22025115-00	1	411
22025117-00	1	411
22025118-00	1	411
22025131-00	1	408
22025132-00	1	410
22025133-00	1	410
22025134-00	1	410
22025135-00	1	411
22025136-00	1	411
22025138-00	1	411
22025139-00	1	411
22025171-00	1	411
22025173-00	1	411
22025404-00	1	408
22025410-00	1	408
22025435-00	1	408
22025505-00	1	409
22025510-00	1	409
22025515-00	1	409
22025533-00	1	409
22025536-00	1	409
22025572-00	1	409
22025610-00	1	409
22025611-00	1	403, 409
22025820-00	1	244, 246, 248
22025821-00	1	244, 246, 248
22025822-00	1	244, 246, 248
22025843-00	1	199
22025844-00	1	227
22025844-33	1	227
22025877-00	1	199
22025879-00	1	227
22025961-00	1	230, 233
22025979-00	1	230, 233
22026218-00	1	404
22026218-09	1	404
22026238-00	1	404
22026238-09	1	404
22026290-00	1	405, 407
22026291-00	1	405
22026571-00	1	403
22026572-00	1	407
22026610-00	1	404
22026610-09	1	404
22026611-00	1	404
22026611-09	1	404
22026612-00	1	404
22026612-09	1	404
22026613-00	1	405
22026613-09	1	405
22026614-00	1	405
22026614-09	1	405
22026615-00	1	405
22026615-09	1	405
22026616-00	1	405
22026616-09	1	405
22026617-00	1	405
22026617-09	1	405
22026618-00	1	405
22026618-09	1	405
22026619-00	1	403
22026630-00	1	404
22026630-09	1	404
22026631-00	1	404
22026631-09	1	404
22026632-00	1	404
22026632-09	1	404
22026633-00	1	405
22026633-09	1	405
22026634-00	1	405
22026634-09	1	405
22026635-00	1	405
22026635-09	1	405
22026636-00	1	405
22026636-09	1	405
22026637-00	1	405
22026637-09	1	405
22026638-00	1	405
22026638-09	1	405
22026710-00	1	404
22026710-09	1	404
22026711-00	1	404
22026711-09	1	404

Código Fosnova	unid. caja	página
22026730-00	1	404
22026730-09	1	404
22026731-00	1	404
22026731-09	1	404
22026810-00	1	405
22026810-09	1	405
22026811-00	1	407
22026830-00	1	405
22026830-09	1	405
22026960-00	1	160
22027130-00	1	297, 298
22027131-00	1	297, 298
22028010-00	1	199
22028030-00	1	199
22028031-00	1	227
22028212-00	1	241, 243
22028213-00	1	241, 243
22028301-00	1	245
22028302-00	1	245
22028303-00	1	245
22028304-00	1	245
22028305-00	1	245
22028306-00	1	245
22028308-00	1	245
22028309-00	1	245
22028320-00	1	245
22028321-00	1	245
22028412-00	1	245, 247, 249
22028510-00	1	249
22028511-00	1	249
22028513-00	1	247
22028514-00	1	247
22028515-00	1	247
22028610-00	1	249
22028611-00	1	247
22028612-00	1	247
22028613-00	1	247
22028614-00	1	249
22028615-00	1	249
22028616-00	1	247
22028618-00	1	247
22028619-00	1	247
22029020-00	1	78, 80, 90, 94, 116, 130, 136
22029026-00	1	78, 80, 90, 94, 116, 130, 136
22029060-00	1	78, 80, 90, 94, 116, 130, 136
22029070-00	1	78, 80, 90, 94, 116, 130, 136
22029080-00	1	78, 80, 90, 94, 116, 130, 136
22031630-00	1	108
22031631-00	1	108
22031632-00	1	108
22032030-00	1	109
22032130-00	1	109
22032131-00	1	109
22032210-00	1	110
22032211-00	1	110
22032212-00	1	110
22032310-00	1	111
22032311-00	1	111
22032312-00	1	111
22032313-00	1	111
22033030-00	1	275
22033031-00	1	275
22033130-00	1	275
22033131-00	1	275
22033132-00	1	275
22035310-00	1	280
22035310-39	1	280
22035311-00	1	281
22035311-39	1	281
22035330-00	1	280
22035330-39	1	280
22035331-00	1	281
22035331-39	1	281
22035370-00	1	280
22035370-39	1	280
22035371-00	1	281
22035371-39	1	281
22035410-00	1	280
22035410-39	1	280
22035411-00	1	281
22035411-39	1	281
22035430-00	1	280
22035430-39	1	280
22035431-00	1	281
22035431-39	1	281
22035470-00	1	280
22035470-39	1	280
22035471-00	1	281
22035471-39	1	281
22036010-00	1	271
22036110-00	1	271
22036210-00	1	270
22036310-00	1	272
22036430-00	1	273
22036530-00	1	276
22036630-00	1	276
22036730-00	1	277
22036731-00	1	277
22036830-00	1	274
22036930-00	1	277
22040810-00	1	375
22040810-68	1	375
22040812-00	1	375
22040812-68	1	375
22040814-00	1	375
22040814-68	1	375
22040816-00	1	375
22040816-68	1	375
22040830-00	1	375
22040830-68	1	375
22040832-00	1	375
22040832-68	1	375
22040834-00	1	375
22040834-68	1	375
22040836-00	1	375
22040836-68	1	375
22040910-1241	1	317
22040910-6841	1	317
22040911-1241	1	317
22040911-6841	1	317
22040912-1241	1	317
22040912-6841	1	317
22040913-1241	1	317
22040913-6841	1	317
22040930-1241	1	317
22040930-6841	1	317
22040931-1241	1	317
22040931-6841	1	317
22040932-1241	1	317
22040932-6841	1	317
22040933-1241	1	317
22040933-6841	1	317
22042410-00	1	295
22042410-0050	1	295
22042410-09	1	295
22042410-19	1	295
22042411-00	1	295
22042411-0050	1	295
22042411-09	1	295
22042411-19	1	295
22042412-00	1	295
22042412-0050	1	295
22042412-09	1	295
22042412-19	1	295
22042413-00	1	295
22042413-0050	1	295
22042413-09	1	295
22042413-19	1	295
22042414-1957	1	294
22042510-00	1	287
22042511-00	1	287
22042512-00	1	287
22042512-19	1	287
22042513-00	1	287
22042513-19	1	287
22042514-00	1	287
22042514-19	1	287
22042515-00	1	287
22042515-19	1	287
22042516-00	1	289
22042516-19	1	289
22042517-00	1	289
22042517-19	1	289
22042518-00	1	289
22042518-19	1	289
22042613-00	1	289
22042613-19	1	289
22042710-00	1	293
22042710-0050	1	293
22042710-09	1	293
22042710-0928	1	293
22042710-19573000	1	293
22042710-1241	1	293
22042710-19	1	293
22042710-1928	1	293
22042710-1957	1	293
22042710-31	1	293
22042710-3128	1	293
22042710-39	1	293
22042710-3941	1	293
22042710-3950	1	293
22042711-00	1	293
22042711-0050	1	293
22042711-09	1	293
22042711-0928	1	293
22042711-1241	1	293
22042711-19	1	293
22042711-1928	1	293
22042711-31	1	293
22042711-3128	1	293
22042711-39	1	293
22042711-3941	1	293
22042711-3950	1	293
22042810-00	1	291
22042810-39	1	291
22042811-00	1	291
22042811-39	1	291
22042812-00	1	291
22042812-39	1	291
22042910-00	1	291
22042910-39	1	291
22042911-00	1	291
22042911-39	1	291
22042912-00	1	291
22042912-39	1	291
22043310-00	1	376
22043310-68	1	376
22043312-00	1	376
22043312-68	1	376
22043314-00	1	376
22043314-68	1	376
22043330-00	1	376
22043330-68	1	376
22043332-00	1	376
22043332-68	1	376
22043334-00	1	376
22043334-68	1	376
22043410-00	1	377
22043410-68	1	377
22043412-00	1	377
22043412-68	1	377
22043414-00	1	377
22043414-68	1	377
22043430-00	1	377
22043430-68	1	377
22043432-00	1	377
22043432-68	1	377
22043434-00	1	377
22043434-68	1	377
22044010-00	1	381
22044011-00	1	383
22044012-00	1	383
22044013-00	1	381
22044014-00	1	380
22044015-00	1	380
22044030-00	1	381

Indice analítico

Código Fosnova	unid. caja	página
22044031-00	1	383
22044032-00	1	383
22044033-00	1	381
22044034-00	1	380
22044035-00	1	380
22044110-1241	1	316
22044111-1241	1	316
22044112-1241	1	316
22044113-1241	1	317
22044130-1241	1	316
22044131-1241	1	316
22044132-1241	1	316
22044133-1241	1	317
22045010-1241	1	318
22045030-1241	1	318
22046010-00	1	286
22046110-00	1	286
22046210-00	1	282
22046311-00	1	283
22046312-00	1	283
22046313-00	1	283
22046410-00	1	285
22046411-00	1	285
22047010-00	1	70
22047010-1241	1	70
22047011-00	1	74
22047012-00	1	74
22047030-00	1	70
22047030-1241	1	70
22047031-00	1	74
22047032-00	1	74
22047110-00	1	70
22047110-1241	1	70
22047111-00	1	71
22047112-00	1	73
22047112-1241	1	73
22047113-00	1	75
22047114-00	1	75
22047115-00	1	71
22047115-1241	1	71
22047130-00	1	70
22047130-1241	1	70
22047131-00	1	71
22047132-00	1	73
22047132-1241	1	73
22047133-00	1	75
22047134-00	1	75
22047135-00	1	71
22047135-1241	1	71
22047210-00	1	73
22047210-1241	1	73
22047230-00	1	73
22047230-1241	1	73
22047310-00	1	72
22047330-00	1	72
22061410-00	1	91
22061470-00	1	91
22061801-00	1	105
22061801-68	1	105
22061802-00	1	105
22061802-68	1	105
22061804-00	1	104
22061804-68	1	104
22061808-00	1	100
22061809-00	1	102
22061810-00	1	101
22061810-68	1	101
22061811-00	1	101
22061811-68	1	101
22061813-00	1	102
22061813-68	1	102
22061814-00	1	103
22061814-68	1	103
22061818-00	1	100
22061818-68	1	100
22061819-00	1	103
22061819-68	1	103
22062410-00	1	64
22063212-00	1	99
22063213-00	1	98
22063233-00	1	99
22063234-00	1	98
22063264-00	1	99
22063271-00	1	99
22063291-00	1	99
22065510-00	1	92
22065510-12	1	92
22065511-00	1	92
22065511-12	1	92
22065512-00	1	92
22065512-12	1	92
22065513-00	1	92
22065513-12	1	92
22065514-00	1	92
22065514-12	1	92
22065515-00	1	92
22065515-12	1	92
22065530-00	1	92
22065530-12	1	92
22065531-00	1	92
22065531-12	1	92
22065532-00	1	92
22065532-12	1	92
22065533-00	1	92
22065533-12	1	92
22065534-00	1	92
22065534-12	1	92
22065535-00	1	92
22065535-12	1	92
22065610-00	1	40
22065610-39	1	40
22065612-00	1	36
22065612-1241	1	36
22065612-39	1	36
22065612-3941	1	36
22065613-00	1	37
22065613-1241	1	37
22065613-39	1	37
22065613-3941	1	37
22065614-00	1	40
22065614-39	1	40
22065615-00	1	41
22065615-39	1	41
22065616-00	1	37
22065616-09	1	37
22065616-0928	1	37
22065616-1241	1	37
22065616-39	1	37
22065616-3941	1	37
22065617-00	1	41
22065617-39	1	41
22065618-00	1	37
22065618-09	1	37
22065618-0928	1	37
22065618-1241	1	37
22065618-39	1	37
22065618-3941	1	37
22065710-00	1	38
22065710-39	1	38
22065712-00	1	36
22065712-1241	1	36
22065712-39	1	36
22065712-3941	1	36
22065713-00	1	37
22065713-1241	1	37
22065713-39	1	37
22065713-3941	1	37
22065714-00	1	39
22065714-39	1	39
22065716-00	1	37
22065716-09	1	37
22065716-0928	1	37
22065716-1241	1	37
22065716-39	1	37
22065716-3941	1	37
22065717-00	1	39
22065717-39	1	39
22065810-00	1	93
22065810-12	1	93
22065811-00	1	93
22065811-12	1	93
22065812-00	1	93
22065812-12	1	93
22065813-00	1	93
22065813-12	1	93
22065814-00	1	93
22065814-12	1	93
22065815-00	1	93
22065815-12	1	93
22065830-00	1	93
22065830-12	1	93
22065831-00	1	93
22065831-12	1	93
22065832-00	1	93
22065832-12	1	93
22065833-00	1	93
22065833-12	1	93
22065834-00	1	93
22065834-12	1	93
22065835-00	1	93
22065835-12	1	93
22066301-00	1	92
22066301-12	1	92
22066318-00	1	92
22066318-12	1	92
22066319-00	1	92
22066319-12	1	92
22066335-00	1	92
22066335-12	1	92
22066336-00	1	92
22066336-12	1	92
22066339-00	1	92
22066339-12	1	92
22066615-00	1	93
22066615-12	1	93
22066616-00	1	93
22066616-12	1	93
22066617-00	1	93
22066617-12	1	93
22066635-00	1	93
22066635-12	1	93
22066636-00	1	93
22066636-12	1	93
22066637-00	1	93
22066637-12	1	93
22066717-00	1	91
22066777-00	1	91
22067210-00	1	86
22067213-00	1	65
22067214-00	1	65
22067230-00	1	86
22067260-00	1	86
22067270-00	1	86
22067310-00	1	86
22067330-00	1	86
22067370-00	1	86
22067460-00	1	87
22067510-00	1	87
22067710-00	1	88
22067712-00	1	88
22067730-00	1	88
22067732-00	1	88
22067910-00	1	89
22067912-00	1	89
22067930-00	1	89
22067932-00	1	89
22068110-00	1	99
22068115-00	1	99
22068130-00	1	99
22068135-00	1	99
22068160-00	1	99
22068165-00	1	99
22068170-00	1	99
22068175-00	1	99
22068190-00	1	99
22068195-00	1	99
22068310-00	1	97
22068311-12	1	97
22068315-00	1	97
22068330-00	1	97

Código Fosnova	unid. caja	página
22068331-12	1	97
22068335-00	1	97
22068360-00	1	97
22068361-12	1	97
22068365-00	1	97
22068370-00	1	97
22068371-12	1	97
22068375-00	1	97
22068390-00	1	97
22068391-12	1	97
22068395-00	1	97
22068413-00	1	94
22068433-39	1	94
22068513-00	1	95
22068613-00	1	95
22068715-00	1	96
22070210-00	1	258
22070211-00	1	258
22070310-00	1	259
22070410-00	1	259
22071010-00	1	256
22071010-1241	1	256
22071010-68	1	256
22071010-6841	1	256
22071070-00	1	256
22071070-1241	1	256
22071070-68	1	256
22071070-6841	1	256
22071110-00	1	257
22071110-1241	1	257
22071110-68	1	257
22071110-6841	1	257
22071170-00	1	257
22071170-1241	1	257
22071170-68	1	257
22071170-6841	1	257
22071210-00	1	257
22071210-1241	1	257
22071210-68	1	257
22071210-6841	1	257
22071270-00	1	257
22071270-1241	1	257
22071270-68	1	257
22071270-6841	1	257
22071710-68	1	257
22071770-68	1	257
22072110-00	1	360
22072110-68	1	360
22072111-00	1	360
22072111-68	1	360
22072112-00	1	360
22072112-68	1	360
22072130-00	1	360
22072130-68	1	360
22072131-00	1	360
22072131-68	1	360
22072132-00	1	360
22072132-68	1	360
22072210-00	1	361
22072210-68	1	361
22072211-00	1	361
22072211-68	1	361
22072212-00	1	361
22072212-68	1	361
22072230-00	1	361
22072230-68	1	361
22072231-00	1	361
22072231-68	1	361
22072232-00	1	361
22072232-68	1	361
22073110-00	1	14
22073111-00	1	14
22073112-00	1	14
22073113-00	1	14
22073210-00	1	14
22073211-00	1	14
22073212-00	1	14
22073213-00	1	14
22073310-00	1	15
22073311-00	1	15
22073312-00	1	15
22073313-00	1	15
22073410-00	1	15
22073411-00	1	15
22073412-00	1	15
22073413-00	1	15
22082610-00	1	77
22082610-68	1	77
22082611-00	1	80
22082613-00	1	79
22082615-00	1	82
22082633-00	1	79
22082635-00	1	82
22082660-00	1	80
22082663-00	1	79
22082670-00	1	77
22082670-68	1	77
22082710-00	1	77
22082710-68	1	77
22082713-00	1	79
22082715-00	1	83
22082716-00	1	83
22082733-00	1	79
22082735-00	1	83
22082736-00	1	83
22082760-39	1	79
22082770-00	1	77
22082770-68	1	77
22082815-00	1	83
22082816-00	1	83
22082835-00	1	83
22082836-00	1	83
22083001-00	1	35
22083001-1241	1	35
22083002-00	1	35
22083002-1241	1	35
22083101-00	1	34
22083101-1241	1	34
22084410-00	1	66
22084411-00	1	66
22084413-00	1	67
22084415-00	1	66
22084416-00	1	66
22084418-00	1	67
22084511-73	1	279
22084513-00	1	279
22084514-00	1	279
22084533-00	1	279
22084534-00	1	279
22084710-00	1	66
22084711-00	1	66
22084811-00	1	269
22084832-00	1	269
22085710-00	1	273
22085910-00	1	45
22085910-39	1	45
22085912-00	1	45
22085912-39	1	45
22085930-00	1	45
22085930-39	1	45
22085932-00	1	45
22085932-39	1	45
22087808-00	1	44
22087808-39	1	44
22087809-00	1	44
22087809-39	1	44
22087831-00	1	44
22087831-39	1	44
22087832-00	1	44
22087832-39	1	44
22090210-1241	1	241, 243
22090215-1241	1	241, 243
22090218-00	1	241, 243
22090235-00	1	241, 243
22090235-1241	1	241, 243
22090240-1241	1	244
22090241-1241	1	244
22090242-1241	1	244
22090243-1241	1	244
22090244-1241	1	244
22090245-1241	1	244
22090260-00	1	241, 243
22090260-1241	1	241, 243
22090296-00	1	241, 243
22090701-00	1	405
22090723-00	1	235
22090723-1241	1	235
22090724-00	1	235
22090724-1241	1	235
22090731-00	1	405
22090750-00	1	244
22090751-00	1	244
22090752-00	1	244
22090753-00	1	244
22090754-00	1	244
22090755-00	1	244
22090756-00	1	244
22090757-1241	1	244
22090758-1241	1	244
22090780-00	1	414
22090781-00	1	414
22090782-00	1	414
22090812-00	1	127
22090813-1241	1	127
22090832-00	1	415
22090834-00	1	415
22090835-00	1	415
22090837-00	1	415
22090837-12	1	415
22090837-1241	1	415
22090838-00	1	415
22090839-00	1	415
22090840-00	1	415
22090841-00	1	415
22090841-1241	1	415
22090845-12	1	415
22090845-1241	1	415
22090846-00	1	415
22090849-00	1	415
22090862-00	1	414
22090863-00	1	414
22090867-00	1	414
22090871-00	1	414
22090880-00	1	415
22090881-00	1	415
22090882-00	1	415
22090883-00	1	415
22090884-00	1	415
22090885-00	1	415
22090886-00	1	415
22090890-00	1	415
22090891-00	1	415
22090892-00	1	415
22090893-00	1	415
22090894-00	1	415
22090895-00	1	415
22090896-00	1	415
22090897-00	1	415
22090898-00	1	415
22090899-00	1	415
22091412-00	1	197
22091412-09	1	197
22091412-1241	1	197
22091432-00	1	197
22091432-09	1	197
22091432-1241	1	197
22091610-00	1	388
22091630-00	1	388
22091670-00	1	388
22092019-00	1	322
22092019-00	1	329
22092022-00	1	415
22092030-00	1	246, 248, 415
22092030-1241	1	246, 248
22092036-00	1	230, 246, 248, 415
22092036-1241	1	246, 248
22092038-00	1	230, 246, 248, 415
22092038-1241	1	246, 248
22092051-00	1	414
22092052-00	1	414

Indice analítico

Código Fosnova	unid. caja	página
22092054-00	1	414
22092055-00	1	230
22092057-00	1	233
22092081-00	1	415
22092081-1241	1	415
22092091-00	1	248
22092092-00	1	322, 329
22092093-00	1	248
22092100-00	1	329
22092610-00	1	388
22092630-00	1	388
22092670-00	1	388
22092772-00	1	297, 298
22093011-00	1	24
22093012-00	1	24
22093014-00	1	24
22093015-00	1	24
22093017-00	1	24
22093018-00	1	24
22093030-00	1	24
22093031-00	1	24
22093032-00	1	24
22093033-00	1	24
22093034-00	1	24
22093035-00	1	24
22093036-00	1	24
22093037-00	1	24
22093038-00	1	24
22093110-00	1	8, 10
22093111-00	1	8, 10
22093112-00	1	8, 10
22093130-00	1	8, 10
22093131-00	1	8, 10
22093132-00	1	8, 10
22093133-00	1	8, 10
22093134-00	1	8, 10
22093135-00	1	8, 10
22093170-00	1	8, 10
22093171-00	1	8, 10
22093172-00	1	8, 10
22093173-00	1	10
22093174-00	1	10
22093175-00	1	10
22093190-00	1	8
22093191-00	1	8
22093192-00	1	8
22093910-00	1	329
22093930-00	1	329
22095130-00	1	78, 86, 90
22096015-00	1	20, 21, 27, 28, 29, 38, 39, 40, 41, 44, 45, 48, 49, 50, 51, 52, 53, 65, 78, 80, 82, 83, 87, 88, 89, 92, 93, 94, 95, 100, 101, 102, 103, 105, 112, 114, 115, 116, 117, 118, 119, 123, 124, 125, 130, 131, 132, 133, 134, 135, 136, 137, 138, 139, 141
22096033-00	1	20, 21, 27, 28, 29, 38, 39, 40, 41, 44, 45, 48, 49, 50, 51, 52, 53, 65, 78, 80, 82, 83, 87, 88, 89, 92, 93, 94, 95, 100, 101, 102, 103, 105, 112, 114, 115, 116, 117, 118, 119, 123, 124, 125, 130, 131, 132, 133, 134, 135, 136, 137, 138, 139, 141
22096035-00	1	8, 9, 10, 11, 16, 17, 18, 19, 24, 25, 32, 33, 34, 35, 56, 57, 66, 67, 143, 145, 146, 147, 148, 149, 154, 155, 156, 157, 158, 159
22096037-00	1	8, 9, 10, 11, 16, 17, 18, 19, 24, 25, 32, 33, 34, 35, 56, 57, 66, 67, 143, 145, 146, 147, 148, 149, 154, 155, 156, 157, 158, 159
22096038-00	1	60
22097001-00	1	160
22097002-00	1	160
22097003-00	1	151
22097004-00	1	151
22097005-00	1	151
22097010-00	1	151, 160
22097014-00	1	151, 160
22097015-00	1	151, 160
22099031-00	1	300
22099041-00	1	147
22103010-00	1	337
22103011-00	1	337
22103014-00	1	337
22103015-00	1	337
22103030-00	1	337
22103031-00	1	337
22103034-00	1	337
22103035-00	1	337
22103218-1241	1	319
22103238-1241	1	319
22103311-00	1	332
22103311-39	1	332
22103611-00	1	333
22103611-39	1	333
22103710-00	1	334
22103710-39	1	334
22103711-00	1	334
22103711-39	1	334
22103712-00	1	334
22103712-39	1	334
22103713-1241	1	319
22103733-1241	1	319
22104310-00	1	392
22104311-00	1	392
22104330-00	1	392
22104331-00	1	392
22104410-00	1	393
22104411-00	1	393
22104430-00	1	393
22104431-00	1	393
22104510-00	1	393
22104511-00	1	393
22104530-00	1	393
22104531-00	1	393
22105115-00	1	136
22105135-00	1	130
22105215-00	1	137
22105235-00	1	131
22105315-00	1	137
22105335-00	1	131
22106410-00	1	364
22106410-68	1	364
22106411-00	1	364
22106411-68	1	364
22106412-00	1	364
22106412-68	1	364
22106430-00	1	364
22106430-68	1	364
22106431-00	1	364
22106431-68	1	364
22106432-00	1	364
22106432-68	1	364
22106510-00	1	365
22106510-68	1	365
22106511-00	1	365
22106511-68	1	365
22106512-00	1	365
22106512-68	1	365
22106530-00	1	365
22106530-68	1	365
22106531-00	1	365
22106532-00	1	365
22106532-68	1	365
22106610-00	1	366
22106610-68	1	366
22106611-00	1	366
22106611-68	1	366
22106612-00	1	366
22106612-68	1	366
22106630-00	1	366
22106630-68	1	366
22106631-00	1	366
22106631-68	1	366
22106632-00	1	366
22106632-68	1	366
22106710-00	1	367
22106710-68	1	367
22106711-00	1	367
22106711-68	1	367
22106712-00	1	367
22106712-68	1	367
22106730-00	1	367
22106730-68	1	367
22106731-00	1	367
22106731-68	1	367
22106732-00	1	367
22106732-68	1	367
22106810-00	1	368
22106810-68	1	368
22106811-00	1	368
22106811-68	1	368
22106812-00	1	368
22106812-68	1	368
22106830-00	1	368
22106830-68	1	368
22106831-00	1	368
22106831-68	1	368
22106832-00	1	368
22106832-68	1	368
22106910-00	1	369
22106910-68	1	369
22106911-00	1	369
22106911-68	1	369
22106912-00	1	369
22106912-68	1	369
22106930-00	1	369
22106930-68	1	369
22106931-00	1	369
22106931-68	1	369
22106932-00	1	369
22106932-68	1	369
22107110-00	1	138
22107110-1241	1	138
22107111-00	1	138
22107111-1241	1	138
22107112-00	1	138
22107112-1241	1	138
22107113-00	1	138
22107113-1241	1	138
22107114-00	1	138
22107114-1241	1	138
22107115-00	1	138
22107115-1241	1	138
22107130-00	1	132
22107130-1241	1	132
22107131-00	1	132
22107131-1241	1	132
22107132-00	1	132
22107132-1241	1	132
22107133-00	1	132
22107133-1241	1	132
22107134-00	1	132
22107134-1241	1	132
22107135-00	1	132
22107135-1241	1	132
22107210-00	1	139
22107210-1241	1	139
22107211-00	1	139
22107211-1241	1	139
22107212-00	1	139
22107212-1241	1	139
22107213-00	1	139
22107213-1241	1	139
22107214-00	1	139
22107214-1241	1	139
22107215-00	1	139
22107215-1241	1	139
22107230-00	1	133
22107230-1241	1	133
22107231-00	1	133
22107231-1241	1	133
22107232-00	1	133
22107232-1241	1	133

Código Fosnova	unid. caja	página
22107233-00	1	133
22107233-1241	1	133
22107234-00	1	133
22107234-1241	1	133
22107235-00	1	133
22107235-1241	1	133
22107310-00	1	139
22107310-1241	1	139
22107311-00	1	139
22107311-1241	1	139
22107312-00	1	139
22107312-1241	1	139
22107313-00	1	139
22107313-1241	1	139
22107314-00	1	139
22107314-1241	1	139
22107315-00	1	139
22107315-1241	1	139
22107330-00	1	133
22107330-1241	1	133
22107331-00	1	133
22107331-1241	1	133
22107332-00	1	133
22107332-1241	1	133
22107333-00	1	133
22107333-1241	1	133
22107334-00	1	133
22107334-1241	1	133
22107335-00	1	133
22107335-1241	1	133
22108210-00	1	349
22108210-68	1	349
22108230-00	1	349
22108230-68	1	349
22108270-00	1	349
22108270-68	1	349
22108310-00	1	344
22108310-68	1	344
22108312-00	1	344
22108312-68	1	344
22108313-00	1	344
22108313-68	1	344
22108330-00	1	344
22108330-68	1	344
22108332-00	1	344
22108332-68	1	344
22108333-00	1	344
22108333-68	1	344
22108410-00	1	343
22108410-68	1	343
22108430-00	1	343
22108430-68	1	343
22108510-00	1	340
22108510-68	1	340
22108512-00	1	340
22108512-68	1	340
22108513-00	1	340
22108513-68	1	340
22108530-00	1	340
22108530-68	1	340
22108532-00	1	340
22108532-68	1	340
22108533-00	1	340
22108533-68	1	340
22108610-00	1	348
22108610-68	1	348
22108630-00	1	348
22108630-68	1	348
22108710-00	1	353
22108710-68	1	353
22108711-00	1	353
22108711-68	1	353
22108712-00	1	353
22108712-68	1	353
22108713-1241	1	314
22108713-6841	1	314
22108714-1241	1	314
22108714-6841	1	314
22108715-1241	1	314
22108715-6841	1	314
22108730-00	1	353
22108730-68	1	353
22108731-00	1	353
22108731-68	1	353
22108732-00	1	353
22108732-68	1	353
22108733-1241	1	314
22108733-6841	1	314
22108734-1241	1	314
22108734-6841	1	314
22108735-1241	1	314
22108735-6841	1	314
22108810-00	1	355
22108810-68	1	355
22108811-00	1	355
22108811-68	1	355
22108812-00	1	355
22108812-68	1	355
22108813-1241	1	315
22108813-6841	1	315
22108814-1241	1	315
22108814-6841	1	315
22108815-1241	1	315
22108815-6841	1	315
22108830-00	1	355
22108830-68	1	355
22108831-00	1	355
22108831-68	1	355
22108832-00	1	355
22108832-68	1	355
22108833-1241	1	315
22108833-6841	1	315
22108834-1241	1	315
22108834-6841	1	315
22108835-1241	1	315
22108835-6841	1	315
22109010-00	1	352
22109010-68	1	352
22109011-00	1	352
22109011-68	1	352
22109012-00	1	352
22109012-68	1	352
22109030-00	1	352
22109030-68	1	352
22109031-00	1	352
22109031-68	1	352
22109032-00	1	352
22109032-68	1	352
22109110-00	1	354
22109110-68	1	354
22109111-00	1	354
22109111-68	1	354
22109112-00	1	354
22109112-68	1	354
22109130-00	1	354
22109130-68	1	354
22109131-00	1	354
22109131-68	1	354
22109132-00	1	354
22109132-68	1	354
22109210-00	1	356
22109210-68	1	356
22109211-00	1	356
22109211-68	1	356
22109212-00	1	356
22109212-68	1	356
22109230-00	1	356
22109230-68	1	356
22109231-00	1	356
22109231-68	1	356
22109232-00	1	356
22109232-68	1	356
22109310-00	1	357
22109310-68	1	357
22109311-00	1	357
22109311-68	1	357
22109312-00	1	357
22109312-68	1	357
22109330-00	1	357
22109330-68	1	357
22109331-00	1	357
22109331-68	1	357
22109332-00	1	357
22109332-68	1	357
22109410-1241	1	314
22109410-6841	1	314
22109411-1241	1	314
22109411-6841	1	314
22109412-1241	1	314
22109412-6841	1	314
22109430-1241	1	314
22109430-6841	1	314
22109431-1241	1	314
22109431-6841	1	314
22109432-1241	1	314
22109432-6841	1	314
22109510-1241	1	315
22109510-6841	1	315
22109511-1241	1	315
22109511-6841	1	315
22109512-1241	1	315
22109512-6841	1	315
22109530-1241	1	315
22109530-6841	1	315
22109531-1241	1	315
22109531-6841	1	315
22109532-1241	1	315
22109532-6841	1	315
22109610-00	1	370
22109610-68	1	370
22109611-00	1	370
22109611-68	1	370
22109612-00	1	370
22109612-68	1	370
22109630-00	1	370
22109630-68	1	370
22109631-00	1	370
22109631-68	1	370
22109632-00	1	370
22109632-68	1	370
22109710-00	1	371
22109710-68	1	371
22109711-00	1	371
22109711-68	1	371
22109712-00	1	371
22109712-68	1	371
22109730-00	1	371
22109730-68	1	371
22109731-00	1	371
22109731-68	1	371
22109732-00	1	371
22109732-68	1	371
22111110-00	1	140
22111110-1241	1	140
22111111-00	1	140
22111111-1241	1	140
22111112-00	1	140
22111112-1241	1	140
22111113-00	1	140
22111113-1241	1	140
22111114-00	1	140
22111114-1241	1	140
22111115-00	1	140
22111115-1241	1	140
22111130-00	1	134
22111130-1241	1	134
22111131-00	1	134
22111131-1241	1	134
22111132-00	1	134
22111132-1241	1	134
22111133-00	1	134
22111133-1241	1	134
22111134-00	1	134
22111134-1241	1	134
22111135-00	1	134
22111135-1241	1	134
22111210-00	1	141
22111210-1241	1	141
22111211-00	1	141
22111211-1241	1	141

Código Fosnova	unid. caja	página
22111212-00	1	141
22111212-1241	1	141
22111213-00	1	141
22111213-1241	1	141
22111214-00	1	141
22111214-1241	1	141
22111215-00	1	141
22111215-1241	1	141
22111230-00	1	135
22111230-1241	1	135
22111231-00	1	135
22111231-1241	1	135
22111232-00	1	135
22111232-1241	1	135
22111233-00	1	135
22111233-1241	1	135
22111234-00	1	135
22111234-1241	1	135
22111235-00	1	135
22111235-1241	1	135
22111310-00	1	141
22111310-1241	1	141
22111311-00	1	141
22111311-1241	1	141
22111312-00	1	141
22111312-1241	1	141
22111313-00	1	141
22111313-1241	1	141
22111314-00	1	141
22111314-1241	1	141
22111315-00	1	141
22111315-1241	1	141
22111330-00	1	135
22111330-1241	1	135
22111331-00	1	135
22111331-1241	1	135
22111332-00	1	135
22111332-1241	1	135
22111333-00	1	135
22111333-1241	1	135
22111334-00	1	135
22111334-1241	1	135
22111335-00	1	135
22111335-1241	1	135
22130310-00	1	16
22130311-00	1	16
22130312-00	1	16
22130313-00	1	16
22130410-00	1	17
22130411-00	1	17
22130412-00	1	17
22130413-00	1	17
22130510-00	1	18
22130511-00	1	18
22130512-00	1	18
22130513-00	1	18
22130610-00	1	19
22130611-00	1	19
22130612-00	1	19
22130613-00	1	19
22150210-00	1	149
22150210-39	1	149
22150211-00	1	148
22150310-00	1	147
22150310-0024	1	150
22150310-19	1	147
22150310-39	1	147
22150310-89	1	150
22150311-00	1	145
22150313-00	1	146
22150410-00	1	147
22150410-39	1	147
22150413-00	1	146
22150610-00	1	145
22150710-00	1	149
22150710-39	1	149
22150711-00	1	148
22150810-00	1	149
22150810-39	1	149
22150811-00	1	147
22150811-39	1	147
22152577-00	1	33
22152577-39	1	33
22152578-00	1	33
22152578-39	1	33
22152972-00	1	32
22152972-39	1	32
22152973-00	1	32
22152973-39	1	32
22159510-00	1	60
22159511-00	1	60
22159512-00	1	60
22159513-00	1	60
22159514-00	1	60
22159515-00	1	61
22159516-00	1	60
22159516-39	1	60
22159517-00	1	61
22159518-00	1	61
22160811-00	1	28
22160811-39	1	28
22160911-00	1	28
22160911-39	1	28
22161010-00	1	27
22161010-39	1	27
22161011-00	1	29
22161011-39	1	29
22161110-00	1	27
22161110-39	1	27
22161111-00	1	29
22161111-39	1	29
22161610-00	1	116
22161710-00	1	117
22161711-00	1	117
22161810-00	1	118
22161910-00	1	118
22161911-00	1	119
22161912-00	1	119
22163013-00	1	24
22163113-00	1	25
22163213-00	1	25
22163510-00	1	8
22163530-00	1	10
22163610-00	1	9
22163630-00	1	11
22163710-00	1	9
22163730-00	1	11
22168010-00	1	113
22168030-00	1	113
22168110-00	1	114
22168130-00	1	114
22168210-00	1	115
22168230-00	1	115
22168310-00	1	115
22168330-00	1	115
22168410-00	1	114
22168430-00	1	114
22168510-00	1	113
22168511-00	1	113
22168530-00	1	113
22169310-00	1	62
22169311-00	1	62
22169313-00	1	62
22169314-00	1	62
22169315-00	1	62
22169315-68	1	62
22169410-00	1	63
22169411-00	1	63
22169413-00	1	63
22169414-00	1	63
22169415-00	1	63
22169415-68	1	63
22169510-00	1	59
22169510-39	1	59
22169610-00	1	59
22169610-39	1	59
22170820-00	1	412
22170820-31	1	412
22170901-31	1	412
22172201-00	1	57
22172201-39	1	57
22172202-00	1	57
22172202-39	1	57
22172314-00	1	56
22172314-39	1	56
22172515-00	1	56
22172515-39	1	56
22173710-00	1	48
22173710-39	1	48
22173711-00	1	49
22173711-39	1	49
22173712-00	1	49
22173712-39	1	49
22173713-00	1	50
22173713-39	1	50
22173714-00	1	51
22173714-39	1	51
22173716-00	1	51
22173716-39	1	51
22175610-00	1	52
22175611-00	1	52
22175710-00	1	52
22175711-00	1	52
22175810-00	1	53
22175811-00	1	53
22175910-00	1	53
22175911-00	1	53
22176410-00	1	20
22176411-00	1	20
22176510-00	1	21
22176511-00	1	21
22176710-00	1	21
22176711-00	1	21
22178271-00	1	309
22178271-0083	1	309
22178271-09	1	309
22178271-19	1	309
22178271-39	1	309
22178272-00	1	309
22178272-0083	1	309
22178272-09	1	309
22178272-19	1	309
22178272-39	1	309
22178370-00	1	309
22178370-09	1	309
22178370-19	1	309
22178371-00	1	309
22178371-0083	1	309
22178371-09	1	309
22178371-19	1	309
22178371-39	1	309
22178372-00	1	309
22178372-0083	1	309
22178372-09	1	309
22178372-19	1	309
22178372-39	1	309
22178470-00	1	308
22178470-0072	1	308
22178471-00	1	308
22178471-0072	1	308
22178472-00	1	308
22178472-0072	1	308
22180710-00	1	81
22180810-00	1	81
22182011-00	1	267
22182071-00	1	267
22182273-00	1	267
22182814-00	1	262
22182814-09	1	262
22182814-0928	1	262
22182814-1241	1	262
22182814-39	1	262
22182814-3941	1	262
22182815-00	1	262
22182818-00	1	262
22182818-09	1	262
22182818-0928	1	262
22182818-1241	1	262
22182818-39	1	262
22182818-3941	1	262

Código Fosnova	unid. caja	página
22183710-00	1	266
22183710-1241	1	266
22183810-00	1	266
22183810-1241	1	266
22183910-00	1	266
22183910-1241	1	266
22183910-94	1	266
22184301-00	1	155
22184301-39	1	155
22184371-00	1	154
22184371-0083	1	154
22184373-00	1	154
22184418-00	1	143
22184419-00	1	143
22184802-00	1	157
22184802-39	1	157
22184806-00	1	158
22184806-1241	1	158
22184807-00	1	159
22184810-00	1	156
22184810-1241	1	156
22184811-00	1	156
22184811-1241	1	156
22184812-00	1	158
22184812-1241	1	158
22185203-00	1	158
22185203-1241	1	158
22185204-00	1	155
22185204-39	1	155
22185205-00	1	157
22185205-39	1	157
22185207-00	1	159
22185210-00	1	156
22185210-1241	1	156
22185211-00	1	156
22185211-1241	1	156
22185212-00	1	158
22185212-1241	1	158
22185216-00	1	154
22185810-00	1	143
22185810-12	1	143
22185811-00	1	143
22185811-12	1	143
22186810-00	1	164
22186910-00	1	165
22187010-00	1	165
22187110-00	1	161
22190101-00	1	122
22190101-39	1	122
22190102-00	1	122
22190102-39	1	122
22190103-00	1	123
22190103-39	1	123
22190105-00	1	123
22190105-39	1	123
22190108-00	1	124
22190108-39	1	124
22190109-22	1	124
22190109-29	1	124
22190109-3931	1	124
22190109-3932	1	124
22190110-00	1	123
22190110-39	1	123
22190114-00	1	124
22190114-39	1	124
22190115-00	1	123
22190115-39	1	123
22190116-00	1	124
22190116-39	1	124
22190117-00	1	124
22190117-39	1	124
22190138-22	1	125
22190138-29	1	125
22190138-3931	1	125
22190138-3932	1	125
22190139-00	1	125
22190139-39	1	125
22190205-00	1	124
22190205-39	1	124
22190214-00	1	125
22190214-39	1	125
22190216-00	1	125
22190216-39	1	125
22190217-00	1	125
22190217-39	1	125
22190235-00	1	125
22190235-39	1	125
22202410-00	1	358
22202410-68	1	358
22202411-00	1	358
22202411-68	1	358
22202412-00	1	358
22202412-68	1	358
22202430-00	1	358
22202430-68	1	358
22202431-00	1	358
22202431-68	1	358
22202432-00	1	358
22202432-68	1	358
22202510-00	1	359
22202510-68	1	359
22202511-00	1	359
22202511-68	1	359
22202512-00	1	359
22202512-68	1	359
22202530-00	1	359
22202530-68	1	359
22202531-00	1	359
22202531-68	1	359
22202532-00	1	359
22202532-68	1	359
22203010-00	1	337
22203011-00	1	337
22203014-00	1	337
22203015-00	1	337
22203030-00	1	337
22203031-00	1	337
22203034-00	1	337
22203035-00	1	337
22203310-00	1	332
22203310-39	1	332
22203610-00	1	333
22203610-39	1	333
22203710-00	1	335
22203710-39	1	335
22203711-00	1	335
22203711-39	1	335
22203712-00	1	335
22203712-39	1	335
22208210-00	1	349
22208210-68	1	349
22208230-00	1	349
22208230-68	1	349
22208270-00	1	349
22208270-68	1	349
22208310-00	1	345
22208310-68	1	345
22208312-00	1	345
22208312-68	1	345
22208313-00	1	345
22208313-68	1	345
22208330-00	1	345
22208330-68	1	345
22208332-00	1	345
22208332-68	1	345
22208333-00	1	345
22208333-68	1	345
22208410-00	1	343
22208410-68	1	343
22208430-00	1	343
22208430-68	1	343
22208510-00	1	341
22208510-68	1	341
22208512-00	1	341
22208512-68	1	341
22208513-00	1	341
22208513-68	1	341
22208530-00	1	341
22208530-68	1	341
22208532-00	1	341
22208532-68	1	341
22208533-00	1	341
22208533-68	1	341
22208610-00	1	348
22208610-68	1	348
22208630-00	1	348
22208630-68	1	348
22212710-00	1	264
22212712-00	1	264
22212910-00	1	264
22212911-00	1	264
22224515-00	1	261
22244010-00	1	374
22244010-68	1	374
22244030-00	1	374
22244030-68	1	374
22301130-00	1	398
22301130-39	1	398
22301131-00	1	398
22301131-1241	1	398
22301131-39	1	398
22301131-3941	1	398
22301230-00	1	399
22301230-39	1	399
22301231-00	1	399
22301231-1241	1	399
22301231-39	1	399
22301231-3941	1	399
22301330-00	1	399
22301330-39	1	399
22301331-00	1	399
22301331-1241	1	399
22301331-39	1	399
22301331-3941	1	399
22301430-00	1	400
22301430-1241	1	400
22301430-39	1	400
22301430-3941	1	400
22301431-00	1	400
22301431-1241	1	400
22301431-39	1	400
22301431-3941	1	400
22301530-00	1	401
22301530-39	1	401
22301531-00	1	401
22301531-1241	1	401
22301531-39	1	401
22301531-3941	1	401
22301630-00	1	401
22301630-39	1	401
22301631-00	1	401
22301631-1241	1	401
22301631-39	1	401
22301631-3941	1	401
22302001-00	1	182
22302001-1241	1	182
22302002-00	1	182
22302002-1241	1	182
22302003-00	1	182
22302003-1241	1	182
22302004-00	1	182
22302004-1241	1	182
22302005-00	1	182
22302005-1241	1	182
22302006-00	1	183
22302007-00	1	183
22302008-00	1	183
22302008-1241	1	183
22302009-00	1	183
22302009-1241	1	183
22302010-00	1	183
22302010-1241	1	183
22302011-00	1	183
22302011-1241	1	183
22302012-00	1	183
22302012-1241	1	183
22302030-00	1	183
22302030-1241	1	183
22302031-00	1	183
22302031-1241	1	183

Código Fosnova	unid. caja	página
22302032-00	1	183
22302032-1241	1	183
22302033-00	1	182
22302033-1241	1	182
22302034-00	1	182
22302034-1241	1	182
22302035-00	1	182
22302035-1241	1	182
22302036-00	1	183
22302037-00	1	183
22302038-00	1	183
22302038-1241	1	183
22302039-00	1	183
22302039-1241	1	183
22302101-00	1	186
22302101-0024	1	200
22302101-1241	1	186
22302101-89	1	201
22302102-00	1	186
22302102-0024	1	200
22302102-1241	1	186
22302102-89	1	201
22302103-00	1	186
22302103-1241	1	186
22302104-00	1	186
22302104-1241	1	186
22302104-39	1	186
22302104-3941	1	186
22302105-00	1	186
22302105-0024	1	200
22302105-1241	1	186
22302105-39	1	186
22302105-3941	1	186
22302105-89	1	201
22302106-00	1	186
22302106-1241	1	186
22302106-39	1	186
22302106-3941	1	186
22302107-00	1	187
22302107-39	1	187
22302108-00	1	187
22302108-39	1	187
22302109-00	1	187
22302109-39	1	187
22302110-00	1	187
22302110-1241	1	187
22302111-00	1	187
22302111-0024	1	200
22302111-1241	1	187
22302111-89	1	201
22302112-00	1	187
22302112-1241	1	187
22302113-00	1	187
22302113-1241	1	187
22302130-00	1	187
22302130-1241	1	187
22302131-00	1	187
22302131-0024	1	200
22302131-1241	1	187
22302131-89	1	201
22302132-00	1	187
22302132-1241	1	187
22302133-00	1	187
22302133-1241	1	187
22302134-00	1	186
22302134-1241	1	186
22302134-39	1	186
22302134-3941	1	186
22302135-00	1	186
22302135-0024	1	200
22302135-1241	1	186
22302135-39	1	186
22302135-3941	1	186
22302135-89	1	201
22302136-00	1	186
22302136-1241	1	186
22302136-39	1	186
22302136-3941	1	186
22302137-00	1	187
22302137-39	1	187
22302138-00	1	187
22302138-39	1	187
22302139-00	1	187
22302139-39	1	187
22302201-00	1	188
22302201-0024	1	202
22302201-1241	1	188
22302201-39	1	188
22302201-3941	1	188
22302201-89	1	203
22302202-00	1	188
22302202-0024	1	202
22302202-1241	1	188
22302202-39	1	188
22302202-3941	1	188
22302202-89	1	203
22302203-00	1	188
22302203-0024	1	202
22302203-1241	1	188
22302203-39	1	188
22302203-3941	1	188
22302203-89	1	203
22302204-00	1	188
22302204-0024	1	202
22302204-1241	1	188
22302204-39	1	188
22302204-3941	1	188
22302204-89	1	203
22302205-00	1	188
22302205-1241	1	188
22302205-39	1	188
22302205-3941	1	188
22302206-00	1	189
22302206-39	1	189
22302207-00	1	189
22302207-39	1	189
22302208-00	1	189
22302208-0024	1	202
22302208-1241	1	189
22302208-89	1	203
22302209-00	1	189
22302209-0024	1	202
22302209-1241	1	189
22302209-89	1	203
22302210-00	1	189
22302210-1241	1	189
22302211-00	1	189
22302211-1241	1	189
22302212-00	1	189
22302212-1241	1	189
22302230-00	1	189
22302230-1241	1	189
22302231-00	1	189
22302231-1241	1	189
22302232-00	1	189
22302232-1241	1	189
22302233-00	1	188
22302233-0024	1	202
22302233-1241	1	188
22302233-39	1	188
22302233-3941	1	188
22302233-89	1	203
22302234-00	1	188
22302234-0024	1	202
22302234-1241	1	188
22302234-39	1	188
22302234-3941	1	188
22302234-89	1	203
22302235-00	1	188
22302235-1241	1	188
22302235-39	1	188
22302235-3941	1	188
22302236-00	1	189
22302236-39	1	189
22302237-00	1	189
22302237-39	1	189
22302238-00	1	189
22302238-0024	1	202
22302238-1241	1	189
22302238-89	1	203
22302239-00	1	189
22302239-0024	1	202
22302239-1241	1	189
22302239-89	1	203
22302301-00	1	192
22302301-1241	1	192
22302302-00	1	192
22302302-1241	1	192
22302303-00	1	193
22302303-1241	1	193
22302304-00	1	193
22302304-1241	1	193
22302410-00	1	194
22302410-1241	1	194
22302411-00	1	194
22302411-1241	1	194
22302412-00	1	195
22302412-1241	1	195
22302413-00	1	195
22302413-1241	1	195
22302430-00	1	194
22302430-1241	1	194
22302431-00	1	194
22302431-1241	1	194
22302432-00	1	195
22302432-1241	1	195
22302433-00	1	195
22302433-1241	1	195
22302510-00	1	196
22302510-1241	1	196
22302511-00	1	196
22302511-1241	1	196
22302512-00	1	197
22302512-1241	1	197
22302513-00	1	197
22302513-1241	1	197
22302530-00	1	196
22302530-1241	1	196
22302531-00	1	196
22302531-1241	1	196
22302532-00	1	197
22302532-1241	1	197
22302533-00	1	197
22302533-1241	1	197
22302710-00	1	208
22302710-39	1	208
22302730-00	1	208
22302730-39	1	208
22302810-00	1	208
22302810-39	1	209
22302830-00	1	209
22302830-39	1	209
22302910-00	1	209
22302910-39	1	209
22302930-00	1	209
22302930-39	1	209
22303001-00	1	174
22303001-1241	1	174
22303001-39	1	174
22303001-3941	1	174
22303002-00	1	174
22303002-1241	1	174
22303002-39	1	174
22303002-3941	1	174
22303003-00	1	174
22303003-1241	1	174
22303003-39	1	174
22303003-3941	1	174
22303004-00	1	174
22303004-1241	1	174
22303004-39	1	174
22303004-3941	1	174
22303006-00	1	175
22303006-39	1	175
22303008-00	1	175
22303008-1241	1	175
22303008-39	1	175
22303008-3941	1	175
22303009-00	1	175
22303009-1241	1	175

Código Fosnova	unid. caja	página
22303009-39	1	175
22303009-3941	1	175
22303033-00	1	174
22303033-1241	1	174
22303033-39	1	174
22303033-3941	1	174
22303034-00	1	174
22303034-1241	1	174
22303034-39	1	174
22303034-3941	1	174
22303036-00	1	175
22303036-39	1	175
22303038-00	1	175
22303038-1241	1	175
22303038-39	1	175
22303038-3941	1	175
22303039-00	1	175
22303039-1241	1	175
22303039-39	1	175
22303039-3941	1	175
22303101-00	1	176
22303101-1241	1	176
22303101-39	1	176
22303101-3941	1	176
22303102-00	1	176
22303102-1241	1	176
22303102-39	1	176
22303102-3941	1	176
22303104-00	1	176
22303104-1241	1	176
22303104-39	1	176
22303104-3941	1	176
22303105-00	1	176
22303105-1241	1	176
22303105-39	1	176
22303105-3941	1	176
22303107-00	1	177
22303107-39	1	177
22303110-00	1	177
22303110-1241	1	177
22303110-39	1	177
22303110-3941	1	177
22303111-00	1	177
22303111-1241	1	177
22303111-39	1	177
22303111-3941	1	177
22303130-00	1	177
22303130-1241	1	177
22303130-39	1	177
22303130-3941	1	177
22303131-00	1	177
22303131-1241	1	177
22303131-39	1	177
22303131-3941	1	177
22303134-00	1	176
22303134-1241	1	176
22303134-39	1	176
22303134-3941	1	176
22303135-00	1	176
22303135-1241	1	176
22303135-39	1	176
22303135-3941	1	176
22303137-00	1	177
22303137-39	1	177
22303201-00	1	178
22303201-1241	1	178
22303201-39	1	178
22303201-3941	1	178
22303202-00	1	178
22303202-1241	1	178
22303202-39	1	178
22303202-3941	1	178
22303203-00	1	178
22303203-1241	1	178
22303203-39	1	178
22303203-3941	1	178
22303204-00	1	178
22303204-1241	1	178
22303204-39	1	178
22303204-3941	1	178
22303206-00	1	179
22303206-39	1	179
22303208-00	1	179
22303208-1241	1	179
22303208-39	1	179
22303208-3941	1	179
22303209-00	1	179
22303209-1241	1	179
22303209-39	1	179
22303209-3941	1	179
22303233-00	1	178
22303233-1241	1	178
22303233-39	1	178
22303233-3941	1	178
22303234-00	1	178
22303234-1241	1	178
22303234-39	1	178
22303234-3941	1	178
22303236-00	1	179
22303236-39	1	179
22303238-00	1	179
22303238-1241	1	179
22303238-39	1	179
22303238-3941	1	179
22303239-00	1	179
22303239-1241	1	179
22303239-39	1	179
22303239-3941	1	179
22303401-00	1	180
22303401-1241	1	180
22303401-39	1	180
22303401-3941	1	180
22303402-00	1	180
22303402-1241	1	180
22303402-39	1	180
22303402-3941	1	180
22303403-00	1	180
22303403-1241	1	180
22303403-39	1	180
22303403-3941	1	180
22303404-00	1	180
22303404-1241	1	180
22303404-39	1	180
22303404-3941	1	180
22303405-00	1	181
22303405-39	1	181
22303406-00	1	181
22303406-1241	1	181
22303406-39	1	181
22303406-3941	1	181
22303407-00	1	181
22303407-1241	1	181
22303407-39	1	181
22303407-3941	1	181
22303433-00	1	180
22303433-1241	1	180
22303433-39	1	180
22303433-3941	1	180
22303434-00	1	180
22303434-1241	1	180
22303434-39	1	180
22303434-3941	1	180
22303435-00	1	181
22303435-39	1	181
22303436-00	1	181
22303436-1241	1	181
22303436-39	1	181
22303436-3941	1	181
22303437-00	1	181
22303437-1241	1	181
22303437-39	1	181
22303437-3941	1	181
22303510-00	1	215
22303510-39	1	215
22303511-00	1	215
22303511-39	1	215
22303530-00	1	215
22303530-39	1	215
22303531-00	1	215
22303531-39	1	215
22303610-00	1	215
22303610-39	1	215
22303611-00	1	215
22303611-39	1	215
22303630-00	1	215
22303630-39	1	215
22303631-00	1	215
22303631-39	1	215
22303710-00	1	216
22303710-39	1	216
22303711-00	1	216
22303711-39	1	216
22303730-00	1	216
22303730-39	1	216
22303731-00	1	216
22303810-00	1	216
22303810-39	1	216
22303811-00	1	216
22303811-39	1	216
22303830-00	1	216
22303830-39	1	216
22303831-00	1	216
22303831-39	1	216
22303901-00	1	184
22303901-1241	1	184
22303902-00	1	184
22303902-1241	1	184
22303903-00	1	184
22303903-1241	1	184
22303904-00	1	184
22303904-1241	1	184
22303905-00	1	184
22303905-1241	1	184
22303906-00	1	184
22303906-1241	1	184
22303907-00	1	185
22303908-00	1	185
22303909-00	1	185
22303910-00	1	185
22303910-1241	1	185
22303911-00	1	185
22303911-1241	1	185
22303912-00	1	185
22303912-1241	1	185
22303913-00	1	185
22303913-1241	1	185
22303930-00	1	185
22303930-1241	1	185
22303931-00	1	185
22303931-1241	1	185
22303932-00	1	185
22303932-1241	1	185
22303933-00	1	185
22303933-1241	1	185
22303934-00	1	184
22303934-1241	1	184
22303935-00	1	184
22303935-1241	1	184
22303936-00	1	184
22303936-1241	1	184
22303937-00	1	185
22303938-00	1	185
22303939-00	1	185
22304010-00	1	219
22304010-39	1	219
22304030-00	1	219
22304030-39	1	219
22304110-00	1	218
22304110-39	1	218
22304130-00	1	218
22304130-39	1	218
22304210-00	1	219
22304210-39	1	219
22304230-00	1	219
22304230-39	1	219
22304810-00	1	217
22304810-39	1	217
22304811-00	1	217
22304811-39	1	217
22304830-00	1	217

Código Fosnova	unid. caja	página
22304830-39	1	217
22304831-00	1	217
22304831-39	1	217
22304910-00	1	217
22304910-39	1	217
22304911-00	1	217
22304911-39	1	217
22304930-00	1	217
22304930-39	1	217
22304931-00	1	217
22304931-39	1	217
22305010-00	1	210
22305010-39	1	210
22305030-00	1	210
22305030-39	1	210
22305110-00	1	211
22305110-39	1	211
22305130-00	1	211
22305130-39	1	211
22305210-00	1	211
22305210-39	1	211
22305230-00	1	211
22305230-39	1	211
22306010-00	1	221
22306010-1241	1	221
22306010-39	1	221
22306010-3941	1	221
22306030-00	1	221
22306030-1241	1	221
22306030-39	1	221
22306030-3941	1	221
22306110-00	1	221
22306110-1241	1	221
22306110-39	1	221
22306110-3941	1	221
22306130-00	1	221
22306130-1241	1	221
22306130-39	1	221
22306130-3941	1	221
22306210-00	1	223
22306210-1241	1	223
22306210-39	1	223
22306210-3941	1	223
22306230-00	1	223
22306230-1241	1	223
22306230-39	1	223
22306230-3941	1	223
22306310-00	1	223
22306310-1241	1	223
22306310-39	1	223
22306310-3941	1	223
22306330-00	1	223
22306330-1241	1	223
22306330-39	1	223
22306330-3941	1	223
22307010-00	1	213
22307010-39	1	213
22307030-00	1	213
22307030-39	1	213
22307110-00	1	213

Código Fosnova	unid. caja	página
22307110-39	1	213
22307130-00	1	213
22307130-39	1	213
22307210-00	1	225
22307210-39	1	225
22307230-00	1	225
22307230-39	1	225
22307310-00	1	225
22307310-39	1	225
22307330-00	1	225
22307330-39	1	225
22307410-0072	1	198
22307410-3972	1	198
22307430-0072	1	198
22307430-3972	1	198
22308010-00	1	191
22308010-39	1	191
22308011-00	1	191
22308011-39	1	191
22308012-00	1	191
22308013-00	1	191
22308014-00	1	191
22308015-00	1	190
22308016-00	1	190
22308017-00	1	191
22308018-00	1	191
22308019-00	1	191
22308030-00	1	191
22308030-39	1	191
22308031-00	1	191
22308031-39	1	191
22308035-00	1	190
22308036-00	1	190
22321010-00	1	229
22321010-39	1	229
22321011-00	1	229
22321011-39	1	229
22321012-00	1	229
22321012-39	1	229
22321013-00	1	229
22321013-39	1	229
22350001-00	1	296
22370030-00	1	297
22370030-1219	1	301
22370030-1241	1	297
22370031-00	1	297
22370031-1219	1	301
22370031-1241	1	297
22370032-00	1	297
22370032-1219	1	301
22370032-1241	1	297
22370035-00	1	299
22370036-00	1	298
22413331-00	20	302
22413331-19	1	305
22413332-00	20	302
22413332-19	1	305
22413333-00	1	302
22413333-19	1	305
22413431-00	1	303

Código Fosnova	unid. caja	página
22413431-19	1	305
22413432-00	1	303
22413432-19	1	305
22413433-00	1	303
22413433-19	1	305
22413434-00	1	303
22413435-00	1	303
22413436-00	1	303
22413531-00	1	303
22413532-00	1	303
22413533-00	1	303
22413632-00	1	306
22413633-00	1	306
22413732-00	1	306
22413733-00	1	306
22413831-00	1	307
22413832-00	1	307
22413833-00	1	307
22413834-00	1	307
22413835-00	1	307
22413836-00	1	307
22413837-00	1	307
22413838-00	1	307
22413931-00	1	307
22413932-00	1	307
22413933-00	1	307
22413934-00	1	307
22485104-00	1	245
22485105-00	1	245
22485106-00	1	245
22485108-00	1	245
22485109-00	1	245
22485110-00	1	245
22485111-00	1	245
22485112-00	1	245
22485113-00	1	245
22485115-00	1	245
22485116-00	1	245
22485117-00	1	245
22485120-00	1	245
22485121-00	1	245
22485122-00	1	245
22485123-00	1	245
22485132-00	1	245
22485133-00	1	245
22485413-00	1	241
22485414-00	1	241
22485513-00	1	241
22485514-00	1	241
22485613-00	1	241
22485614-00	1	241
22485713-00	1	241
22485714-00	1	241
22485813-00	1	243
22485814-00	1	243
22485913-00	1	243
22485914-00	1	243
22486013-00	1	243
22486014-00	1	243
22489310-00	1	249

Código Fosnova	unid. caja	página
22489311-00	1	249
22489312-00	1	249
22489313-00	1	249
22489314-00	1	249
22489315-00	1	249
22489316-00	1	247
22489317-00	1	247
22489319-00	1	247
22489320-00	1	247
22510101-00	1	127
22510101-39	1	127
22510102-00	1	127
22510102-39	1	127
22510103-00	1	127
22510103-39	1	127
22510104-00	1	127
22510104-39	1	127
22510105-00	1	127
22510105-39	1	127
22520101-00	1	126
22520101-39	1	126
22540102-00	1	129
22702810-1241	1	388
22702810-6841	1	388
22702830-1241	1	388
22702830-6841	1	388
22702870-1241	1	388
22702870-6841	1	388
22702913-00	1	389
22702913-1241	1	389
22702913-68	1	389
22702913-6841	1	389
22702933-00	1	389
22702933-1241	1	389
22702933-68	1	389
22702933-6841	1	389
22702973-00	1	389
22702973-1241	1	389
22702973-68	1	389
22702973-6841	1	389
22703013-00	1	389
22703013-1241	1	389
22703013-68	1	389
22703013-6841	1	389
22703033-00	1	389
22703033-1241	1	389
22703033-68	1	389
22703033-6841	1	389
22703073-00	1	389
22703073-1241	1	389
22703073-68	1	389
22703073-6841	1	389
22703310-00	1	253
22703310-1241	1	253
22703311-00	1	253
22703311-1241	1	253
22703312-00	1	253
22703312-1241	1	253
22703313-00	1	253
22703313-1241	1	253

Código Fosnova	unid. caja	página
22703314-00	1	252
22703314-1241	1	252
22703315-00	1	252
22703315-1241	1	252
22703330-00	1	253
22703330-1241	1	253
22703331-00	1	253
22703331-1241	1	253
22703332-00	1	253
22703332-1241	1	253
22703333-00	1	253
22703333-1241	1	253
22703334-00	1	252
22703334-1241	1	252
22703335-00	1	252
22703335-1241	1	252
22703370-00	1	253
22703370-1241	1	253
22703371-00	1	253
22703371-1241	1	253
22703372-00	1	253
22703372-1241	1	253
22703373-00	1	253
22703373-1241	1	253
22703374-00	1	252
22703374-1241	1	252
22703375-00	1	252
22703375-1241	1	252
22703413-00	1	389
22703413-1241	1	389
22703413-68	1	389
22703413-6841	1	389
22703433-00	1	389
22703433-1241	1	389
22703433-68	1	389
22703433-6841	1	389
22703473-00	1	389
22703473-1241	1	389
22703473-68	1	389
22703473-6841	1	389
22703510-00	1	388
22703510-68	1	388
22703530-00	1	388
22703530-68	1	388
22703570-00	1	388
22703570-68	1	388
22703610-00	1	387
22703610-68	1	387
22703630-00	1	387
22703630-68	1	387
22703670-00	1	387
22703670-68	1	387
22703810-00	1	387
22703810-68	1	387
22703830-00	1	387
22703830-68	1	387
22703870-00	1	387
22703870-68	1	387
22704010-00	1	386
22704010-68	1	386
22704030-00	1	386
22704030-68	1	386
22704070-00	1	386
22704070-68	1	386
22802010-00	1	255
22802010-1241	1	255
22802010-68	1	255
22802010-6841	1	255
22802030-00	1	255
22802030-1241	1	255
22802030-68	1	255
22802030-6841	1	255
22802070-00	1	255
22802070-1241	1	255
22802070-68	1	255
22802070-6841	1	255
22802110-00	1	255
22802110-1241	1	255
22802110-68	1	255
22802110-6841	1	255
22802130-00	1	255
22802130-1241	1	255
22802130-68	1	255
22802130-6841	1	255
22802170-00	1	255
22802170-1241	1	255
22802170-68	1	255
22802170-6841	1	255
22802810-1241	1	390
22802810-6841	1	390
22802830-1241	1	390
22802830-6841	1	390
22802870-1241	1	390
22802870-6841	1	390
22802913-00	1	390
22802913-1241	1	390
22802913-68	1	390
22802913-6841	1	390
22802933-00	1	390
22802933-1241	1	390
22802933-68	1	390
22802933-6841	1	390
22802973-00	1	390
22802973-1241	1	390
22802973-68	1	390
22802973-6841	1	390
22803013-00	1	390
22803013-1241	1	390
22803013-68	1	390
22803013-6841	1	390
22803033-00	1	390
22803033-1241	1	390
22803033-68	1	390
22803033-6841	1	390
22803073-00	1	390
22803073-1241	1	390
22803073-68	1	390
22803073-6841	1	390
22803413-00	1	390
22803413-1241	1	390
22803413-68	1	390
22803413-6841	1	390
22803433-00	1	390
22803433-1241	1	390
22803433-68	1	390
22803433-6841	1	390
22803473-00	1	390
22803473-1241	1	390
22803473-68	1	390
22803473-6841	1	390
22803510-00	1	390
22803510-68	1	390
22803530-00	1	390
22803530-68	1	390
22803570-00	1	390
22803570-68	1	390
22960010-00	1	323
22960011-00	1	323
22960012-00	1	323
22960013-00	1	324
22960014-00	1	324
22960015-00	1	324
22960016-00	1	325
22960017-00	1	325
22960018-00	1	325
22960019-00	1	326
22960030-00	1	323
22960031-00	1	323
22960032-00	1	323
22960033-00	1	324
22960034-00	1	324
22960035-00	1	324
22960036-00	1	325
22960037-00	1	325
22960038-00	1	325
22960039-00	1	326
22960091-00	1	327
22960093-00	1	327
22960110-00	1	323
22960111-00	1	324, 325, 326, 327
22960130-00	1	323
22960131-00	1	324, 325, 326, 327
22960310-00	1	323, 324, 325, 326
22960330-00	1	323, 324, 325, 326
22960410-00	1	323
22960411-00	1	324
22960412-00	1	325
22960413-00	1	326
22960430-00	1	323
22960431-00	1	324
22960432-00	1	325
22960433-00	1	326
22960510-00	1	323
22960511-00	1	323
22960530-00	1	323
22960531-00	1	323
22960610-00	1	327
22960630-00	1	327
22961010-00	1	323, 327
22961011-00	1	324, 325, 326
22961030-00	1	323, 327
22961031-00	1	324, 325, 326
22961110-00	1	323
22961130-00	1	323
22961210-00	1	323
22961230-00	1	323
22961810-00	1	323
22961830-00	1	323
22962010-00	1	323, 329
22962011-00	1	324, 326, 329
22962030-00	1	323, 329
22962031-00	1	324, 326, 329
22962330-1241	1	320
22962430-1241	1	320
22962530-1241	1	320
22962531-1241	1	320
22962532-1241	1	320
22962910-00	1	322
22962911-00	1	322
22962930-00	1	322
22962931-00	1	322
22963111-00	1	324, 326
22963131-00	1	324, 326
22963210-00	1	324, 326
22963230-00	1	324, 326
22964910-00	1	322
22964930-00	1	322
22965876-00	1	324, 326
81418618	90	293

1- Este catálogo sustituye y anula todas las ediciones anteriores.

2- Los precios PVP no incluyen IVA ni tasa RAEE, no son vinculantes, y en caso de variaciones, la Empresa lo comunicará.

3- La entrega de material corre a cuenta y riesgo del cliente, incluidas posibles roturas, aún cuando el material se haya enviado libre de portes. No se admiten reclamaciones una vez transcurridos dos (2) días de la recepción del material.

4- Los pedidos se entregarán según existencias y podrán efectuarse envíos parciales.

5- Las características de los artículos, leds utilizados y datos luminotécnicos pueden sufrir variaciones sin previo aviso y sin estar obligados a comunicarlo; dependiendo de nuestra exigencia de fabricación y de perfeccionamiento de las luminarias.

6- Los gastos de transporte corren a cargo del cliente.

7- No se aceptan devoluciones. En caso se autorice la misma, se realizará a portes pagados y el material debe estar en buen estado de conservación y uso, tal y como figura en las Condiciones Generales Comerciales.

8- Se recomienda controlar los componentes de material plástico, especialmente aquellos para la suspensión de las luminarias, cada vez que se haga una sustitución de lámparas.

9- Se reconocerá únicamente el pago realizado directamente a nuestra sede fiscal o a las personas autorizadas para ello.

10- Queda prohibida la reproducción total o parcial de las descripciones, ilustraciones o cualquier dato de nuestro catálogo.

11- Para cualquier litigio que pueda surgir, se reconoce la competencia de la autoridad judicial de Barcelona.

12- Disano garantiza que los productos que fabrica están libres de vicios según el Art. 1490 del código civil.

LOS ARTÍCULOS SE ENTREGARÁN EN UNIDADES MÚLTIPLOS DE EMBALAJE.

SE APLICARÁ RECARGO DE 10% CUANDO LAS CANTIDADES QUE SE ENTREGUEN NO SEAN MÚLTIPLO DE UNIDADES DE EMBALAJE.

LAS MEDIDAS REFLEJADAS EN CATÁLOGO ESTÁN EXPRESADAS EN MM, SALVO QUE SE INDIQUE LO CONTRARIO.

LOS DATOS FOTOMÉTRICOS, RENDIMIENTOS E INFORMACIONES LUMINOTÉCNICAS PUEDEN SUFRIR VARIACIONES Y MEJORAS. LA SELECCIÓN DE LA TEMPERATURA DE COLOR PREVÉ LA TOLERANCIA DEL SECTOR. SE INFORMARÁ DE LAS MODIFICACIONES EN NUESTRA WEB.

ALGUNAS IMÁGENES SON SIMULACIONES DE APLICACIÓN Y/O FOTOMONTAJES

FLUJOS LUMINOSOS Y POTENCIAS DE SALIDA (tq): EL FLUJO LUMINOSO MOSTRADO INDICA EL FLUJO DE SALIDA DE LA LUMINARIA CON UNA TOLERANCIA DE ± EL 10% RESPECTO AL VALOR INDICADO. LOS W TOT (EXCLUYENDO LAS VERSIONES DE EMERGENCIA QUE DEBEN SOLICITARSE EN LA SEDE) SON LA POTENCIA TOTAL ABSORBIDA POR EL SISTEMA Y NO SUPERAN EL 10% DEL VALOR INDICADO.

FLUJOS LUMINOSOS Y POTENCIAS NOMINALES (ta): LOS VALORES DEL FLUJO Y LA POTENCIA SON NOMINALES. EL FLUJO PRESENTA UNA TOLERANCIA DE ± EL 10% RESPECTO AL VALOR INDICADO. LOS W INDICAN LA POTENCIA DEL LED.

RESPETAR LAS TEMPERATURAS DE FUNCIONAMIENTO INDICADAS.

GRUPO DISANO

DISANO ILLUMINAZIONE s.p.a.
v.le Lombardia, 129 - 20089 Rozzano - MI (Italy)
Tel. +39 02 824771
Email: info@disano.it
www.disano.it

FOSNOVA
via Como, 9 - 20089 Rozzano - MI (Italy)
Tel. +39 02 824771
Email: info@fosnova.it
www.fosnova.it

ILUMINACIÓN DISANO S.A.
Polígono Industrial L'Avenar,
C/ de la Llum, nº2
43883 Roda de Barà, Tarragona
Tel. +34 977 55 88 90
www.disano.es

DISANO ILLUMINAZIONE FRANCE S.A.
Parc d'activité de la Caille,
1443 Route de l'Arny
74350 Allonzier la Caille
Tel. +33 4 50 33 08 10
Email: commercial@disano.fr
www.disano.fr

DISANO ILLUMINAZIONE PORTUGAL
Julio Guedes
Head of Representative Office
Mob. +351 919 318 510
Email: julio.guedes@disano.pt

DISANO ILLUMINAZIONE BELUX
Frank Melis
Head of Representative Office
Mob. +32 499 877 305 (BE)
Mob. +352 621 670 322 (LUX)
Email: frank.melis@disano.lu

DISANO ILLUMINAZIONE IRELAND
John Walsh
Head of Representative Office
Mob. +353 87 2236251
Email: john.walsh@disano.ie

DISANO ILLUMINAZIONE POLSKA
Paolo Nicoletti
Head of Representative Office
Mob. +48 506 822 198
Email: p.nicoletti@disano.pl

DISANO ILLUMINAZIONE CZECH REPUBLIC AND SLOVAKIA
Martin Bukovsky
Head of Representative Office
Mob. +420 602 515 329
Email: martin.bukovsky@disanogroup.cz

DISANO ILLUMINAZIONE ADRIA (SLOVENIA, CROAZIA, SERBIA, MONTENEGRO, BOSNIA, KOSOVO)
Uros Kovac
Head of Representative Office
Mob. + 386 4 152 44 18
Email: uros.kovac@disano.si

DISANO ILLUMINAZIONE RUSSIA
Marina Vasilyeva
Head of Representative Office
Mob. +7 985 179 61 48
Email: marina.vasilyeva@disanogroup.ru

DISANO ILLUMINAZIONE MIDDLE EAST
Malek Abou Abdo
Head of Representative Office
Office n.1001,10Th Floor
Dusseldorf Business Point,
Al Barsha 1 – DUBAI
Tel. +971 4 4329504
Email: info.dubai@disano.ae

DISANO ILLUMINAZIONE AFRICA
Mohamed Benchekroun
Head of the Liaison Office Africa
Mob. +212.661 31 35 32
Email: mohamed.benchekroun@disano.ma

DISANO ILLUMINAZIONE LATAM
Raul Rivera
Representative office latin america
Mob. +34 628 620 722
Email: raul.rivera@disano.es

Red comercial

CENTRAL
Polígono Industrial L'Avenar
C/ de la Llum, 2
43883 Roda de Barà (Tarragona)
Tel. +34 977.55.88.90 - Comercial
Tel. +34 977.55.88.94 - Administración

DELEGACIÓN CENTRO
C/ Mariano Barbacid, 5, Ofi. 4-5
28521 Rivas-Vaciamadrid (Madrid

SERVICIO ATENCIÓN CLIENTE
Mail: atencioncliente@disano.es
Tel.: 689.322.326
Tel.: 977.55.88.90 - ext.2

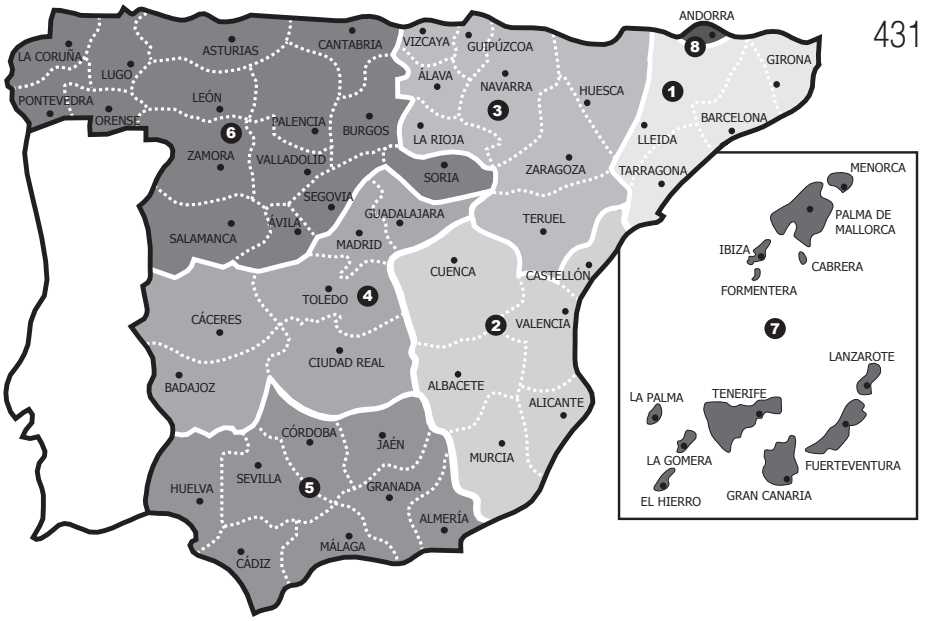

1 ÁREA NORESTE
(Barcelona, Girona, Tarragona, Lleida)

- **Xavi Altisench**
  Móv. +34.628.99.99.28
  Mail: xavi.altisench@disano.it
- **Cristina Torrent**
  Móv. +34.696.92.97.82
  Mail: cristina.torrent@disano.it
- **Marc Paredes**
  Móv. +34.667.61.64.82
  Mail: marc.paredes@disano.it
- **Agustí Caro**
  Móv. +34.603.54.79.73
  Mail: agusti.caro@disano.it
- **Francesc Martín**
  Móv. +34.676.48.78.31
  Mail: francesc.martin@disano.it

2 ÁREA LEVANTE
(Valencia, Alicante, Castellón, Murcia, Albacete, Cuenca)

- **David Montero**
  Móv. +34.600.56.26.75
  Mail: david.montero@disano.it
- **Eloy Martínez**
  Móv. +34.675.68.66.97
  Mail: eloy.martinez @disano.it
- **Jose Antonio Gil Ballesta**
  Móv. +34.678.232.585
  Mail: jose.ballesta@disano.it
- **Mariano Jesús Alemán**
  Móv. +34.615.58.33.30
  Mail: mariano.jesus@disano.it

3 ÁREA NORTE
(Vizcaya, Guipúzcoa, Álava, Navarra, La Rioja, Zaragoza, Huesca, Teruel)

- **Íñigo Martín**
  Móv. +34.684.46.78.66
  Mail: inigo.martin@disano.it
- **Julen Ruiz**
  Móv. +34.626.16.47.55
  Mail: julen.ruiz@disano.it
- **Lorenzo Pérez**
  Móv. +34.672.41.15.27
  Mail: lorenzo.perez@disano.it
- **Eva Coral**
  Móv. +34.683.14.48.96
  Mail: eva.coral@disano.it

4 ÁREA CENTRO Y EXTREMADURA
(Madrid, Toledo, Ciudad Real, Guadalajara, Cáceres, Badajoz)

- **Florencio León**
  Móv. +34.615.22.11.99
  Mail: florencio.leon@disano.it
- **Alberto Palazuelos**
  Móv. +34.654.50.85.94
  Mail: alberto.palazuelos@disano.it
- **Andrés Santos**
  Móv. +34.616.48.61.33
  Mail: andres.santos@disano.it
- **Jose Luis Candia**
  Móv. +34.666.65.10.45
  Mail: joseluis.candia@disano.it
- **Ruben Ovejero**
  Móv. +34.613.16.70.11
  Mail: ruben.ovejero@disano.it
- **Pablo Labrado**
  Móv. +34.697.71.71.12
  Mail: pablo.labrado@disano.it
- **Eduardo Arpírez**
  Móv. +34.600.54.52.69
  Mail: eduardo.arpirez@disano.it
- **Maria Bravo**
  Móv. +34.644.76.85.95
  Mail: maria.bravo@disano.it
- **Aline Moretti**
  Móv. +34.672.41.15.28
  Mail: aline.moretti@disano.it
- **Óscar Fañanás**
  Mov. +34.663.20.25.08
  Mail: oscar.fananas@disano.it

5 ÁREA ANDALUCÍA
(Sevilla, Huelva, Cádiz, Córdoba, Jaén, Málaga, Granada, Almería)

- **Juan Manuel Gómez**
  Móv. +34.619.01.97.61
  Mail: juanmanuel.gomez@disano.it
- **Isabel Moreno**
  Móv. +34.684.46.98.90
  Mail: isabel.moreno@disano.it
- **Victor Hidalgo**
  Móv. +34.684.41.25.12
  Mail: victor.hidalgo@disano.it
- **Javier Morales**
  Móv. +34.686.86.09.67
  Mail: javier.morales@disano.it

6 ÁREA NOROESTE
(La Coruña, Lugo, Pontevedra, Orense, Asturias, León, Zamora, Salamanca, Valladolid, Palencia, Burgos, Cantabria, Segovia, Ávila, Soria)

- **Francisco Marcos**
  Móv. +34.607.51.66.59
  Mail: francisco.marcos@disano.it
- **Carlos Benavente**
  Móv. +34.638.12.50.61
  Mail: carlos.benavente@disano.it
- **Alberto Rodríguez**
  Móv. +34.684.46.57.27
  Mail: alberto.rodriguez@disano.it
- **Francisco Javier Delgado**
  Móv. +34.603.54.81.73
  Mail: francisco.delgado@disano.it

7 ÁREA CANARIAS - BALEARES
(Tenerife, Gran Canaria, Fuerteventura, Lanzarote, La Palma, La Gomera, El Hierro, Baleares)

- **Nacho Valtueña**
  Móv. +34.659.96.94.82
  Mail: nacho.valtuena@disano.it
- **Sonia Munuera**
  Móv. +34.685.26.74.54
  Mail: sonia.munuera@disano.it

8 ÁREA ANDORRA
(Andorra)

- **Jordi Torrent**
  Móv. +34.607.42.34.25
  Mail: jordi.torrentw@disano.it

Notas